PIASTRE PORTASTAMPI

MOLD BASES

FORMAUFBAUTEN



www.pedrotti.it

PIASTRE PORTASTAMPI
MOLD BASES
FORMAUFBAUTEN

INFORMAZIONI E CARATTERISTICHE - *INFORMATIONS AND SPECIFICATIONS* - *INFORMATIONEN UND DATEN*

PIASTRE PORTASTAMPI ..... p. 182
Mold bases
Formaufbauten

PIASTRE IN ACCIAIO FRESATE CON DIMENSIONI A RICHIESTA (TIPO G) ..... p. 184
Milled steel plates with dimensions on request (Type G)
Gefrästen Stahlplatten mit Abmessungen auf Anfrage (Typ G)

DENOMINAZIONE DELLE PIASTRE ..... p. 185
Plates denomination
Beschreibung der Platten

SCHEMA PIASTRE TIPO P ..... p. 186
P-Plates diagram
P-Plattenschema

PIASTRE TIPO P ..... p. 187
P-Plates
P-Platten

TAVOLINI TIPO P-TA ..... p. 188
P-TA Ejection plate
Auswerferpaket Typ P-TA

DISTANZIALI TIPO P-DS ..... p. 189
P-DS Spacers
Leisten Typ P-DS

MATERIALE DI IMPIEGO ..... p. 190
Material used
Werkstoff für den Gebrauch

1.1730 ..... p. 191

TOOLOX 33 ..... p. 192

ROYALLOY ..... p. 193

PIASTRE IN LEGHE DI ALLUMINIO ..... p. 194
Aluminium alloy plates
Platten aus Alluminiumlegierungen

CARATTERISTICHE DIMENSIONALI FILETTI ..... p. 195
Thread size specifications
Größeneigenschaften Gewinde

TOLLERANZE ..... p. 196
Tolerances
Toleranzen

PIASTRE PORTASTAMPI
MOLD BASES
FORMAUFBAUTEN

INFORMAZIONI E CARATTERISTICHE - *INFORMATIONS AND SPECIFICATIONS - INFORMATIONEN UND DATEN*

FASCIA DI RIFERIMENTO ..... p. 199
Reference band
Bezugskante

DIMENSIONI FASCIA DI RIFERIMENTO ..... p. 200
Reference band dimensions
Abmessungen Bezugskante

SCARICO APERTURA STAMPO ..... p. 201
Die opening lever slot
Abhebeecke Formöffnung

COMPOSIZIONI ..... p. 203
Compositions
Kompositionen

ESEMPI DI MONTAGGI ALTERNATIVI ..... p. 206
Examples of alternative assemblings
Beispiele unterschiedener Montagen

PIASTRE PORTASTAMPI
MOLD BASES
FORMRAHMENPLATTEN

DIMENSIONI DELLE SERIE - *SERIES DIMENSIONS - SERIENABMESSUNGEN*

156x156 ..... p. 207
156x196 ..... p. 212
156x246 ..... p. 217

196x196 ..... p. 222
196x246 ..... p. 227
196x296 ..... p. 232
196x346 ..... p. 237

246x246 ..... p. 242
246x296 ..... p. 247
246x346 ..... p. 252
246x396 ..... p. 257

296x296 ..... p. 262
296x346 ..... p. 267
296x396 ..... p. 272
296x446 ..... p. 277

PIASTRE PORTASTAMPI
MOLD BASES
FORMAUFBAUTEN

DIMENSIONI DELLE SERIE - *SERIES DIMENSIONS - SERIENABMESSUNGEN*

346x346 ..... p. 282
346x396 ..... p. 287
346x446 ..... p. 292
346x496 ..... p. 297

396x396 ..... p. 302
396x446 ..... p. 307
396x496 ..... p. 312
396x546 ..... p. 317

446x446 ..... p. 322
446x496 ..... p. 327
446x546 ..... p. 332
446x596 ..... p. 337

496x496 ..... p. 342
496x546 ..... p. 344
496x596 ..... p. 346
496x696 ..... p. 348
496x796 ..... p. 350
496x896 ..... p. 352
496x996 ..... p. 354

546x546 ..... p. 356
546x596 ..... p. 358
546x696 ..... p. 360
546x796 ..... p. 362
546x896 ..... p. 364
546x996 ..... p. 366

596x596 ..... p. 368
596x696 ..... p. 370
596x796 ..... p. 372
596x896 ..... p. 374
596x996 ..... p. 376

696x696 ..... p. 378
696x796 ..... p. 380
696x896 ..... p. 382
696x996 ..... p. 384

796x796 ..... p. 386
796x896 ..... p. 388
796x996 ..... p. 390

...x... ..... p. 392

CONDIZIONI GENERALI DI VENDITA ..... p. 397
General terms of sale
Allgemeine Geschäftsbedingungen

PIASTRE PORTASTAMPI
MOLD BASES
FORMAUFBAUTEN

DISPONIBILI - *AVAILABLE - VERFÜGBAR*	A RICHIESTA - *ON REQUEST - AUF ANFRAGE*
156x156	156x296
156x196	156x346
156x246	… x …
196x196	196x396
196x246	196x446
196x296	196x496
196x346	… x ...
246x246	246x446
246x296	246x496
246x346	246x546
246x396	246x596
	… x …
296x296	296x496
296x346	296x546
296x396	296x596
296x446	296x646
	296x696
	… x …
346x346	346x546
346x396	346x596
346x446	346x646
346x496	346x696
	346x796
	… x …
396x396	396x596
396x446	396x646
396x496	396x696
396x546	396x796
	… x …
446x446	446x646
446x496	446x696
446x546	446x796
446x596	446x896
	… x …
496x496	496x646
496x546	… x …
496x596	
496x696	
496x796	
496x896	
496x996	

Altre dimensioni a richiesta accedendo al configuratore online, nella sezione ...x...
Other dimensions on request by accessing the online configurator, in the section ...x...
Andere Abmessungen auf Anfrage mit Anmeldung zu unserem online Konfigurator in der Abt. …x…

PIASTRE PORTASTAMPI
MOLD BASES
FORMAUFBAUTEN

DISPONIBILI - *AVAILABLE - VERFÜGBAR*	A RICHIESTA - *ON REQUEST - AUF ANFRAGE*
546x546 546x596 546x696 546x796 546x896 546x996	546x646 … x …
596x596 596x696 596x796 596x896 596x996	596x646 … x …
	646x646 646x696 646x796 646x896 646x996 … x …
696x696 696x796 696x896 696x996	… x …
	746x796 746x896 746x996 … x …
796x796 796x896 796x996	… x …

Altre dimensioni a richiesta accedendo al configuratore online, nella sezione ...x...
Other dimensions on request by accessing the online configurator, in the section ...x...
Andere Abmessungen auf Anfrage mit Anmeldung zu unserem online Konfigurator in der Abt. …x…

PIASTRE IN ACCIAIO FRESATE CON DIMENSIONI A RICHIESTA (TIPO G)

MILLED STEEL PLATES WITH DIMENSIONS ON REQUEST (TYPE G)

GEFRÄSTEN STAHLPLATTEN MIT ABMESSUNGEN AUF ANFRAGE (TYP G)

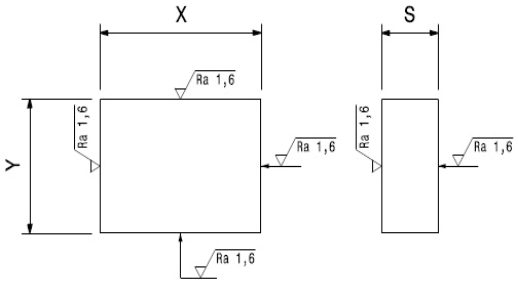

Tolleranze - Tolerances - Toleranzen

DIMENSIONI	TOL.
Y *(156 ÷ 796)*	±0,2
X *(156 ÷ 996)*	±0,2
S *(22 ÷ 196)*	±0,2

DENOMINAZIONE DELLE PIASTRE

PLATES DENOMINATION

BESCHREIBUNG DER PLATTEN

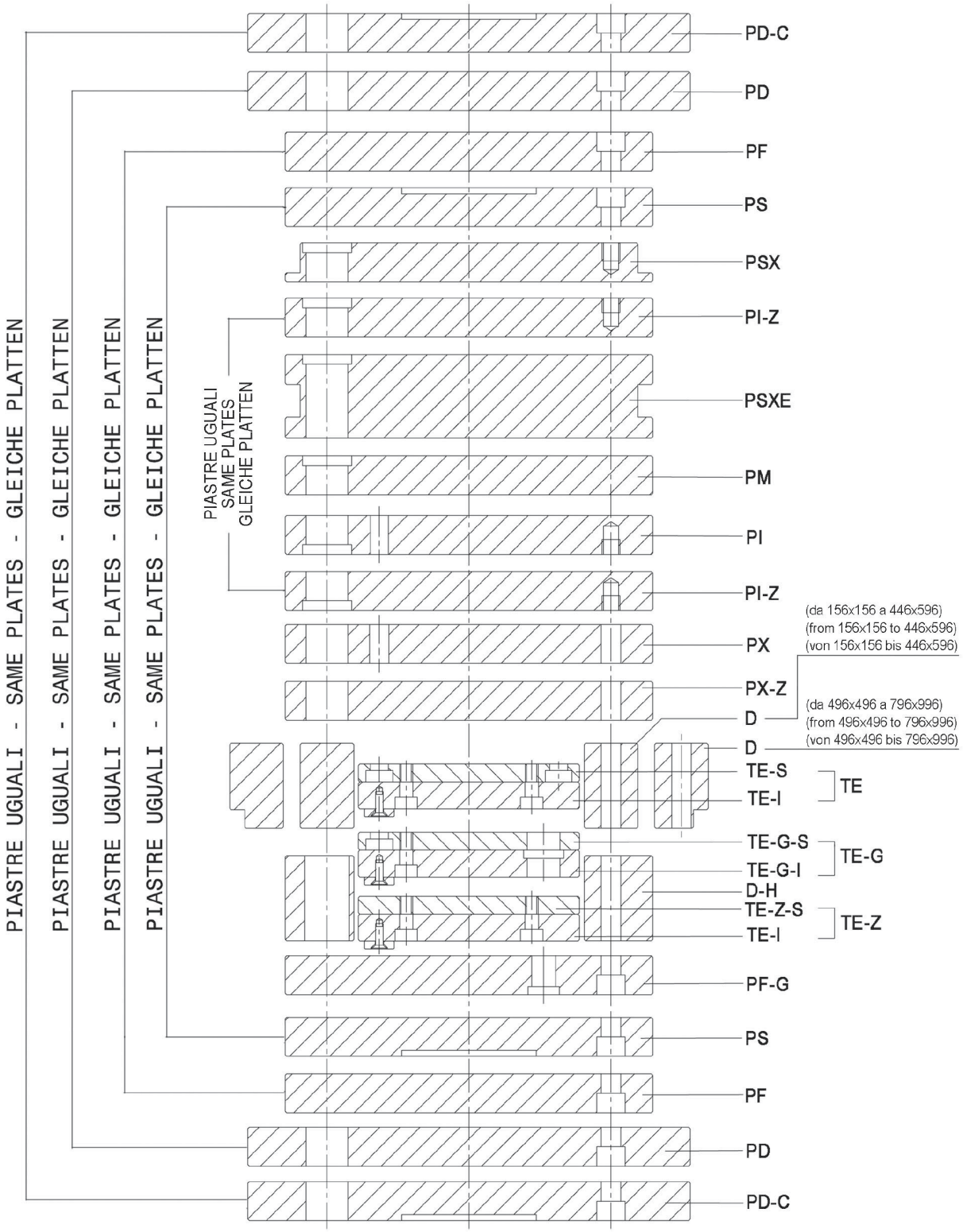

SCHEMA PIASTRE TIPO P

P-PLATES DIAGRAM

P-PLATTENSCHEMA

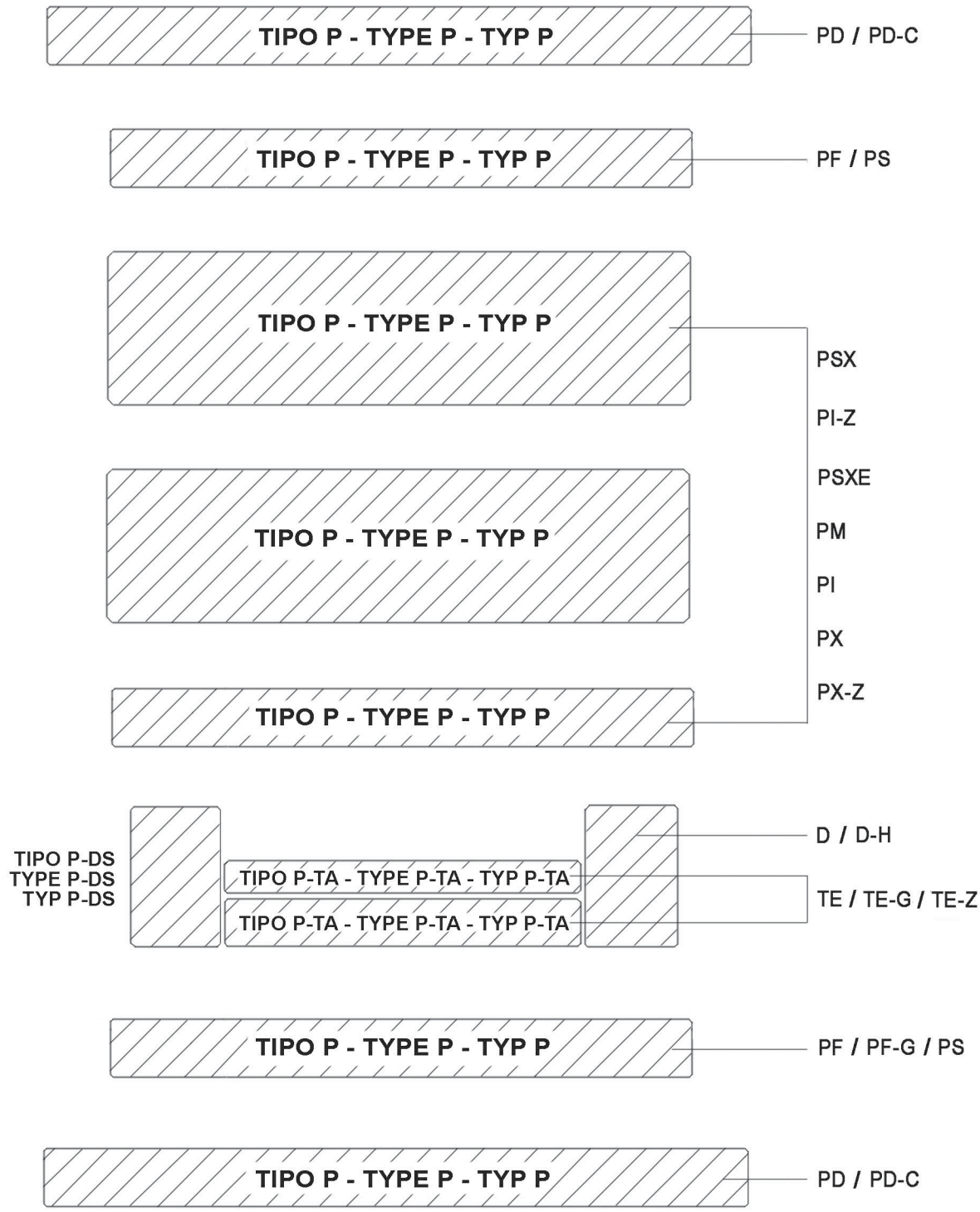

PIASTRE TIPO P
P -PLATES
P-PLATTEN

Tolleranze e Rugosità - Tolerances and Roughness - Toleranzen und Rauheit

SERIE	X	Y	S	▽D	▽E
156x156 ÷ 446x596	+0,8 / +0,6	+0,8 / +0,6	+0,25 / +0,15	Ra 1,6	Ra 0,6
496x496 ÷ 796x996	±0,2	±0,2	+0,05 / -0	Ra 1,6	Ra 0,8

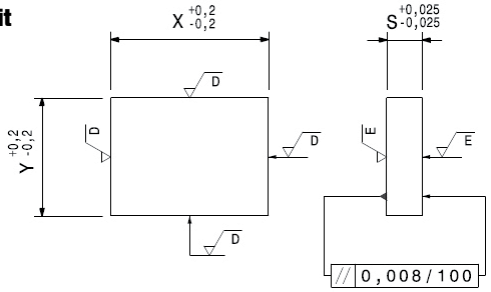

SERIE (YxX)	S (1.1730 / TOOLOX 33 / ROYALLOY)											S (1.1730 / 1.2311 / 1.2738)			
	22	26	36	46	56	66	76	86	96	106	116	136	146	156	196
156 x 156	-	-	-	-	-	-	-								
156 x 196	-	-	-	-	-	-	-								
156 x 246	-	-	-	-	-	-	-								
196 x 196	-	-	-	-	-	-	-		-						
196 x 246	-	-	-	-	-	-	-		-						
196 x 296	-	-	-	-	-	-	-		-						
196 x 346	-	-	-	-	-	-	-		-						
246 x 246		-	-	-	-	-	-		-						
246 x 296		-	-	-	-	-	-		-						
246 x 346		-	-	-	-	-	-		-						
246 x 396		-	-	-	-	-	-		-						
296 x 296		-	-	-	-	-	-		-		-				
296 x 346		-	-	-	-	-	-		-		-				
296 x 396		-	-	-	-	-	-		-		-				
296 x 446		-	-	-	-	-	-		-		-				
346 x 346		-	-	-	-	-	-		-		-				
346 x 396		-	-	-	-	-	-		-		-				
346 x 446		-	-	-	-	-	-		-		-				
346 x 496		-	-	-	-	-	-		-		-				
396 x 396		-*	-	-	-	-	-		-	-	-		-o		
396 x 446		-*	-	-	-	-	-		-	-	-		-o		
396 x 496		-*	-	-	-	-	-		-	-	-		-o		
396 x 546		-*	-	-	-	-	-		-	-	-		-o		
446 x 446		-*	-	-	-	-	-		-	-	-		-o		
446 x 496		-*	-	-	-	-	-		-	-	-		-o		
446 x 546		-*	-	-	-	-	-		-	-	-		-o		
446 x 596		-*	-	-	-	-	-		-	-	-		-o		
496 x 496			-	-	-	-	-	-	-		-	-		-	-
496 x 546			-	-	-	-	-	-	-		-	-		-	-
496 x 596			-	-	-	-	-	-	-		-	-		-	-
496 x 696			-	-	-	-	-	-	-		-	-		-	-
496 x 796			-	-	-		-		-		-	-		-	-
496 x 896			-	-	-		-		-		-	-		-	-
496 x 996			-	-	-		-		-		-	-		-	-
546 x 546				-	-		-	-	-		-	-		-	-
546 x 596				-	-		-	-	-		-	-		-	-
546 x 696				-	-		-	-	-		-	-		-	-
546 x 796					-		-		-		-	-		-	-
546 x 896					-		-		-		-	-		-	-
546 x 996					-		-		-		-	-		-	-
596 x 596				-	-		-	-	-		-	-		-	-
596 x 696				-	-		-	-	-		-	-		-	-
596 x 796				-	-		-	-	-		-	-		-	-
596 x 896				-	-		-	-	-		-	-		-	-
596 x 996				-	-		-	-	-		-	-		-	-
696 x 696							-		-		-	-		-	-
696 x 796							-		-		-	-		-	-
696 x 896							-		-		-	-		-	-
696 x 996							-		-		-	-		-	-
796 x 796							-		-		-	-		-	-
796 x 896							-		-		-	-		-	-
796 x 996							-		-		-	-		-	-

-* : solo 1.1730 **-* :** *only 1.1730* **-* :** *nur 1.1730*
-o : solo 1.2738 **-o :** *only 1.2738* **-o :** *nur 1.2738*

Altri materiali sono disponibili a richiesta (1.2085 - 1.2714 - alluminio...)
Other materials available on request (1.2085 - 1.2714 - aluminium...)
Andere Materialien auf Anfrage verfügbar (1.2085 - 1.2714 - Aluminium...)

TAVOLINI TIPO P-TA

P-TA EJECTION PLATE

AUSWERFERPAKET TYP P-TA

Rugosità - Roughness - Rauheit

SERIE	▽D	▽E
156x156 ÷ 446x596	Ra 1,6	Ra 0,6
496x496 ÷ 796x996	Ra 1,6	Ra 0,8

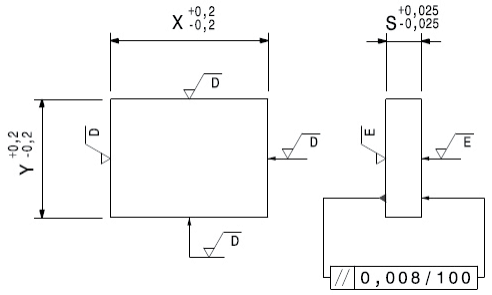

SERIE	Y x X	S (1.1730)						
		12	16	18	22	27	36	46
156 x 156	78 x 156	-		-				
156 x 196	78 x 196	-		-				
156 x 246	78 x 246	-		-				
196 x 196	116 x 196	-		-				
196 x 246	116 x 246	-		-				
196 x 296	116 x 296	-		-				
196 x 346	116 x 346	-		-				
246 x 246	148 x 246	-		-				
246 x 296	148 x 296	-		-				
246 x 346	148 x 346	-		-				
246 x 396	148 x 396	-		-				
296 x 296	186 x 296		-		-			
296 x 346	186 x 346		-		-			
296 x 396	186 x 396		-		-			
296 x 446	186 x 446		-		-			
346 x 346	234 x 346		-		-			
346 x 396	234 x 396		-		-			
346 x 446	234 x 446		-		-			
346 x 496	234 x 496		-		-			
396 x 396	268 x 396		-		-			
396 x 446	268 x 446		-		-			
396 x 496	268 x 496		-		-			
396 x 546	268 x 546		-		-			
446 x 446	316 x 446				-	-		
446 x 496	316 x 496				-	-		
446 x 546	316 x 546				-	-		
446 x 596	316 x 596				-	-		
496 x 496	368 x 496					-	-	
496 x 546	368 x 546					-	-	
496 x 596	368 x 596					-	-	
496 x 696	368 x 696					-	-	
496 x 796	324 x 796					-	-	
496 x 896	324 x 896					-	-	
496 x 996	324 x 996					-	-	
546 x 546	418 x 546					-	-	
546 x 596	418 x 596					-	-	
546 x 696	418 x 696					-	-	
546 x 796	374 x 796					-	-	
546 x 896	374 x 896					-	-	
546 x 996	374 x 996					-	-	
596 x 596	468 x 596					-	-	
596 x 696	424 x 696					-	-	
596 x 796	424 x 796					-	-	
596 x 896	424 x 896					-	-	
596 x 996	424 x 996					-	-	
696 x 696	524 x 696					-	-	
696 x 796	524 x 796					-	-	
696 x 896	524 x 896					-	-	
696 x 996	524 x 996					-	-	
796 x 796	624 x 796					-		-
796 x 896	624 x 896					-		-
796 x 996	624 x 996					-		-

Altri materiali sono disponibili a richiesta (1.2085 - 1.2714 - alluminio...)
Other materials available on request (1.2085 - 1.2714 - aluminium...)
Andere Materialien auf Anfrage verfügbar (1.2085 - 1.2714 - Aluminium...)

DISTANZIALI TIPO P-DS

P-DS SPACERS

LEISTEN TYP P-DS

Rugosità - Roughness - Rauheit

SERIE	▽D	▽E
156x156 ÷ 446x596	Ra 1,6	Ra 0,6
496x496 ÷ 796x996	Ra 1,6	Ra 0,8

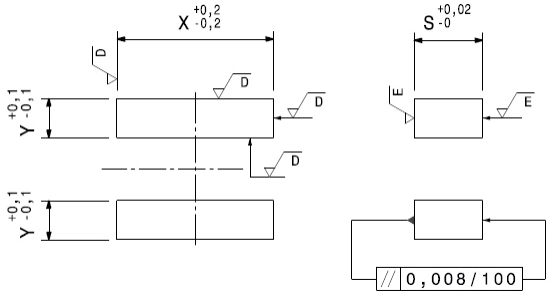

SERIE	Y x X	S (1.1730)											
		57	66	76	77	86	96	97	116	117	136	147	156
156 x 156	28 x 156	-			-								
156 x 196	28 x 196	-			-								
156 x 246	28 x 246	-			-								
196 x 196	28 x 196	-			-			-					
196 x 246	28 x 246	-			-			-					
196 x 296	28 x 296	-			-			-					
196 x 346	28 x 346	-			-			-					
246 x 246	36 x 246	-			-			-					
246 x 296	36 x 296	-			-			-					
246 x 346	36 x 346	-			-			-					
246 x 396	36 x 396	-			-			-					
296 x 296	42 x 296	-			-			-					
296 x 346	42 x 346	-			-			-					
296 x 396	42 x 396	-			-			-					
296 x 446	42 x 446	-			-			-					
346 x 346	42 x 346				-			-		-			
346 x 396	42 x 396				-			-		-			
346 x 446	42 x 446				-			-		-			
346 x 496	42 x 496				-			-		-			
396 x 396	48 x 396				-			-		-			
396 x 446	48 x 446				-			-		-			
396 x 496	48 x 496				-			-		-			
396 x 546	48 x 546				-			-		-			
446 x 446	48 x 446							-		-		-	
446 x 496	48 x 496							-		-		-	
446 x 546	48 x 546							-		-		-	
446 x 596	48 x 596							-		-		-	
496 x 496	62 x 496		-	-		-	-		-		-		
496 x 546	62 x 546		-	-		-	-		-		-		
496 x 596	62 x 596		-	-		-	-		-		-		
496 x 696	62 x 696		-	-		-	-		-		-		
496 x 796	84 x 796						-		-		-		-
496 x 896	84 x 896						-		-		-		-
496 x 996	84 x 996						-		-		-		-
546 x 546	62 x 546			-		-	-		-		-		
546 x 596	62 x 596			-		-	-		-		-		
546 x 696	62 x 696			-		-	-		-		-		
546 x 796	84 x 796						-		-		-		-
546 x 896	84 x 896						-		-		-		-
546 x 996	84 x 996						-		-		-		-
596 x 596	62 x 596			-		-	-		-		-		
596 x 696	84 x 696			-		-	-		-		-		
596 x 796	84 x 796			-		-	-		-		-		
596 x 896	84 x 896			-		-	-		-		-		
596 x 996	84 x 996			-		-	-		-		-		
696 x 696	84 x 696			-		-	-		-		-		
696 x 796	84 x 796						-		-		-		-
696 x 896	84 x 896						-		-		-		-
696 x 996	84 x 996						-		-		-		-
796 x 796	84 x 796						-		-		-		-
796 x 896	84 x 896						-		-		-		-
796 x 996	84 x 996						-		-		-		-

Altri materiali sono disponibili a richiesta (1.2085 - 1.2714 - alluminio...)
Other materials available on request (1.2085 - 1.2714 - aluminium...)
Andere Materialien auf Anfrage verfügbar (1.2085 - 1.2714 - Aluminium...)

MATERIALE DI IMPIEGO
MATERIAL USED
WERKSTOFF FÜR DEN GEBRAUCH

MATERIALE *MATERIAL* MATERIALIEN	DESIGNAZIONE *DESIGNATION* BEZEICHNUNG	ANALISI CHIMICA INDICATIVA (%) *INDICATIVE CHEMICAL ANALYSIS (%)* CHEMISCHE ANALYSERICHTWERTE (%)	Rm (N/mm²) *Rm (N/mm²)* Rm (N/mm²)	STATO DI FORNITURA *SUPPLIED AS* LIEFERSTATUS	DISPONIBILITÀ *AVAILABILITY* VERFÜGBARKEIT
1.1730	C45U	C 045 Si 0,30 Mn 0,70	~640	Disteso Stress relieved Spannungsarmgeglüht	Magazzino From stock ab Lager
TOOLOX 33		C 0,22÷0,24 Si 0,6÷1,1 Mn 0,80 Cr 1÷1,2 Mo 0,30 V 0,10÷0,11	~980	Prebonificato Prehardened Vorvergütet	Magazzino From stock ab Lager
ROYALLOY		C 0,05 Si 0,40 Mn 1,20 Cr 12,6 S 0,12	~1070	Prebonificato Prehardened Vorvergütet	Magazzino From stock ab Lager
TOOLOX 44		C 0,32 Si 0,6÷1,1 Mn 0,80 Cr 1,35 Mo 0,80 V 0,14	~1450	Prebonificato Prehardened Vorvergütet	A richiesta On request auf Anfrage
1.2311	40CrMnMo7	C 0,35÷0,45 Si 0,20÷0,40 Mn 1,30÷1,60 Cr 1,80÷2,10 Mo 0,15÷0,25	~1080	Prebonificato Prehardened Vorvergütet	A richiesta On request auf Anfrage
1.2312	40CrMnMoS8-6	C 0,35÷0,45 Si 0,30÷0,50 Mn 1,40÷1,60 Cr 1,20÷2,00 Mo 0,15÷0,25 S 0,05÷0,10	~1080	Prebonificato Prehardened Vorvergütet	A richiesta On request auf Anfrage
1.2083	X40Cr14	C 0,36÷0,42 Si max. 1 Mn max. 1 Cr 12,50÷14,50	~780	Ricotto Annealed Geglüht	A richiesta On request auf Anfrage
1.2085	X33CrS16	C 0,28÷0,38 Si max. 1 Mn max. 1 Cr 15,00÷17,00 S 0,050÷0,10 Ni max. 1	~1080	Bonificato Hardened and tempered Vorvergütet	A richiesta On request auf Anfrage
1.2738	40CrMnNiMo 8.6.4	C 0,35÷0,45 Si 0,20÷0,30 Mn 1,30÷1,60 Cr 1,80÷2,10 Mo 0,15÷0,25 Ni 0,90÷1,20	~1000	Bonificato Hardened and tempered Vorvergütet	A richiesta On request auf Anfrage
1.2714	55NiCrMoV7	C 0,50÷0,60 Si 0,10÷0,40 Mn 0,60÷0,90 Cr 0,80÷1,20 Mo 0,35÷0,55 Ni 1,50÷1,80	~1200	Bonificato Hardened and tempered Vorvergütet	A richiesta On request auf Anfrage
1.2343	X37CrMoV5-1	C 0,36÷0,42 Si 0,90÷1,20 Mn 0,30÷0,50 Cr 4,80÷5,50 Mo 1.10÷1.40 V 0,25÷0,50	~780	Ricotto Annealed Geglüht	A richiesta On request auf Anfrage
1.2344	X40CrMoV5-1	C 0,35÷0,42 Si 0,80÷1,20 Mn 0,25÷0,50 Cr 4,80÷5,50 Mo 1,20÷1,50 V 0,85÷1,15	~800	Ricotto Annealed Geglüht	A richiesta On request auf Anfrage
1.2767	45NiCrMo16	C 0,40÷0,50 Si 0,10÷0,40 Mn 0,20÷0,50 Cr 1,20÷1,50 Mo 0,15÷0,35 Ni 3,80÷4,30	~830	Ricotto Annealed Geglüht	A richiesta On request auf Anfrage
1.2379	X153CrMoV12	C 1,50÷1,60 Si 0,10÷0,40 Mn 0,15÷0,45 Cr 11,0÷12,0 Mo 0,60÷0,80 V 0,90÷1,10	~830	Ricotto Annealed Geglüht	A richiesta On request auf Anfrage

Altri materiali sono disponibili a richiesta (1.2162 - 1.2210 - 1.2842...)
Other materials available on request (1.2162 - 1.2210 - 1.2842...)
Andere Materialien auf Anfrage verfügbar (1.2162 - 1.2210 - 1.2842...)

ACCIAIO 1.1730
STEEL 1.1730
STAHL 1.1730

C	Si	Mn
0,45	0,3	0,7

Acciaio per utensili con elevata lavorabilità ed omogeneità micro strutturale

Caratteristiche:
- Ottima lavorabilità
- Buona saldabilità
- Buona stabilità dimensionale e resistenza all'usura
- Buona attitudine a lucidatura e fotoincisione
- Durezza uniforme inferiore a 207HB

Applicazioni:
- Portastampi
- Stampi iniezione gomma
- Stampi per compressione

Tool steel with high workability and micro structural consistency

Features:
- Good machinability
- Good weldability
- Good dimensional stability and wear resistance
- Good attitude to polishing and texturing
- Uniform hardness less than 207HB

Applications:
- Mold bases
- Rubber injection molds
- Compression molds

Werkzeugstahl mit hochwertige Bearbeitbarkeit Mikrostruktur-Homogenität

Merkmalen:
- Gute Bearbeitbarkeit
- Gute Schweißbarkeit
- Gute Dimensionsstabilität und Verschleißfestigkeit
- Gute Einstellung zum Polieren und Photogravur
- Gleichmäßige Härte weniger als 207HB

Anwendungen:
- Formenbau
- Gummi Spritzgussformen
- Presswerkzeuge

Trattamento termico di distensione: Tutte le lamiere in acciaio 1.1730, prima di essere lavorate, vengono sottoposte ad un trattamento termico di distensione, finalizzato ad alleviare le tensioni residue interne al materiale e creare, di conseguenza, migliori condizioni di lavorazione e bassa deformazione. Il materiale è trattato in un forno a campana (capacità di 50 t). Il pezzo trattato rimane in temperatura (580°C) per un tempo minimo di 5 ore e viene raffreddato lentamente a 35°C/h fino a temperatura ambiente (vedere grafico in figura 1).

Stress relieving: Prior to processing, all 1.1730 steel plate are stress relieved in order to reduce internal stresses and to create, consequently, the best conditions for processing with limited deformation. All materials are heat treated in a bell furnace (capacity 50 t). The heat treated part is kept at temperature (580°C) for at least 5 hours and is slowly cooled, with a ramp of 35°C/h, to room temperature (see the graph shown in figure 1).

Spannungsarmegeglüht: Alle 1.1730-Stahlbleche werden vor der Verarbeitung spannungsarmgeglüht, um Restspannungen im Material zu senken und somit bessere Verarbeitungsbedingungen und eine geringe Deformation zu erreichen.
Das Material wird in einem Haubenglühofen (Kapazität 50 t) behandelt. Das behandelte Teil wird über einen Zeitraum (580°C) von mindestens 5 Stunden auf Temperatur gehalten und langsam 35°C/h auf Raumtemperatur herunter gekühlt (siehe Grafik in Abbildung 1).

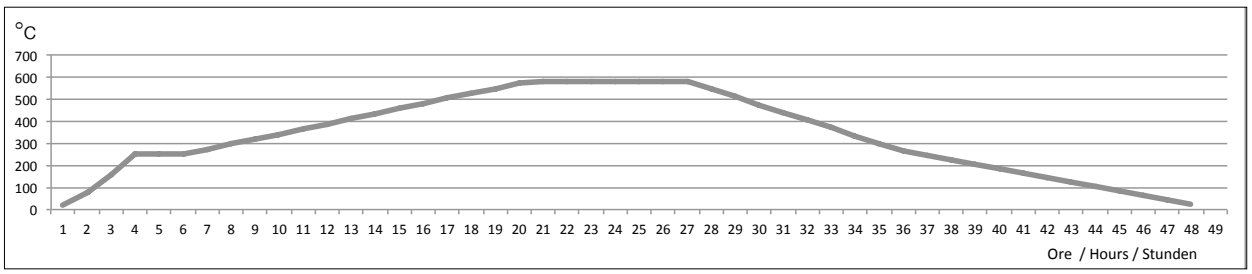

Figura 1 - Figure 1 - Abbildung 1

TOOLOX 33

TOOLOX 33

TOOLOX 33

C	Si	Mn	Cr	Mo	V
0,22-0,24	0,6-1,1	0,8	1,0-1,2	0,30	0,10-0,11

Acciaio per utensili pretemprato di elevata durezza, con ottima stabilità dimensionale e resistenza.

Caratteristiche:
- Eccellente lavorabilità
- Eccellente saldabilità
- Buona duttilità
- Ottima stabilità dimensionale
- Ottima lucidabilità
- Durezza uniforme di 275-325 HB

Applicazioni:
- Portastampi
- Stampi iniezione plastica e gomma anche con finitura superficiale elevata

Pre-hardened tool steel with high toughness, with excellent dimensional stability and resistance.

Features:
- Excellent workability
- Excellent weldability
- Good flexibility
- Excellent dimensional stability
- Superior polishing
- Uniform hardness 275-325 HB

Applications:
- Mold bases
- Plastic and rubber injection molds even with high surface finishing

Vorgehärteter Werkzeugstahl mit hoher Härte, mit ausgezeichneter Dimensionsstabilität und Beständigkeit.

Merkmalen:
- Hervorragende Bearbeitbarkeit
- Hervorragende Schweißbarkeit
- Gute Flexibilität
- Ausgezeichnete Dimensionsstabilität
- Superior Polieren
- Gleichmäßige Härte 275-325 HB

Anwendungen:
- Formenbau
- Kunststoff und Gummi
- Spritzgussformen auch bei hohen Oberflächennachbehandlung

ROYALLOY
ROYALLOY
ROYALLOY

C	Si	Mn	Cr	S
0,05	0,4	1,2	12,6	0,12

Acciaio per utensili pretemprato con elevata resistenza alla corrosione e lavorabilità.

Caratteristiche:
- Eccellente lavorabilità
- Buona resistenza alla corrosione
- Ottima saldabilità
- Buona duttilità
- Buona stabilità dimensionale
- Durezza uniforme di 290-330HB

Applicazioni:
- Portastampi
- Stampi iniezione plastica e gomma con finitura superficiale non elevata

Pre-hardened tool steel with high corrosion resistance and workability.

Features:
- Excellent machinability
- Good corrosion resistance
- Excellent weldability
- Good flexibility
- Good dimensional stability
- Hardness uniform 290-330HB

Applications:
- Mold bases
- Plastic and rubber injection molds with acceptable surface finishing

Vorgehärteter Werkzeugstahl mit hoher Korrosionsbeständigkeit und Bearbeitbarkeit.

Merkmalen:
- Ausgezeichnete Bearbeitbarkeit
- Gute Korrosionsbeständigkeit
- Hervorragende Schweißbarkeit
- Gute Flexibilität
- Gute Dimensionsstabilität
- Gleichmäßige Härte 290-330HB

Anwendungen:
- Formenbau
- Kunststoff und Gummi
- Spritzgussformen mit standard Oberflächennachbehandlung

PIASTRE IN LEGHE DI ALLUMINIO
ALUMINIUM ALLOY PLATES
PLATTEN AUS ALUMINIUMLEGIERUNGEN

Le piastre sono fornibili con misure a richiesta
The plates can be provided in sizes on request
Die Platten können nach Maß geliefert werden

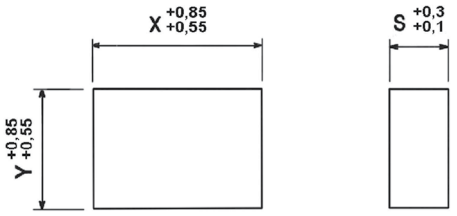

CARATTERISTICHE TECNICHE E TECNOLOGICHE *TECHNICAL AND TECHNOLOGICAL CHARACTERISTICS* TECHNISCHE UND TECHNOLOGISCHE EIGENSCHAFTEN	7000F	UNI EN-AW 7075 T651		
		S 30 - 60 mm	S 60 - 90 mm	S 100 - 120 mm
Carico di rottura Rm (MPa) Load to break Rm (MPa) Bruchlast Rm (MPa)	350 - 370	530	495	410
Carico di snervamento $Rp_{0.2}$ (MPa) Yield strenght $Rp_{0.2}$ (MPa) Streckgrenze $Rp_{0.2}$ (MPa)	310 - 330	460	390 - 420	300
Durezza HB Hardness HB Härte HB	120 - 130	155	145	120
Massima temperatura sforzi prolungati Maximum temperature prolonged stress Maximale Temperatur lange Belastungen	120°C	120°C	120°C	120°C
Massima temperatura sforzi brevi Maximum temperature brief stress Maximale Temperatur kurze Belastungen	160°C	160°C	160°C	160°C

7000F: il materiale ha caratteristiche isotrope, quindi i valori sono uniformi all' interno della piastra e non subiscono variazioni a seconda della direzione degli sforzi.
UNI EN-AW 7075 T651: i valori della lega 7075 sono regolamentati dalla norma UNI EN 485-2. Si tenga presente che il materiale è anisotropo e che le prove meccaniche imposte dalle norme sono eseguite sempre nel senso di laminazione; in senso trasversale i valori possono risultare, nelle piastre con spessori bassi, inferiori del 10-15%. La durezza HB non è regolamentata dalle norme UNI EN 485-2, ma è riportata come valore tipico.
Entrambe le leghe possono essere trattate con "ossidazione nera dura" o con trattamento GHA, che per uno spessore di 60 micron elevano la durezza superficiale fino a 55 HRC.
Le leghe presentano un' eccellente attitudine alle lavorazioni per asportazione di truciolo, in particolare se paragonate ad un acciaio comune come il C40: tempi di lavorazione ridotti del 20-40%, usura utensili ridotta di oltre il 60%. Ottima lucidabilità.

7000F: the material is isotropic, therefore the values are uniform across the plate and do not vary based on the direction of stress.
UNI EN-AW 7075 T651: the values for alloy 7075 are regulated by the UNI EN 485-2 standard. Bear in mind that the material is anisotropic and that the mechanical tests determined by the standard are always performed in the lamination direction; in the cross direction the values can be 10% to 15% lower for low thickness plates. HB hardness is not required according to the UNI EN 485-2 standard; rather, it is provided as a typical value.
Both alloys can be treated with "hard black oxide" or GHA coating; the latter can, at a thickness of 60 micron, increase the surface hardness to about 55 HRC.
Alloys have excellent machinability for its chip removal, especial when compared to a common steel such as C40: machining times cut by 20% to 40%, tool wear cut by more than 60%. Excellent polishing.

7000F: Das Material hat isotropische Eigenschaften, daher sind die Werte innerhalb der Platte gleichmäßig und erfahren keine Änderungen in Abhängigkeit mit der Belastungsrichtung.
UNI EN-AW 7075 T651: Die Werte der Legierung 7075 werden von der Norm UNI EN 485-2 geregelt. Beachten Sie, dass das Material anisotrop ist und dass die von der Norm vorgeschriebenen mechanischen Prüfungen immer in Walzrichtung durchgeführt werden; in Querrichtung können die Werte, insbesondere bei Platten mit niedriger Stärke, um 10-15% geringer ausfallen. Die Härte HB ist nicht von den Normen UNI EN 485-2 geregelt, wird jedoch als typischer Wert angegeben.
Beide Legierungen können mit „schwarzer Harteloxierung" oder mit GHA-Behandlung behandelt werden, wobei die Oberflächenhärte bei einer Stärke von 60 mikron bis etwa 55 HRC erhöht werden kann.
Die Legierung eignet sich hervorragend für die mechanische Zerspanung, insbesondere im Vergleich zu herkömmlichen Stählen wie C40: Um 20-40% kürzere Bearbeitungszeiten, über 60% geringerer Werkzeugverschleiß. Polierfähigkeit Hervorragend.

CARATTERISTICHE DIMENSIONALI FILETTI
THREAD SIZE SPECIFICATIONS
GRÖSSENIGENSCHAFTEN GEWINDE

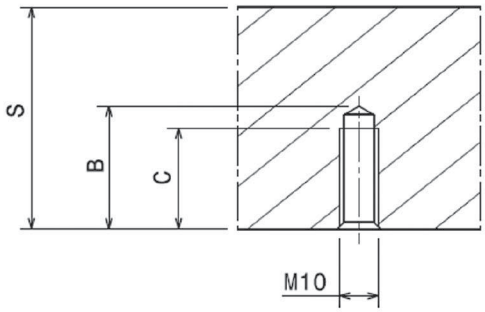

M10		
S	B	C
= 22	21	17
>22	24	18

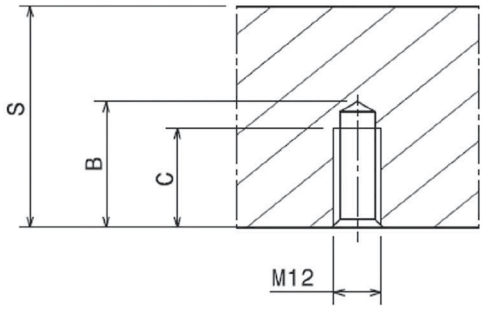

M12		
S	B	C
= 26	25	20.5
>26	28	21

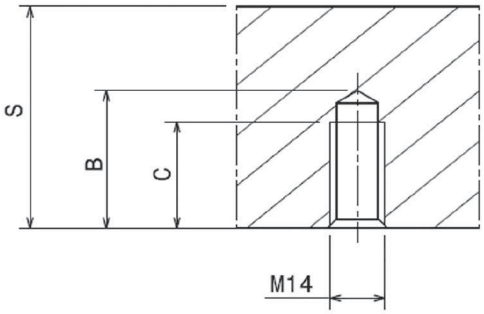

M14		
S	B	C
= 26	25	20
>26	34	27

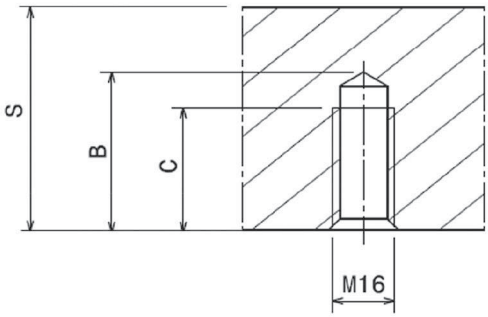

M16		
S	B	C
≥ 46	40	31

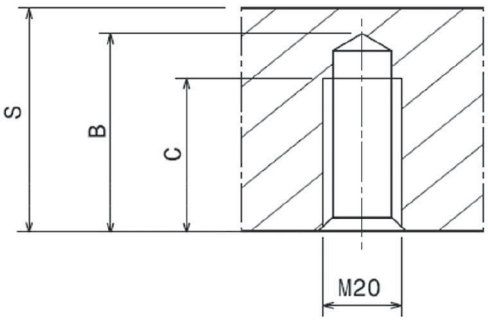

M20		
S	B	C
≥ 56	48	35

TOLLERANZE
TOLERANCES
TOLERANZEN

Tipo - Type - Typ

PSX, PSXE, PI-Z, PI PM, PX, PX-Z

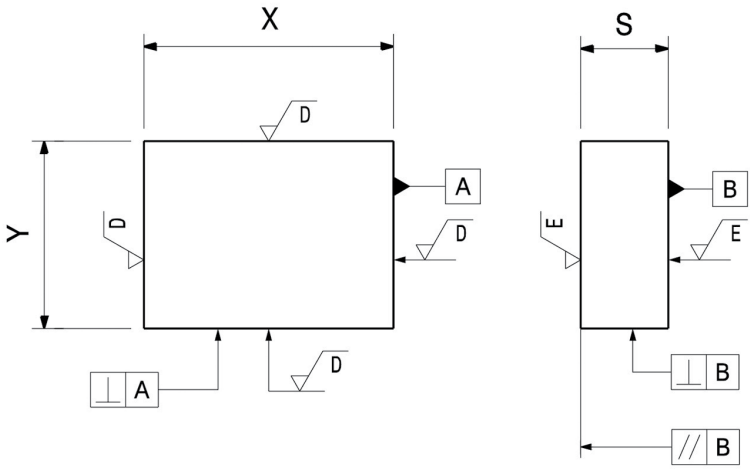

Tolleranze - Tolerances - Toleranzen / Rugosità - Roughness - Rauheit

SERIE	Y	X	S	⊥ A	⊥ B	// B	√D	√E
156x156 ÷ 446x596	± 0,02	± 0,02	+ 0,05/ - 0	0,008/100	0,02/100	0,008/100	Ra 0,6	Ra 0,6
496x496 ÷ 796x996*	± 0,20	± 0,20	+ 0,05/ - 0	0,05/100	0,05/100	0,008/100	Ra 1,6	Ra 0,8

**altre dimensioni non standard a catalogo quando più piccole di 996x996*
**other dimensions not standard in our catalogue when smaller than 996x996 - *anderen besonderen Abmessungen wenn kleiner als 996x996*

Tipo - Type - Typ

PS, PD, PD-C, PF, PF-G

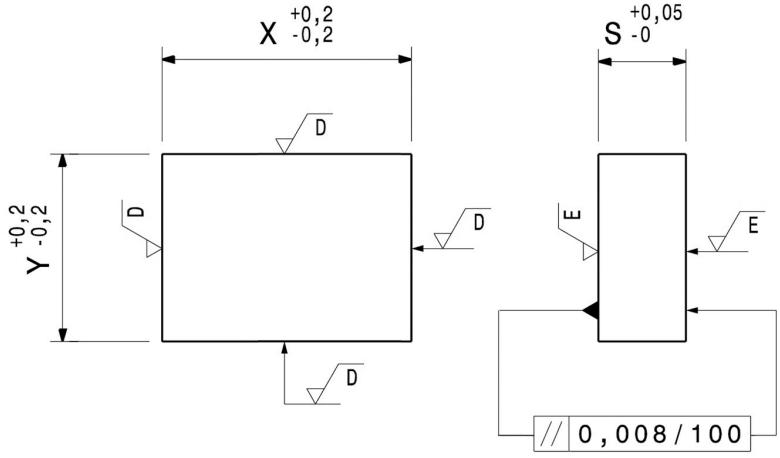

Rugosità - Roughness - Rauheit

SERIE	√D	√E
156x156 ÷ 446x596	Ra 1,6	Ra 0,6
496x496 ÷ 796x996*	Ra 1,6	Ra 0,8

**altre dimensioni non standard a catalogo quando più piccole di 996x996*
**other dimensions not standard in our catalogue when smaller than 996x996*
**anderen besonderen Abmessungen wenn kleiner als 996x996*

TOLLERANZE
TOLERANCES
TOLERANZEN

Tipo - Type - Typ

D, D-H

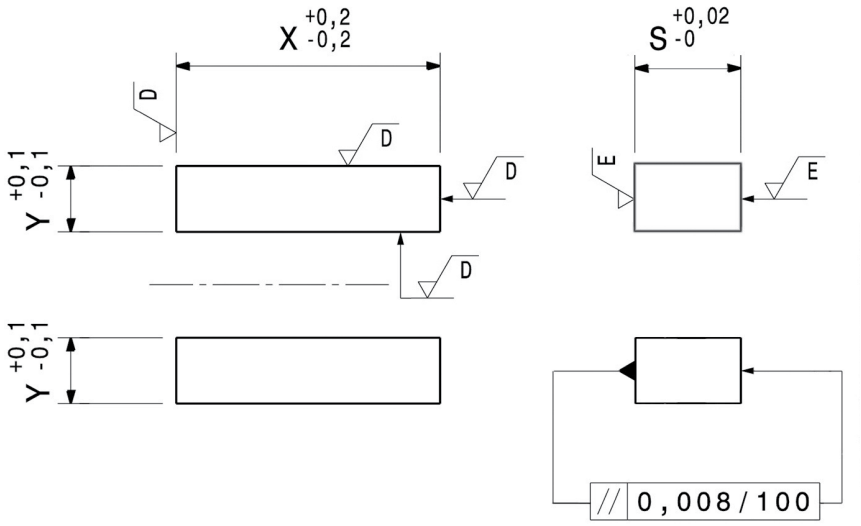

Rugosità - Roughness - Rauheit

SERIE	D	E
156x156 ÷ 446x596	Ra 1,6	Ra 0,6
496x496 ÷ 796x996*	Ra 1,6	Ra 0,8

altre dimensioni non standard a catalogo quando più piccole di 996x996
other dimensions not standard in our catalogue when smaller than 996x996
anderen besonderen Abmessungen wenn kleiner als 996x996

Tipo - Type - Typ

TE, TE-Z

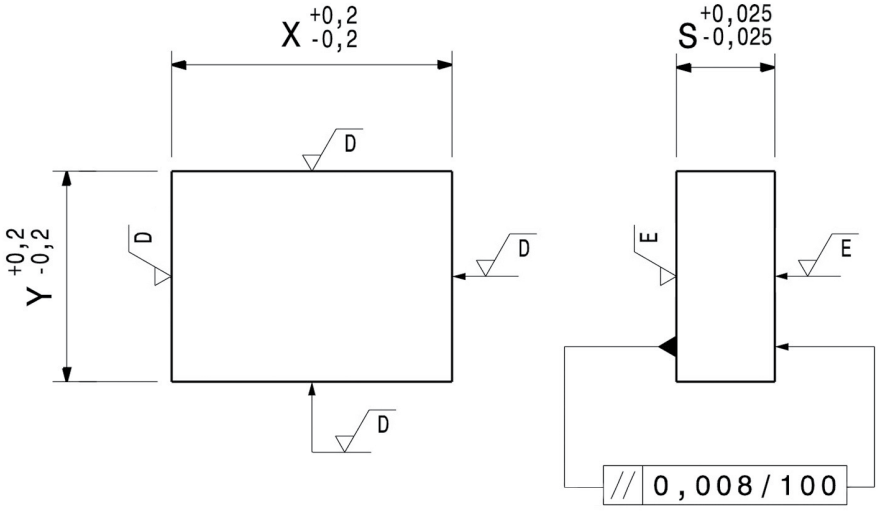

Rugosità - Roughness - Rauheit

SERIE	D	E
156x156 ÷ 446x596	Ra 1,6	Ra 0,6
496x496 ÷ 796x996*	Ra 1,6	Ra 0,8

altre dimensioni non standard a catalogo quando più piccole di 996x996
other dimensions not standard in our catalogue when smaller than 996x996
anderen besonderen Abmessungen wenn kleiner als 996x996

TOLLERANZE
TOLERANCES
TOLERANZEN

Tipo - Type - Typ

TE-G

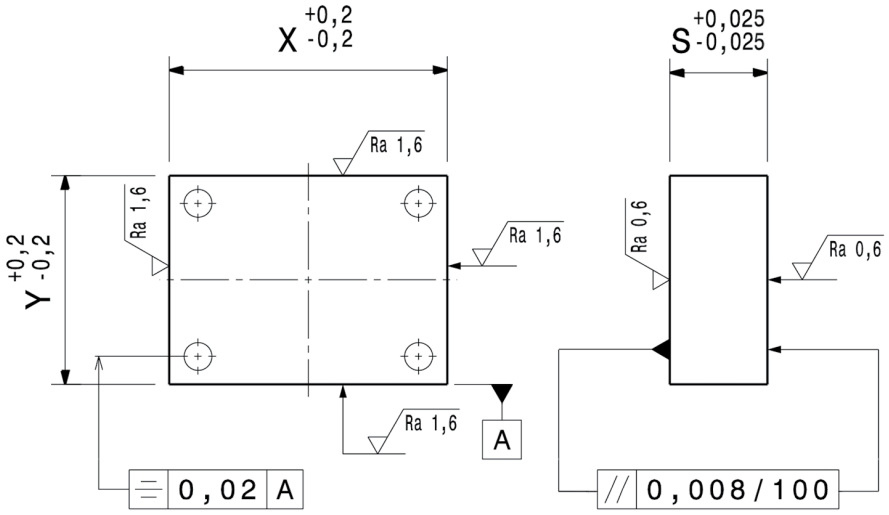

TOLLERANZE
TOLERANCES
TOLERANZEN

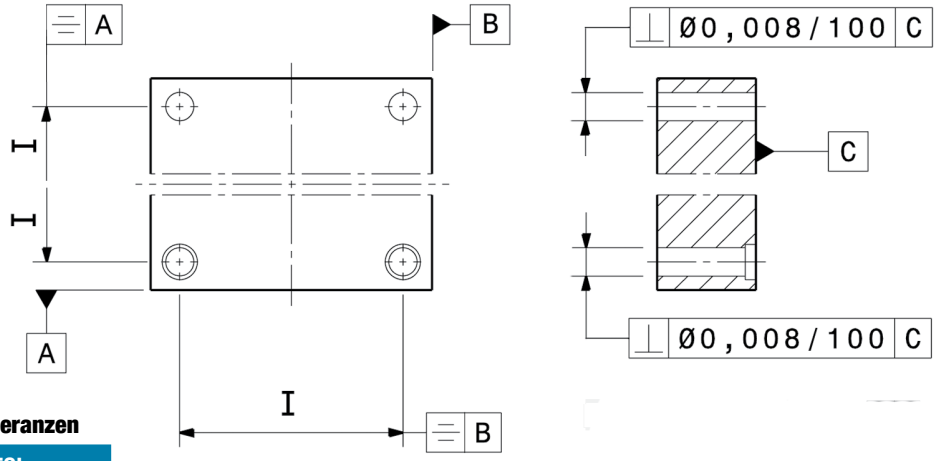

Tolleranze - Tolerances - Toleranzen

I	TOL.
>100 ≤ 125	± 0,008
>125 ≤ 160	± 0,008
>160 ≤ 200	± 0,008
>200 ≤ 250	± 0,008
>250 ≤ 315	± 0,008
>315 ≤ 400	± 0,010
>400 ≤ 500	± 0,010
>500 ≤ 630	± 0,012
>630 ≤ 800	± 0,012
>800 ≤ 996	± 0,012

I	⫤ A	⫤ B
≤ 296	± 0,006	± 0,006
≤ 496	± 0,008	± 0,008
≤ 996	± 0,010	± 0,010

FASCIA DI RIFERIMENTO
REFERENCE BAND
BEZUGSKANTE

Pedrotti ha introdotto una speciale fascia di riferimento per le piastre PSX, PSXE, PI-Z, PI, PM, PX e PX-Z (dalla serie 156x156 alla serie 446x596), allo scopo di agevolare un preciso azzeramento e centraggio allo stampista. La fascia di riferimento è realizzata in un unico e particolare processo di lavorazione meccanica: si tratta di un'operazione estremamente accurata ed abbinata alla finitura delle sedi dei fori delle colonne (rimangono valide le tolleranze di parallelismo e rugosità finora garantite sui lati al di fuori della fascia di riferimento). La lavorazione in unico procedimento garantisce una migliore precisione dimensionale sui lati e un ideale parallelismo tra il piano della fascia e l'interasse dei fori: lo stampista può mettere a comparatore un lato della piastra, riferendosi alla fascia, con la stessa efficienza con cui può mettere a comparatore gli assi dei fori. Per quanto riguarda l'allineamento, il serraggio in morsa delle nostre piastre sulla parte fresata (con tolleranza pari alla situazione precedente) ed un eventuale riferimento (partenza) tramite l'utilizzo della stessa zona, anziché della fascia di riferimento, garantisce i medesimi risultati finora ottenuti utilizzando i nostri prodotti. La dimensione nominale delle piastre è riferita alla fascia di riferimento.

Pedrotti has introduced a special reference band for plates PSX, PSXE, PI-Z, PI, PM, PX and PX-Z (from the 156x156 series to the 446x596 series) with the objective of facilitating precise zeroing and centering for the tool maker. The reference band is made using a single, specific machining process: this is a highly accurate operation, combined with the finish of the seats of the pillar guide holes (the parallelism and roughness tolerance to date guaranteed on the sides outside the reference band remain valid). The unique machining process guarantees greater dimensional precision on the sides and an ideal parallelism between the plane of the band and the center distance of the holes: the tool maker only needs to use a comparator on one side of the plate, referring to the band, with the same efficiency that he can use the comparator on the axes of the holes. In terms of the alignment, closing the milled part of our plates (with a tolerance equal to the previous situation) in a vice and an eventual reference (start) using the same zone, rather than the reference band, guarantees the same results obtained to date using our products. The nominal dimension of the plate refers to the reference band.

Pedrotti hat eine spezielle Bezugskante für die Platten PSX, PSXE, PI-Z, PI, PM, PX und PX-Z (von Serie 156x156 bis Serie 446x596) eingeführt, um dem Werkzeugbauer die präzise Nullstellung und Zentrierung zu erleichtern. Die Bezugskante wird in einem einzigen, speziellen mechanischen Bearbeitungsprozess hergestellt: Dieser hochpräzise Vorgang wird zusammen mit der Fertigbearbeitung der Führungsbohrungen der Säulen ausgeführt (die bisher außerhalb der Bezugskante garantierten seitlichen Parallelität- und Rauhtiefetoleranzen bleiben weiterhin gültig). Die Bearbeitung in einer Aufspannung sichert eine höhere Präzision der Abmessungen an den Seiten und eine ideale Parallelität zwischen Fläche der Bezugskante und Lochabständen zu: bezogen auf die Bezugskante kann der Werkzeugbauer einen Vergleichsmesser an einer Seite der Platte anlegen und erzielt das Ergebnis mit der gleichen Effizienz, mit der er die Lochachsen ausmessen kann. Im Hinblick auf die Ausrichtung bieten das Einspannen unserer Platten mit der gefrästen Seite (mit der gleichen Toleranz wie zuvor) in den Schraubstock und ein eventueller Bezugspunkt (Startpunkt) unter Verwendung des gleichen Bereichs, an Stelle der Bezugskante, die gleichen Ergebnisse, die bisher mit unseren Produkten erzielt werden konnten. Die Nenngröße der Platten ist auf die Bezugskante bezogen.

DIMENSIONI FASCIA DI RIFERIMENTO
REFERENCE BAND DIMENSIONS
ABMESSUNGEN DER BEZUGSKANTE

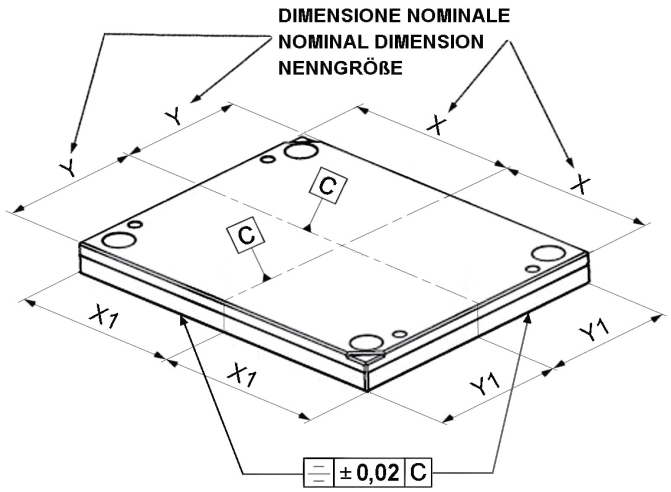

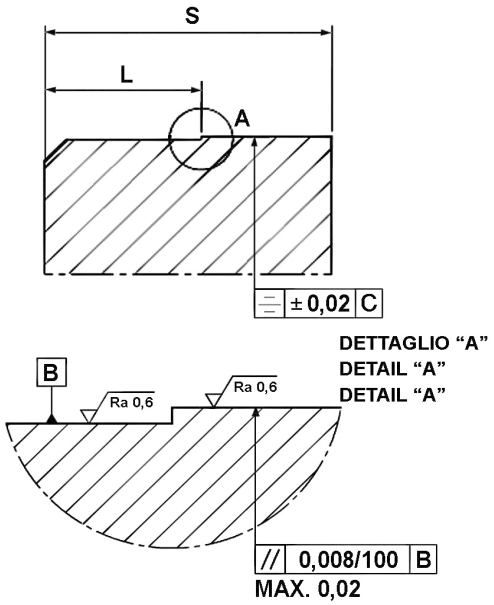

Valido per le serie: 156x156 ÷ 446x596 **Valid for series:** 156x156 ÷ 446x596 **Gültig für die Serie:** 156x156 ÷ 446x596

PIASTRA	SERIE	L										
PLATE PLATTE	*SERIES* SERIE	S 22	S 26	S36	S 46	S 56	S 66	S 76	S 96	S 106	S 116	S 146
PSX	156	6	6	6	6							
	196		6	6	6	10						
	246		6	6	6	10						
	296			6	6	10	10	10				
	346				6	10	10	10	10			
	396				6	10	10	10	10	10		
	446				6	10	10	10	10	10	10	10
PSXE	156				6	10	10	10				
	196				6	10	10	10	10			
	246				6	10	10	10	10			
	296				6	10	10	10	10		10	
	346					10	10	10	10		10	
	396					10	10	10	10	10	10	10
	446					10	10	10	10	10	10	10
PI / PI-Z / PM	156	6	6	6	6	10	10	10				
	196	6	6	6	6	10	10	10	10			
	246		6	6	6	10	10	10	10			
	296		6	6	6	10	10	10	10		10	
	346		6	6	6	10	10	10	10		10	
	396			6	6	10	10	10	10	10	10	10
	446			6	6	10	10	10	10	10	10	10
PX	156		6									
	196		6									
	246			6								
	296			6								
	346				6							
	396				6							
	446				6							
PX - Z	156		6									
	196		6									
	246			6								
	296			6								
	346				6							
	396				6							
	446				6							

SCARICO APERTURA STAMPO

DIE OPENING LEVER SLOT

ABHEBEECKE FORMÖFFNUNG

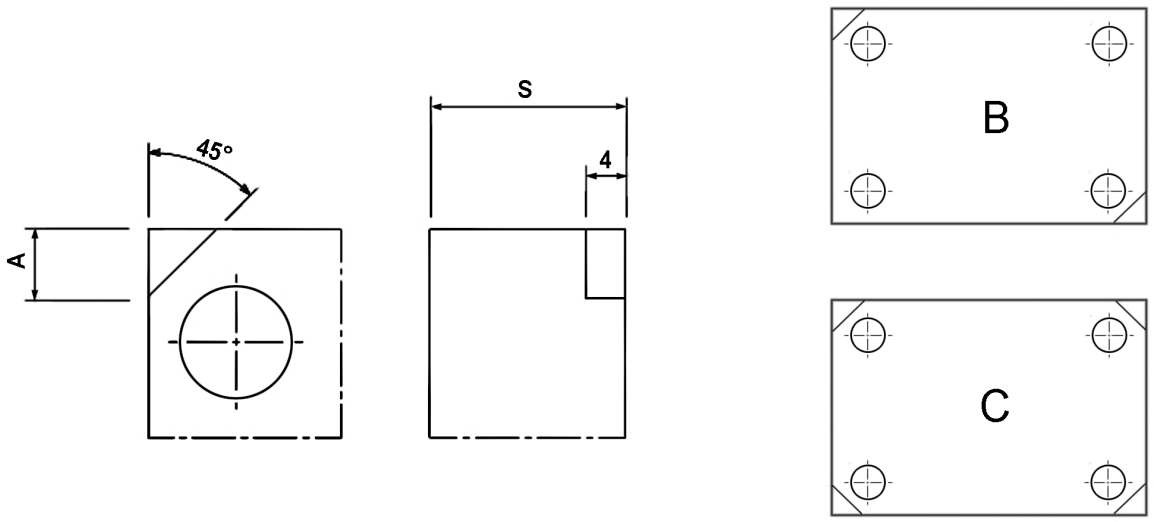

PIASTRA	SERIE	N° DI SCARICHI	A														
PLATE PLATTE	*SERIES* SERIE	*N° OF LEVER SLOTS* Nr. ABHEBEECKEN	S 22	S 26	S 36	S 46	S 56	S 66	S 76	S 86	S 96	S 106	S 116	S 136	S 146	S 156	S 196
PSX	156	2 (B)	-	16	16	16											
	196	2 (B)		16	16	16	16										
	246	2 (B)		-	20	20	20										
	296	2 (B)			23	23	23	23	23								
	346	2 (B)				23	23	23	23		23						
	396	2 (B)				34	34	34	34		34	34					
	446	2 (B)				34	34	34	34		34	34	34		34		
PI / PM	156	2 (B)	16	16	16	16	16	16	16								
	196	2 (B)	16	16	16	16	16	16	16		16						
	246	2 (B)		20	20	20	20	20	20		20						
	296	2 (B)		23	23	23	23	23	23		23		23				
	346	2 (B)		23	23	23	23	23	23		23		23				
	396	2 (B)			34	34	34	34	34		34	34	34		34		
	446	2 (B)			34	34	34	34	34		34	34	34		34		
PX	156	2 (B)		16													
	196	2 (B)		16													
	246	4 (C)			20												
	296	4 (C)			23												
	346	4 (C)				23											
	396	4 (C)				34											
	446	4 (C)				34											

SCARICO APERTURA STAMPO

DIE OPENING LEVER SLOT

ABHEBEECKE FORMÖFFNUNG

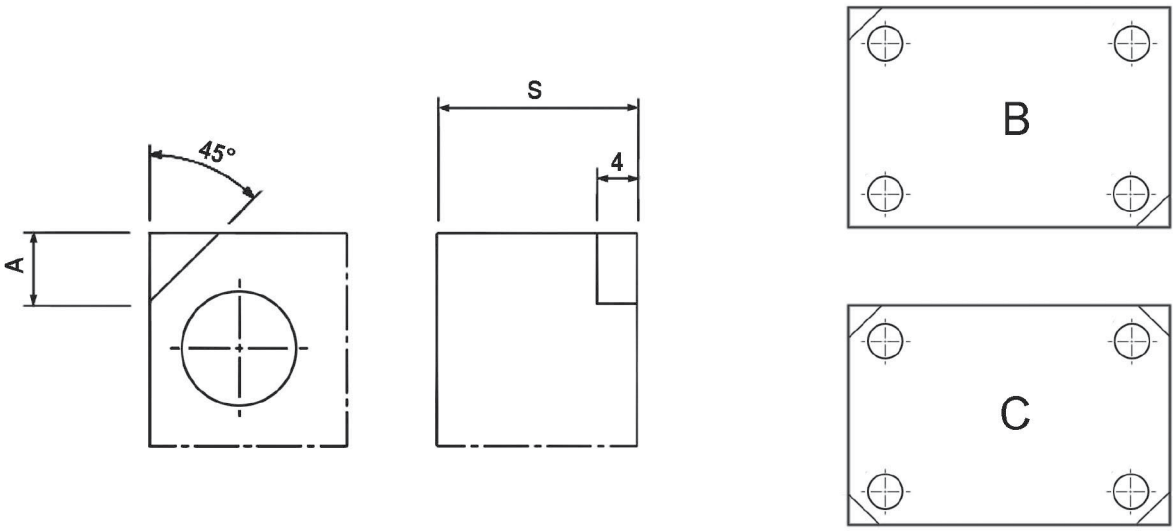

PIASTRA	SERIE	N° DI SCARICHI	A														
PLATE PLATTE	*SERIES* SERIE	*N° OF LEVER SLOTS* Nr. ABHEBEECKEN	S 22	S 26	S 36	S 46	S 56	S 66	S 76	S 86	S 96	S 106	S 116	S 136	S 146	S 156	S 196
PSXE	156	2 (B)				-	16	16	16								
	196	2 (B)				-	16	16	16		16						
	246	2 (B)				-	20	20	20		20						
	296	2 (B)				-	23	23	23		23		23				
	346	2 (B)					23	23	23		23		23				
	396	2 (B)					-	34	34		34	34	34		34		
	446	2 (B)					-	34	34		34	34	34		34		
	496	2 (B)					-	34	34	34	34		34	34		34	34
	546	2 (B)					-		34	34	34		34	34		34	34
	596	2 (B)							34	34	34		34	34		34	34
	696	2 (B)							40	40	40		40	40		40	40
	796	2 (B)							40		40		40	40		40	40
PI-Z	156	2 (B)	16	16	16	16	16	16	16								
	196	2 (B)	16	16	16	16	16	16	16		16						
	246	2 (B)		20	20	20	20	20	20		20						
	296	2 (B)		23	23	23	23	23	23		23		23				
	346	2 (B)		23	23	23	23	23	23		23		23				
	396	2 (B)			34	34	34	34	34		34	34	34		34		
	446	2 (B)			34	34	34	34	34		34	34	34		34		
	496	2 (B)					34	34	34	34	34		34	34		34	34
	546	2 (B)					34		34	34	34		34	34		34	34
	596	2 (B)							34	34	34		34	34		34	34
	696	2 (B)							40	40	40		40	40		40	40
	796	2 (B)							40		40		40	40		40	40
PX-Z	156	2 (B)		16													
	196	2 (B)		16													
	246	4 (C)			20												
	296	4 (C)			23												
	346	4 (C)				23											
	396	4 (C)				34											
	446	4 (C)				34											
	496	4 (C)				34	34		34								
	546	4 (C)				34	34		34								
	596	4 (C)				34	34		34								
	696	4 (C)				40	40		40								
	796	4 (C)				40	40		40								

COMPOSIZIONI
COMPOSITIONS
KOMPOSITIONEN

Tipo - Type - Typ
X

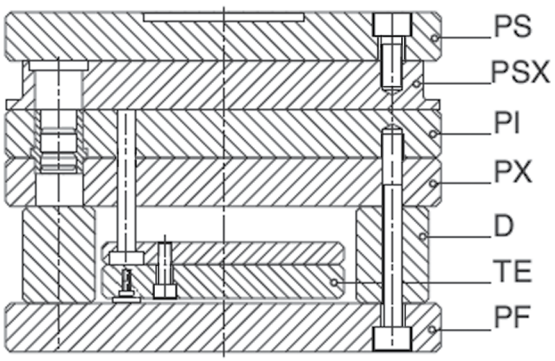

Tipo - Type - Typ
X + M

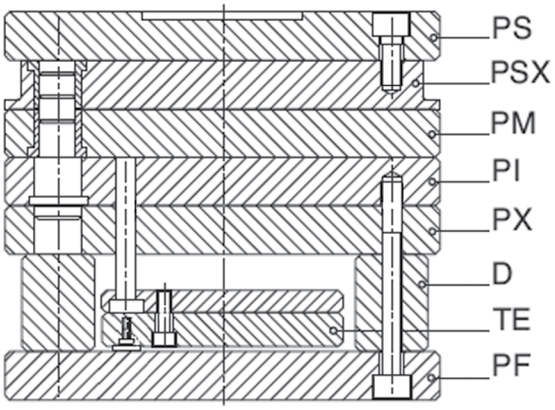

Tipo - Type - Typ
XE

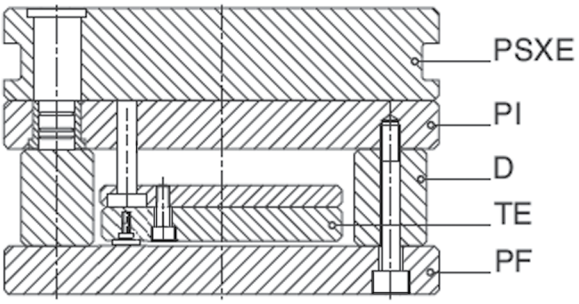

Tipo - Type - Typ
XE + M

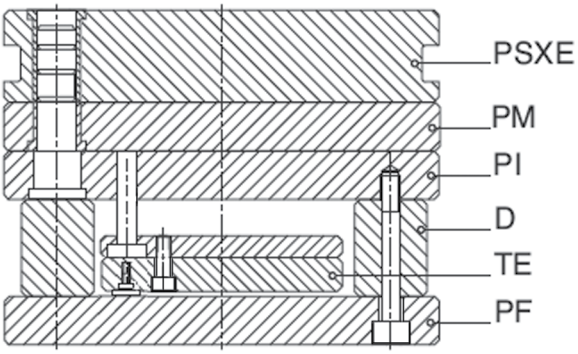

Tipo - Type - Typ
X-Z

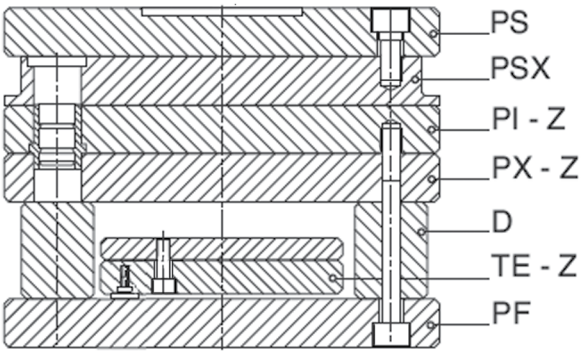

Tipo - Type - Typ
X-Z + M

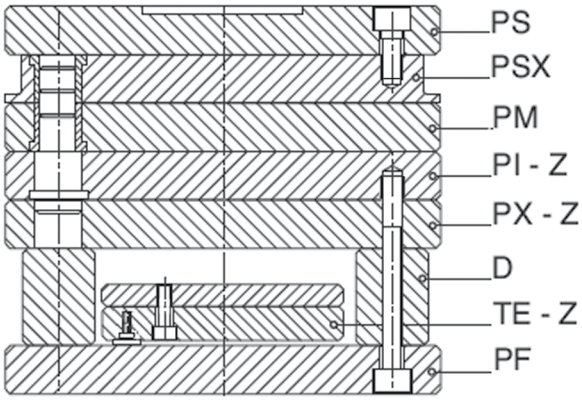

COMPOSIZIONI
COMPOSITIONS
KOMPOSITIONEN

Tipo - Type - Typ
XE-Z

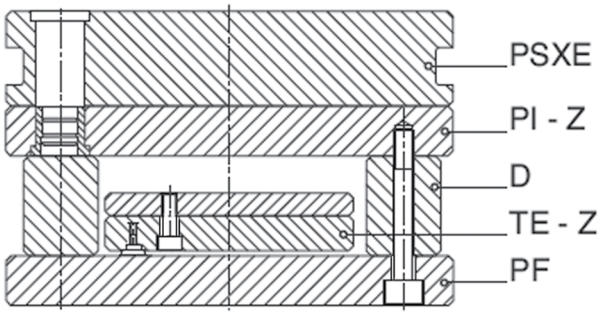

Tipo - Type - Typ
XE-Z + M

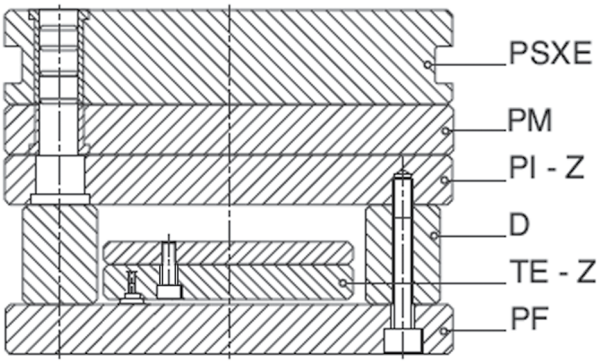

Tipo - Type - Typ
EUR X

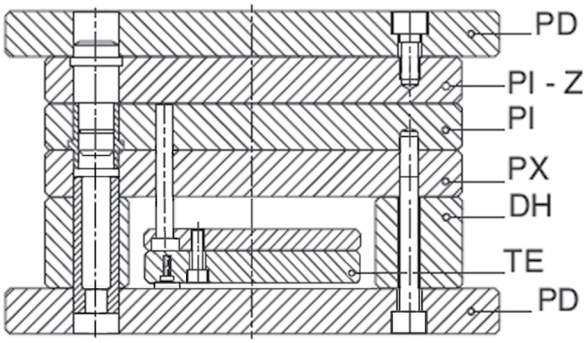

Tipo - Type - Typ
EUR X + M

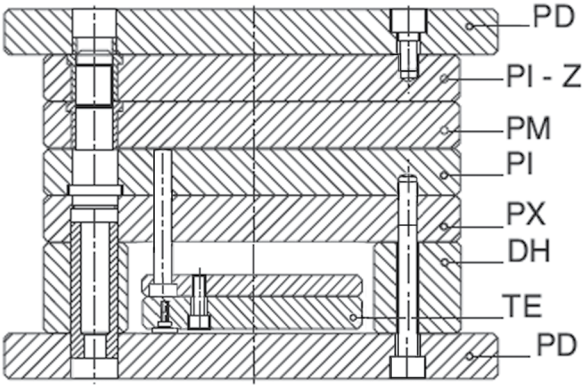

Tipo - Type - Typ
EUR X-Z

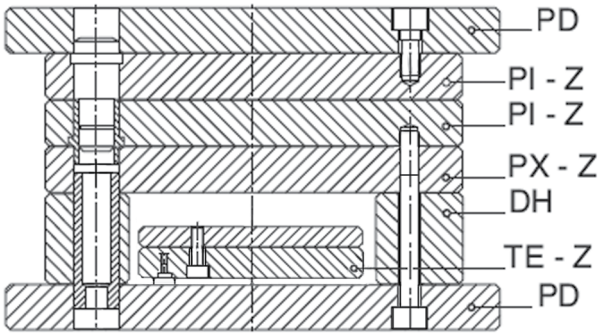

Tipo - Type - Typ
EUR X-Z + M

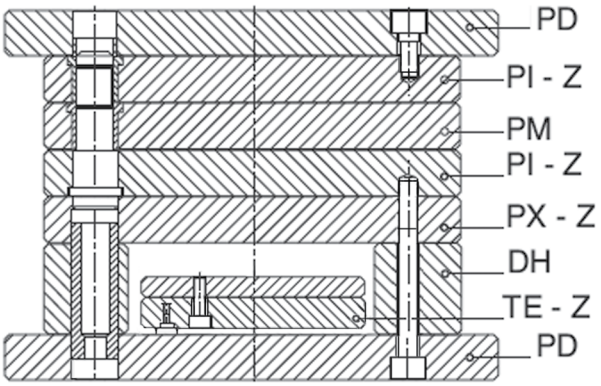

COMPOSIZIONI
COMPOSITIONS
KOMPOSITIONEN

Tipo - Type - Typ
XG

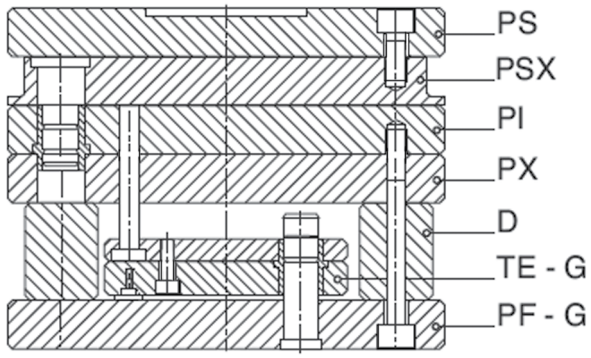

Tipo - Type - Typ
XG + M

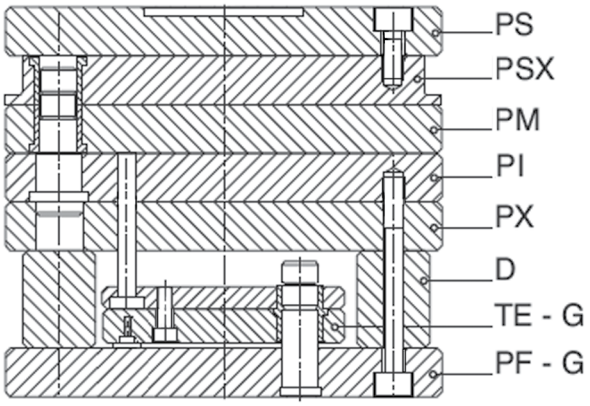

Tipo - Type - Typ
XE-G

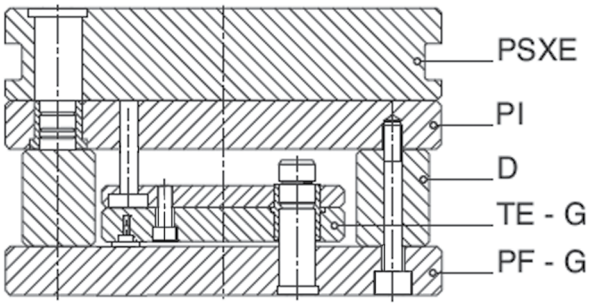

Tipo - Type - Typ
XE-G + M

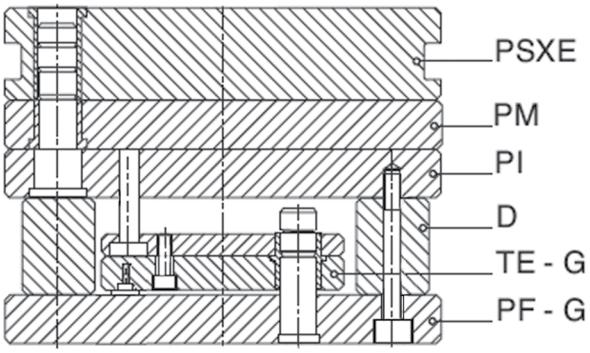

ESEMPI DI MONTAGGI ALTERNATIVI

EXAMPLES OF ALTERNATIVE ASSEMBLINGS

BEISPIELE VON ALTERNATIVEN MONTAGEN

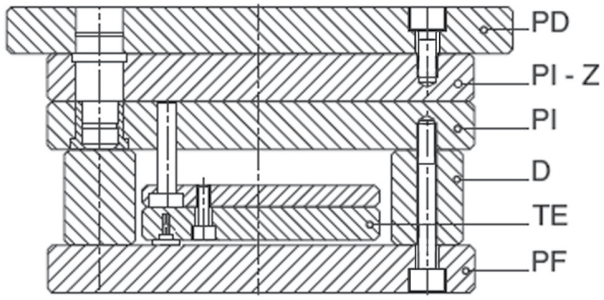

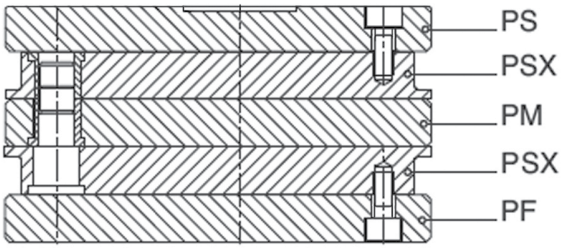

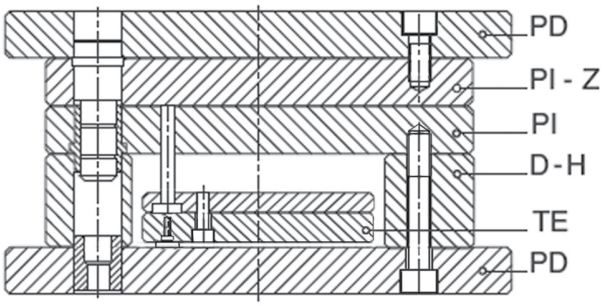

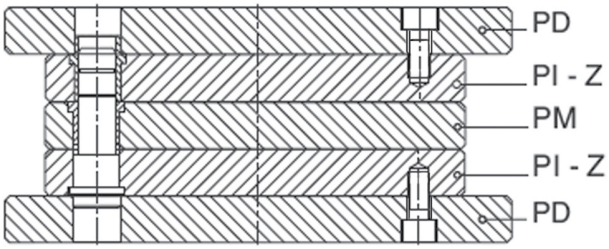

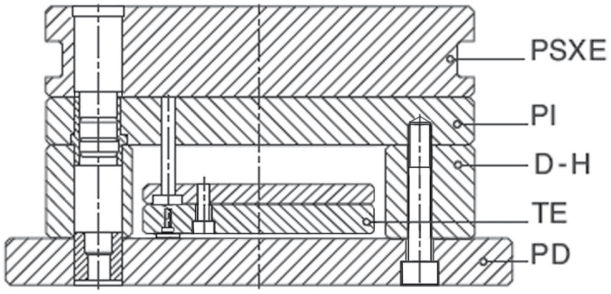

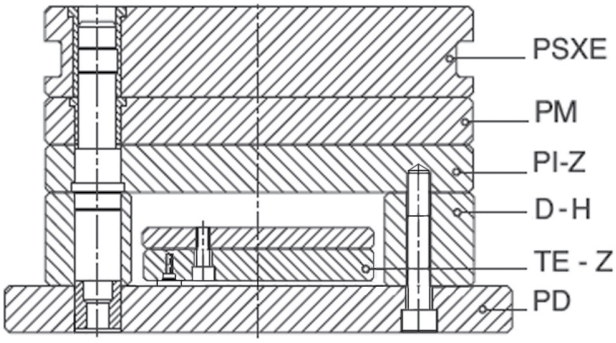

PS

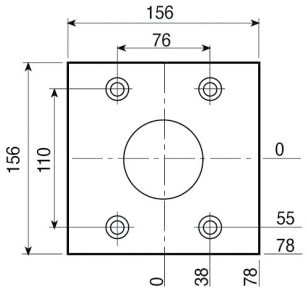

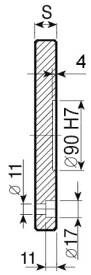

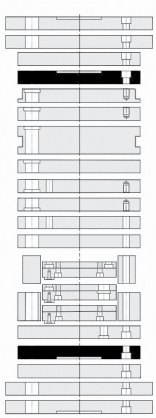

1.1730
S
22

PSX

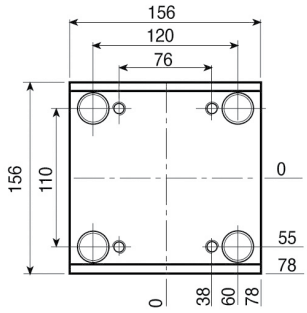

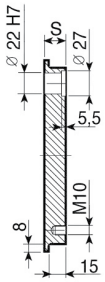

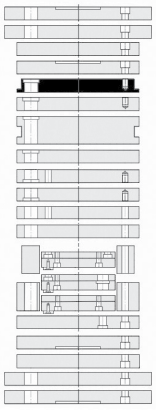

1.1730	TOOLOX 33
S	**S**
22	22
26	26
36	36
46	46

PI-Z

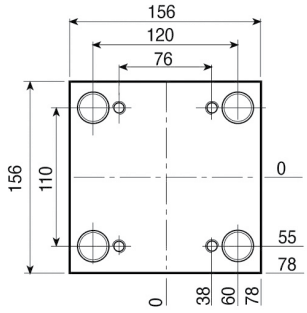

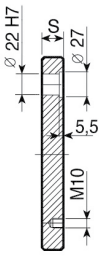

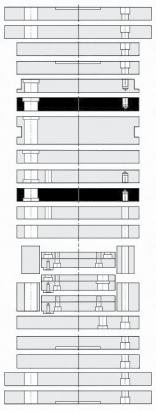

1.1730	TOOLOX 33
S	**S**
22	22
26	26
36	36
46	46
56	56
66	66
76	76

PI

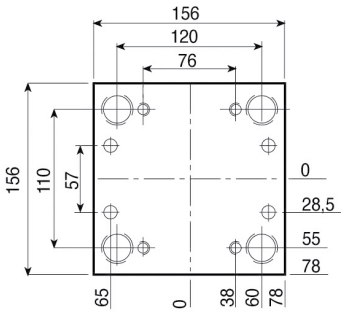

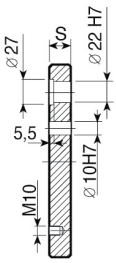

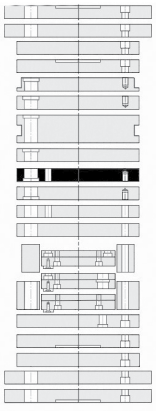

1.1730	TOOLOX 33
S	**S**
22	22
26	26
36	36
46	46
56	56
66	66
76	76

Esempio di ordinativo ***Order example*** ***Bestellbeispiel***	articolo *article* *Artikel*	serie *series* *Serie*	spessore *thickness* *Dicke*	materiale *material* *Material*
	PSX	156 x 156	46	1.1730

Altri materiali sono disponibili a richiesta (1.2085 - 1.2714 - alluminio...)
Other materials available on request (1.2085 - 1.2714 - aluminium...)
Andere Materialien auf Anfrage verfügbar (1.2085 - 1.2714 - Aluminium...)

PSXE

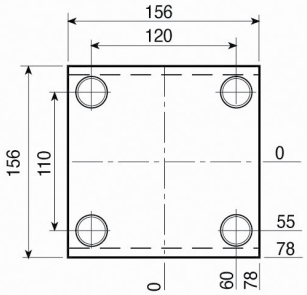

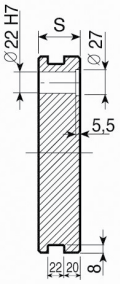

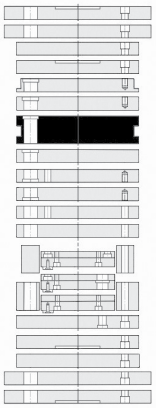

1.1730	TOOLOX 33
S	**S**
46	46
56	56
66	66
76	76

PM

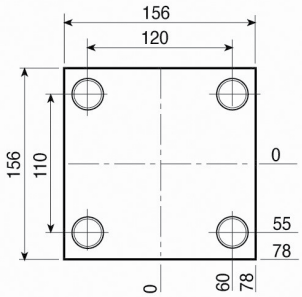

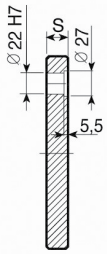

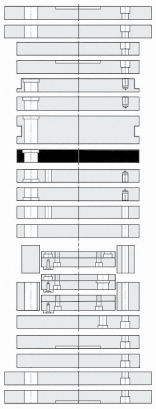

1.1730	TOOLOX 33
S	**S**
22	22
26	26
36	36
46	46
56	56
66	66
76	76

PX

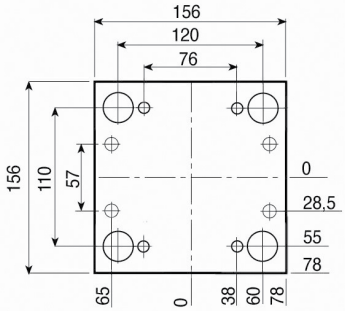

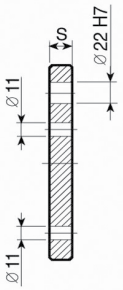

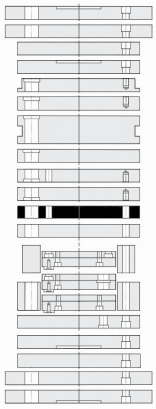

1.1730
S
26

PX-Z

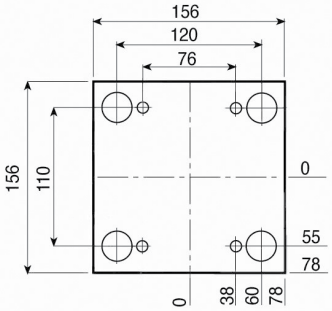

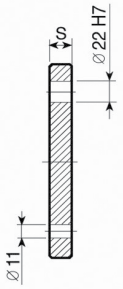

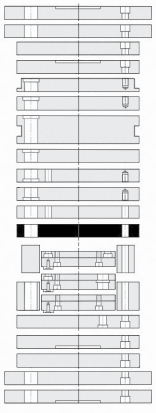

1.1730
S
26

Esempio di ordinativo *Order example* *Bestellbeispiel*	articolo *article* *Artikel*	serie *series* *Serie*	spessore *thickness* *Dicke*	materiale *material* *Material*
	PSXE	156 x 156	46	1.1730

Altri materiali sono disponibili a richiesta (1.2085 - 1.2714 - alluminio...)
Other materials available on request (1.2085 - 1.2714 - aluminium...)
Andere Materialien auf Anfrage verfügbar (1.2085 - 1.2714 - Aluminium...)

PF

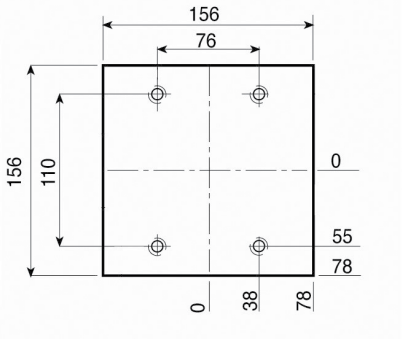

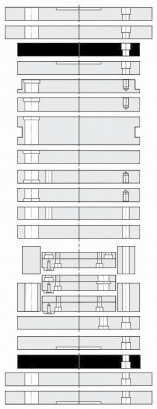

1.1730

S
22

PF-G

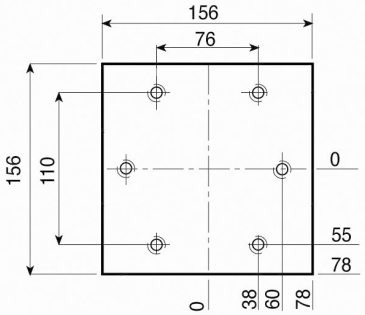

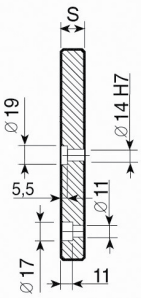

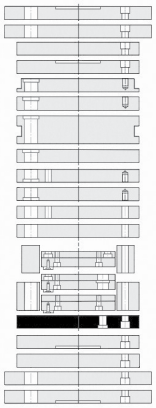

1.1730

S
22

PD

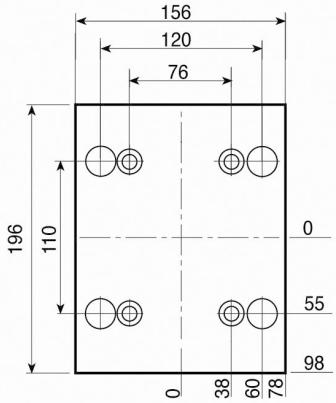

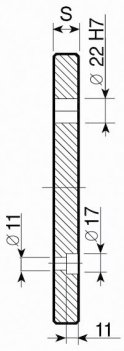

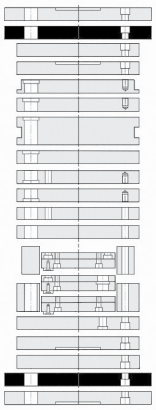

1.1730

S
22

PD-C

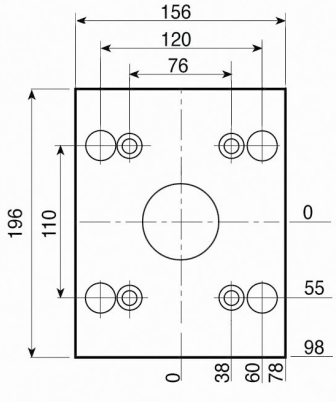

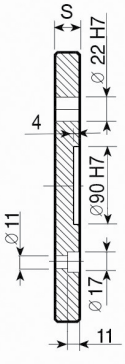

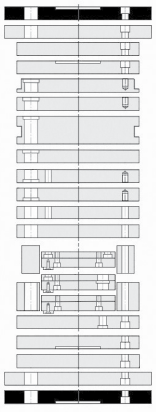

1.1730

S
22

Esempio di ordinativo *Order example* *Bestellbeispiel*	articolo *article* *Artikel*	serie *series* *Serie*	spessore *thickness* *Dicke*	materiale *material* *Material*
	PF-G	156 x 156	22	1.1730

Altri materiali sono disponibili a richiesta (1.2085 - 1.2714 - alluminio...)
Other materials available on request (1.2085 - 1.2714 - aluminium...)
Andere Materialien auf Anfrage verfügbar (1.2085 - 1.2714 - Aluminium...)

D

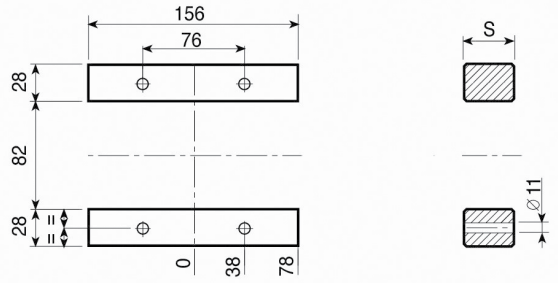

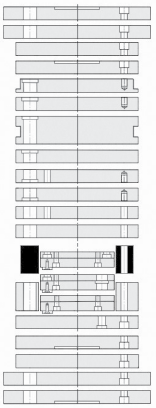

1.1730

S
57
77

D-H

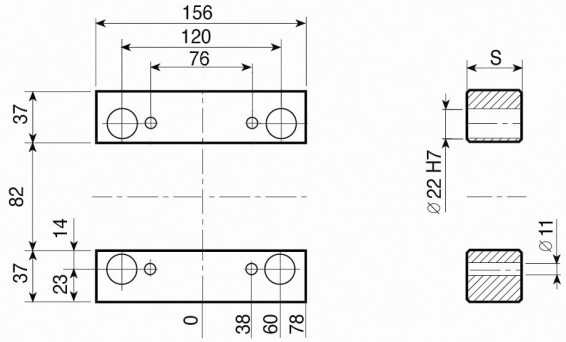

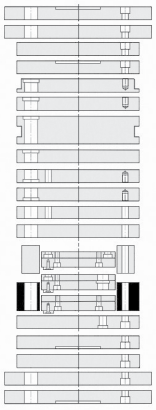

1.1730

S
57
77

TE {TE-S / TE-I

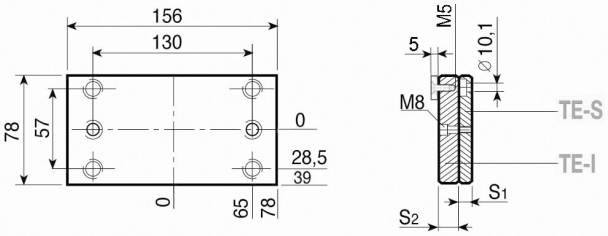

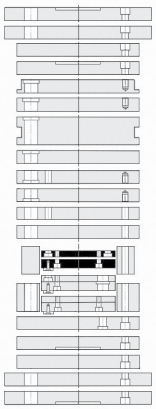

1.1730

S1 - 12
S2 - 18

TE-Z {TE-Z-S / TE-I

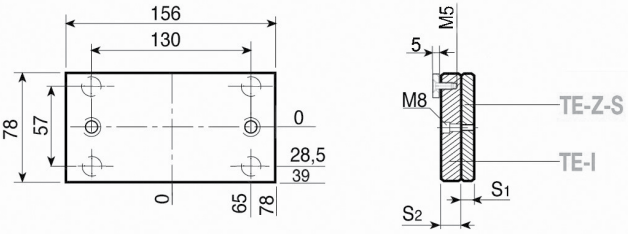

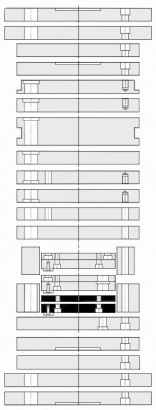

1.1730

S1 - 12
S2 - 18

Esempio di ordinativo ***Order example*** ***Bestellbeispiel***	articolo *article* *Artikel* D-H	serie *series* *Serie* 156 x 156	spessore *thickness* *Dicke* 77	materiale *material* *Material* 1.1730

Altri materiali sono disponibili a richiesta (1.2085 - 1.2714 - alluminio...)
Other materials available on request (1.2085 - 1.2714 - aluminium...)
Andere Materialien auf Anfrage verfügbar (1.2085 - 1.2714 - Aluminium...)

TE-G { TE-G-S / TE-G-I

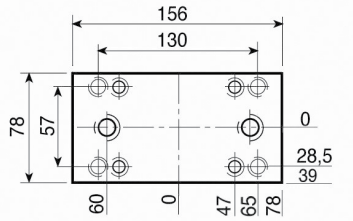

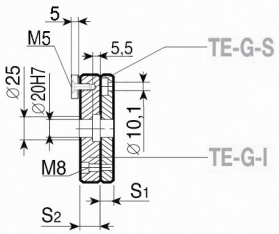

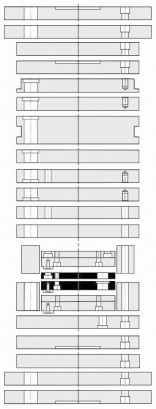

1.1730

S_1 - 12

S_2 - 18

156

Esempio di ordinativo	articolo	serie	spessore	materiale
Order example	*article*	*series*	*thickness*	*material*
Bestellbeispiel	*Artikel*	*Serie*	*Dicke*	*Material*
	TE-G-I	156 x 156	18	1.1730

Altri materiali sono disponibili a richiesta (1.2085 - 1.2714 - alluminio...)
Other materials available on request (1.2085 - 1.2714 - aluminium...)
Andere Materialien auf Anfrage verfügbar (1.2085 - 1.2714 - Aluminium...)

PS

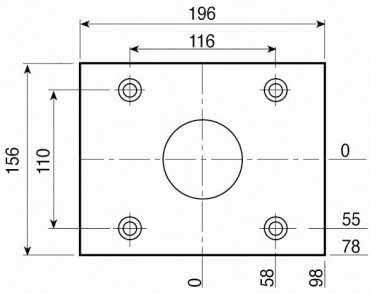

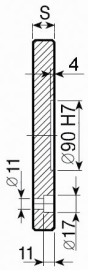

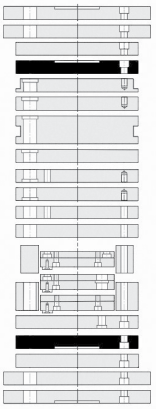

1.1730
S
22

PSX

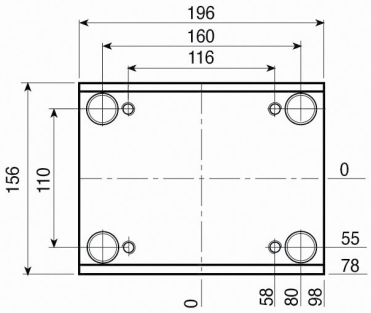

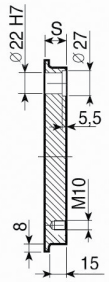

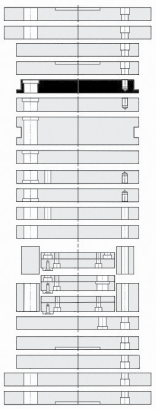

1.1730	TOOLOX 33
S	**S**
22	22
26	26
36	36
46	46

PI-Z

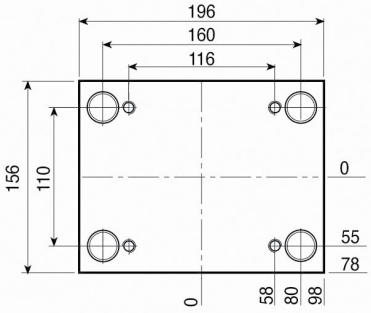

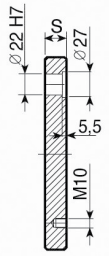

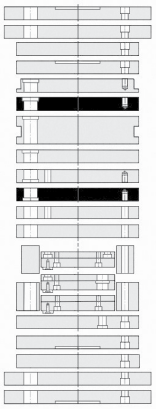

1.1730	TOOLOX 33
S	**S**
22	22
26	26
36	36
46	46
56	56
66	66
76	76

PI

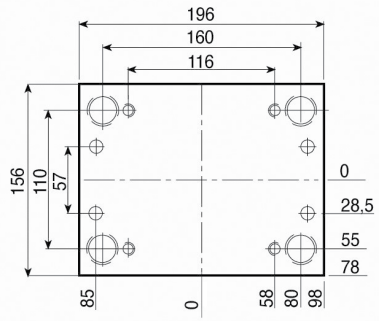

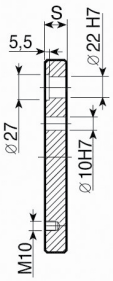

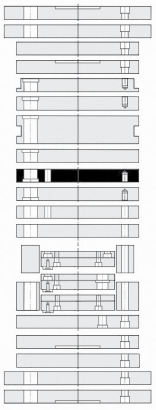

1.1730	TOOLOX 33
S	**S**
22	22
26	26
36	36
46	46
56	56
66	66
76	76

Esempio di ordinativo ***Order example*** ***Bestellbeispiel***	articolo *article* *Artikel*	serie *series* *Serie*	spessore *thickness* *Dicke*	materiale *material* *Material*
	PSX	156 x 196	46	1.1730

Altri materiali sono disponibili a richiesta (1.2085 - 1.2714 - alluminio...)
Other materials available on request (1.2085 - 1.2714 - aluminium...)
Andere Materialien auf Anfrage verfügbar (1.2085 - 1.2714 - Aluminium...)

PSXE

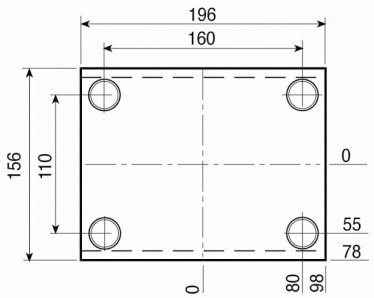

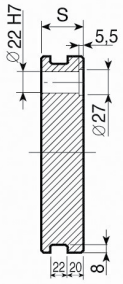

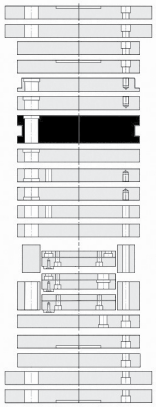

1.1730	TOOLOX 33
S	**S**
46	46
56	56
66	66
76	76

PM

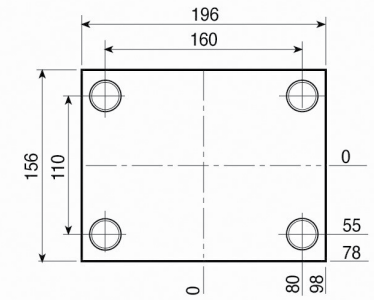

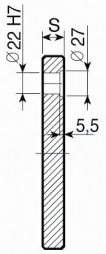

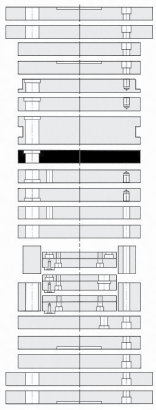

1.1730	TOOLOX 33
S	**S**
22	22
26	26
36	36
46	46
56	56
66	66
76	76

PX

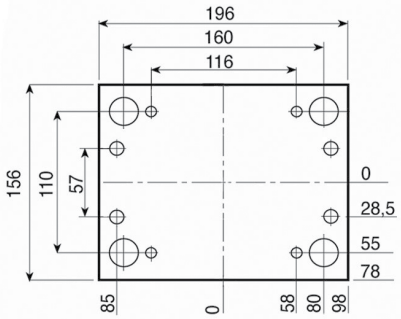

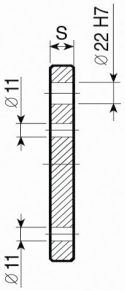

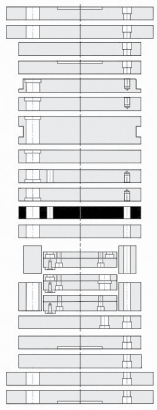

1.1730
S
26

PX-Z

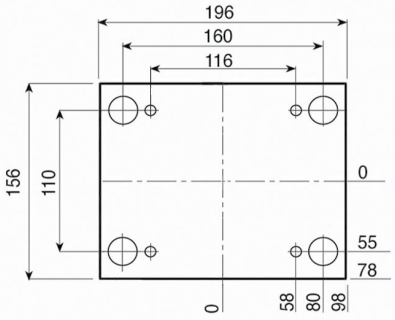

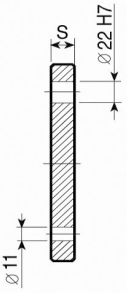

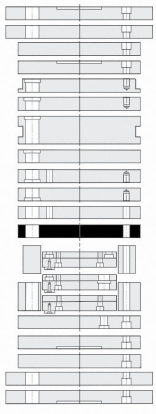

1.1730
S
26

156

Esempio di ordinativo	articolo	serie	spessore	materiale
Order example	*article*	*series*	*thickness*	*material*
Bestellbeispiel	*Artikel*	*Serie*	*Dicke*	*Material*
	PSXE	156 x 196	46	1.1730

Altri materiali sono disponibili a richiesta (1.2085 - 1.2714 - alluminio...)
Other materials available on request (1.2085 - 1.2714 - aluminium...)
Andere Materialien auf Anfrage verfügbar (1.2085 - 1.2714 - Aluminium...)

PF

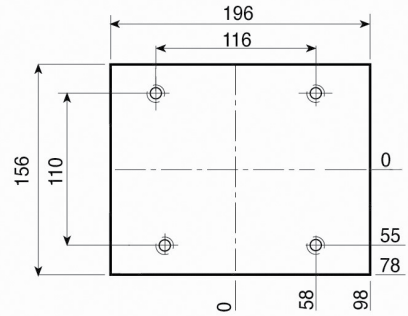

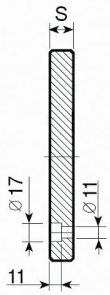

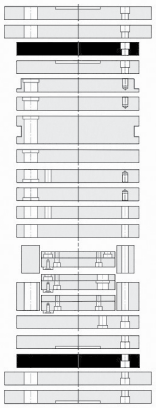

1.1730

S
22

PF-G

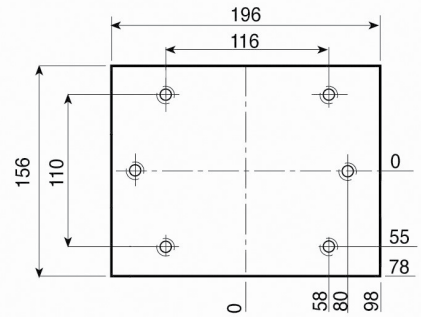

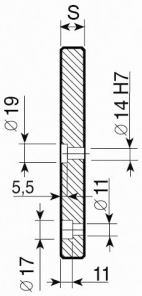

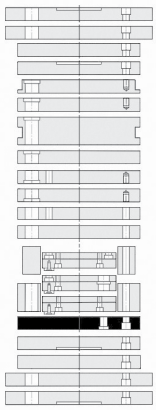

1.1730

S
22

PD

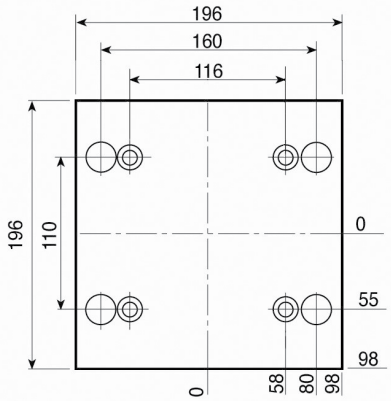

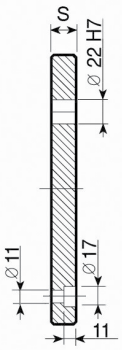

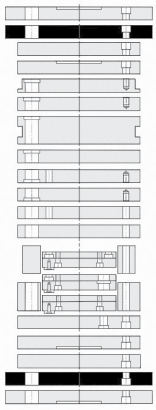

1.1730

S
22

PD-C

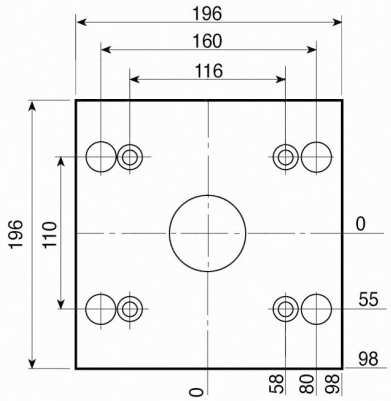

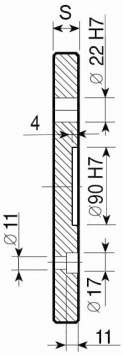

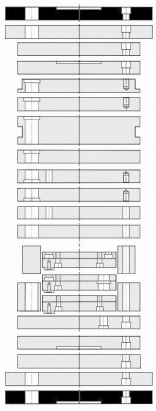

1.1730

S
22

Esempio di ordinativo ***Order example*** ***Bestellbeispiel***	articolo *article* *Artikel*	serie *series* *Serie*	spessore *thickness* *Dicke*	materiale *material* *Material*
	PF-G	156 x 196	22	1.1730

Altri materiali sono disponibili a richiesta (1.2085 - 1.2714 - alluminio...)
Other materials available on request (1.2085 - 1.2714 - aluminium...)
Andere Materialien auf Anfrage verfügbar (1.2085 - 1.2714 - Aluminium...)

D

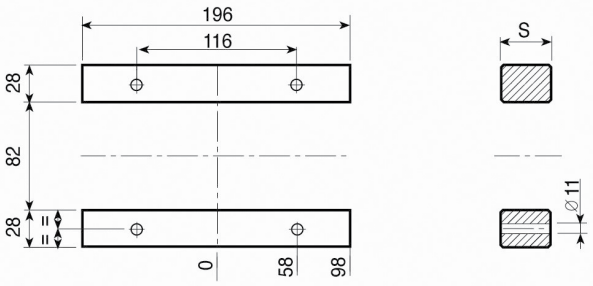

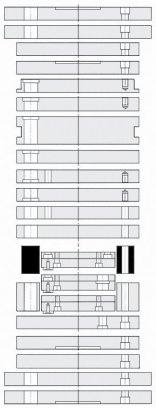

1.1730

S
57
77

D-H

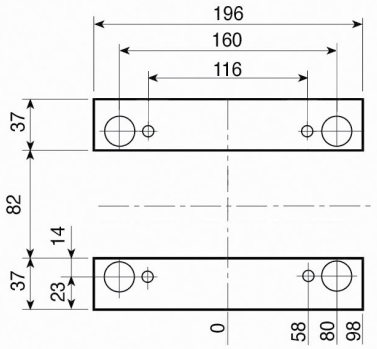

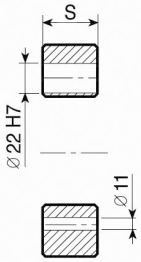

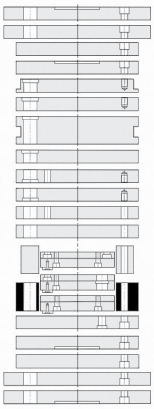

1.1730

S
57
77

TE {TE-S / TE-I}

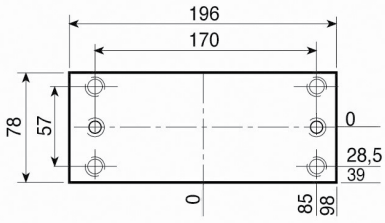

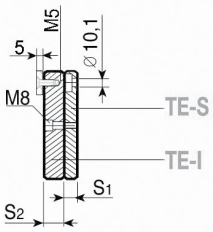

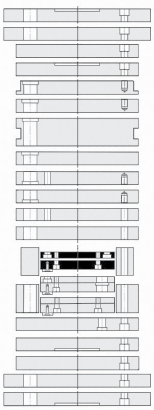

1.1730

S1 - 12
S2 - 18

TE-Z {TE-Z-S / TE-I}

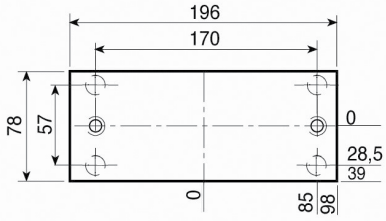

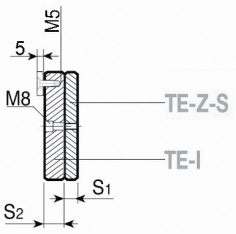

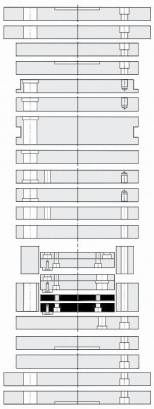

1.1730

S1 - 12
S2 - 18

156

Esempio di ordinativo ***Order example*** **Bestellbeispiel**	articolo *article* *Artikel*	serie *series* *Serie*	spessore *thickness* *Dicke*	materiale *material* *Material*
	D-H	156 x 196	77	1.1730

Altri materiali sono disponibili a richiesta (1.2085 - 1.2714 - alluminio...)
Other materials available on request (1.2085 - 1.2714 - aluminium...)
Andere Materialien auf Anfrage verfügbar (1.2085 - 1.2714 - Aluminium...)

TE-G { TE-G-S / TE-G-I

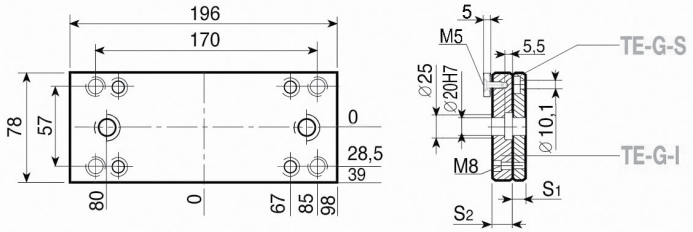

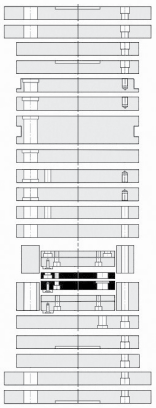

1.1730

S_1 - 12

S_2 - 18

	articolo	serie	spessore	materiale
Esempio di ordinativo	*article*	*series*	*thickness*	*material*
Order example	*Artikel*	*Serie*	*Dicke*	*Material*
Bestellbeispiel	TE-G-I	156 x 196	18	1.1730

Altri materiali sono disponibili a richiesta (1.2085 - 1.2714 - alluminio...)
Other materials available on request (1.2085 - 1.2714 - aluminium...)
Andere Materialien auf Anfrage verfügbar (1.2085 - 1.2714 - Aluminium...)

PS

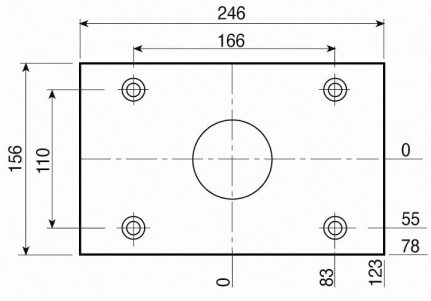

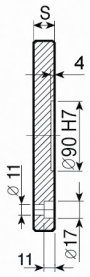

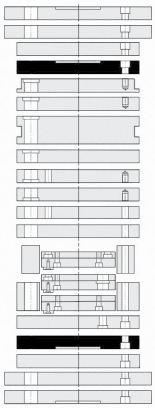

1.1730
S
22

PSX

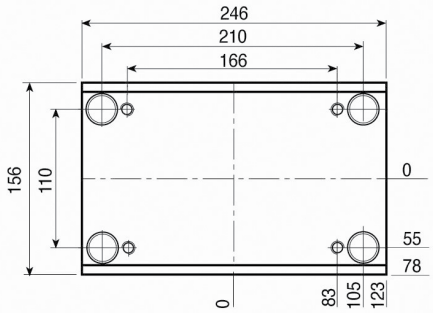

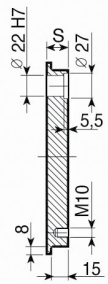

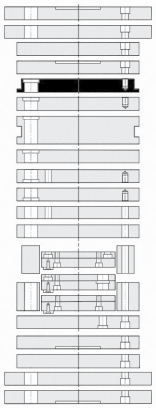

1.1730	TOOLOX 33
S	**S**
22	22
26	26
36	36
46	46

PI-Z

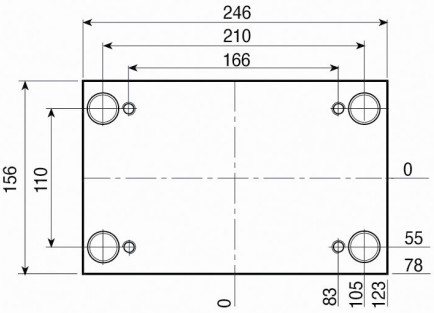

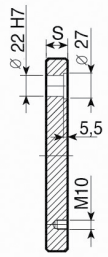

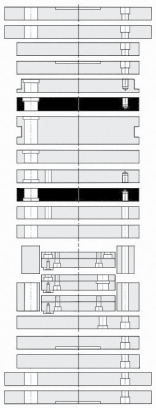

1.1730	TOOLOX 33
S	**S**
22	22
26	26
36	36
46	46
56	56
66	66
76	76

PI

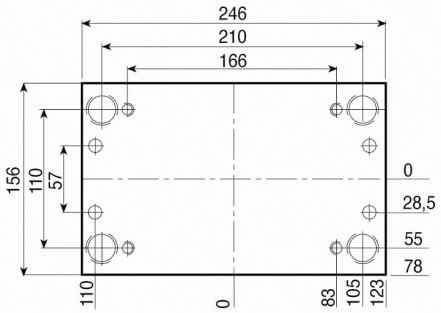

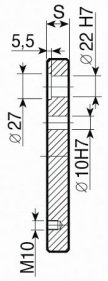

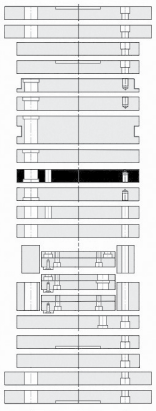

1.1730	TOOLOX 33
S	**S**
22	22
26	26
36	36
46	46
56	56
66	66
76	76

156

Esempio di ordinativo ***Order example*** ***Bestellbeispiel***	articolo *article* *Artikel*	serie *series* *Serie*	spessore *thickness* *Dicke*	materiale *material* *Material*
	PSX	156 x 246	46	1.1730

Altri materiali sono disponibili a richiesta (1.2085 - 1.2714 - alluminio...)
Other materials available on request (1.2085 - 1.2714 - aluminium...)
Andere Materialien auf Anfrage verfügbar (1.2085 - 1.2714 - Aluminium...)

PSXE

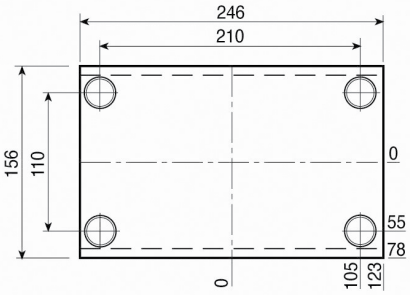

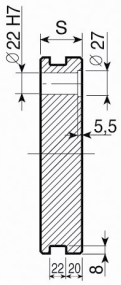

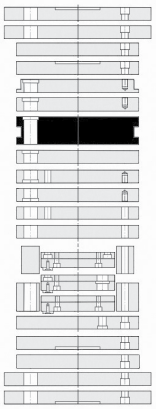

1.1730	TOOLOX 33
S	**S**
46	46
56	56
66	66
76	76

PM

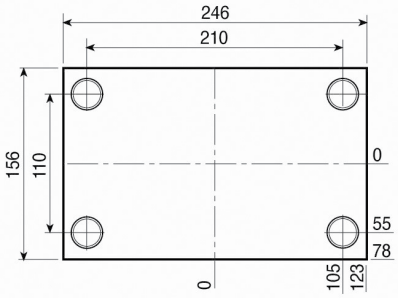

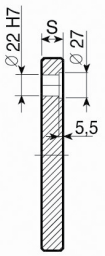

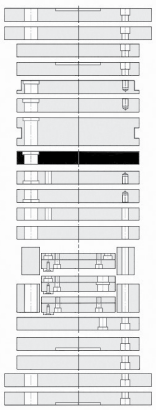

1.1730	TOOLOX 33
S	**S**
22	22
26	26
36	36
46	46
56	56
66	66
76	76

PX

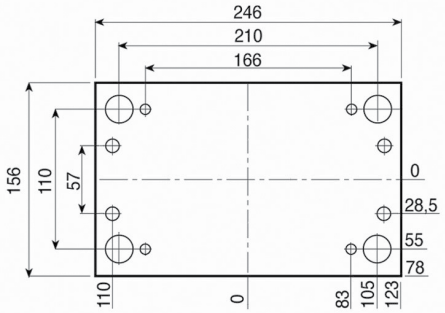

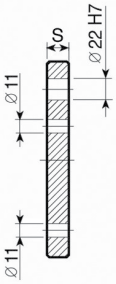

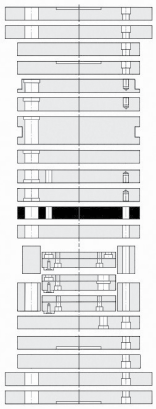

1.1730
S
26

PX-Z

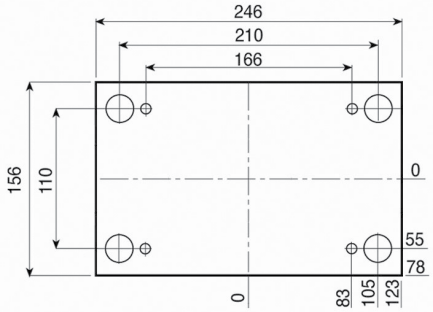

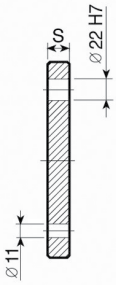

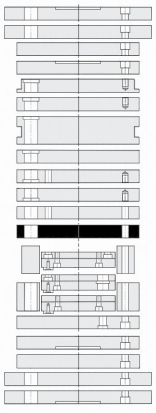

1.1730
S
26

Esempio di ordinativo	articolo	serie	spessore	materiale
Order example	*article*	*series*	*thickness*	*material*
Bestellbeispiel	*Artikel*	*Serie*	*Dicke*	*Material*
	PSXE	156 x 246	46	1.1730

Altri materiali sono disponibili a richiesta (1.2085 - 1.2714 - alluminio...)
Other materials available on request (1.2085 - 1.2714 - aluminium...)
Andere Materialien auf Anfrage verfügbar (1.2085 - 1.2714 - Aluminium...)

PF

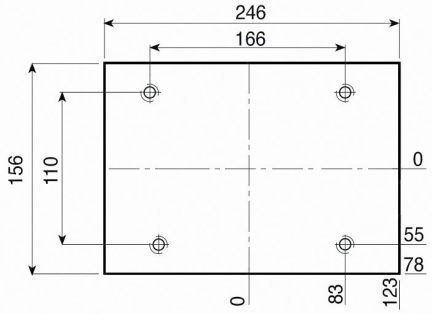

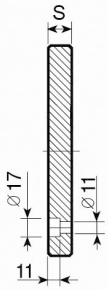

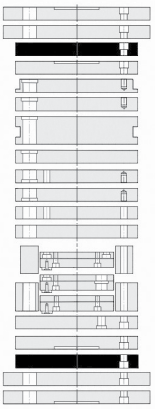

1.1730

S
22

PF-G

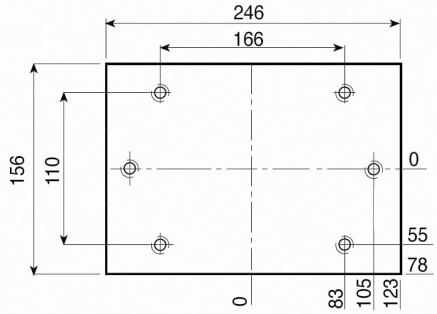

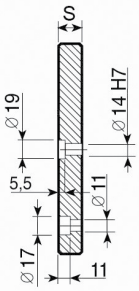

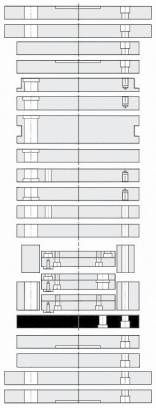

1.1730

S
22

PD

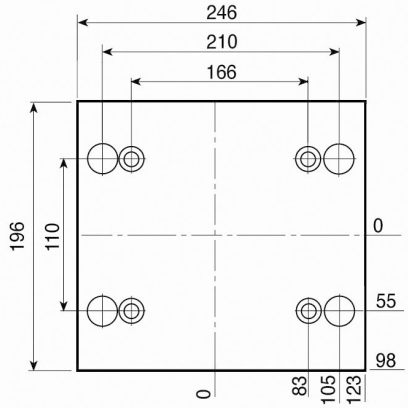

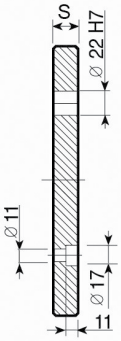

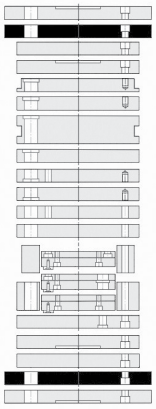

1.1730

S
22

PD-C

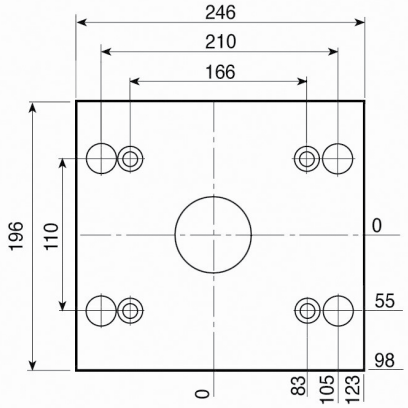

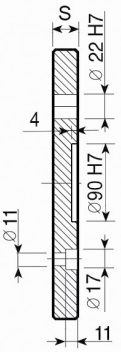

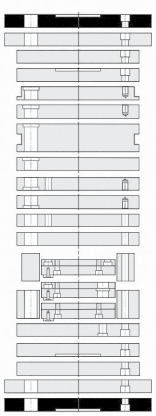

1.1730

S
22

Esempio di ordinativo ***Order example*** ***Bestellbeispiel***	articolo *article* *Artikel*	serie *series* *Serie*	spessore *thickness* *Dicke*	materiale *material* *Material*
	PF-G	156 x 246	22	1.1730

Altri materiali sono disponibili a richiesta (1.2085 - 1.2714 - alluminio...)
Other materials available on request (1.2085 - 1.2714 - aluminium...)
Andere Materialien auf Anfrage verfügbar (1.2085 - 1.2714 - Aluminium...)

D

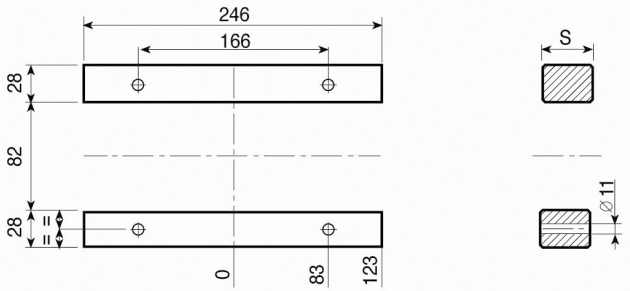

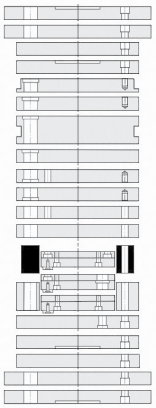

1.1730

S
57
77

D-H

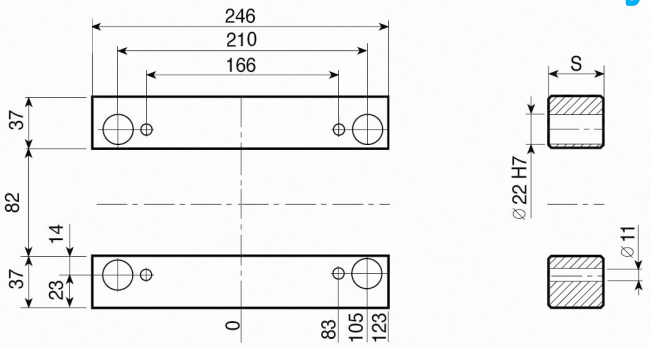

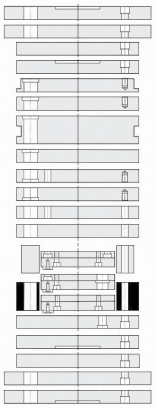

1.1730

S
57
77

TE {TE-S / TE-I

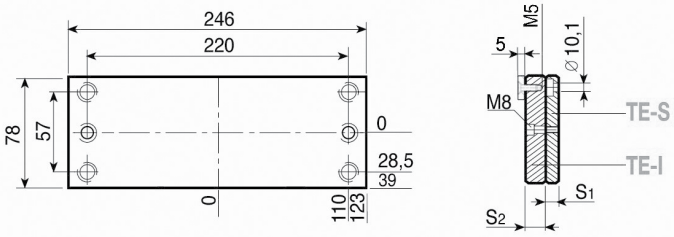

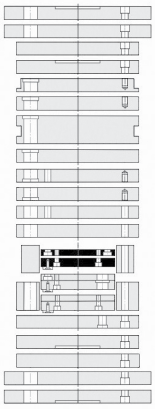

1.1730

S1 - 12
S2 - 18

TE-Z {TE-Z-S / TE-I

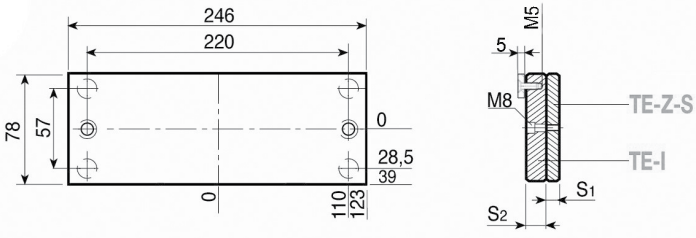

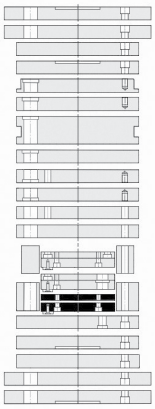

1.1730

S1 - 12
S2 - 18

Esempio di ordinativo ***Order example*** ***Bestellbeispiel***	articolo *article* *Artikel* D-H	serie *series* *Serie* 156 x 246	spessore *thickness* *Dicke* 77	materiale *material* *Material* 1.1730

Altri materiali sono disponibili a richiesta (1.2085 - 1.2714 - alluminio...)
Other materials available on request (1.2085 - 1.2714 - aluminium...)
Andere Materialien auf Anfrage verfügbar (1.2085 - 1.2714 - Aluminium...)

TE-G { TE-G-S / TE-G-I

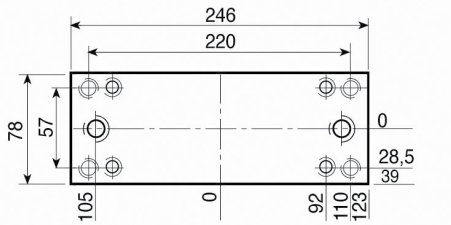

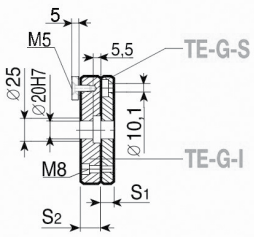

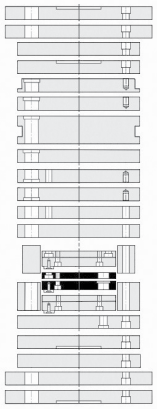

1.1730

S_1 - 12
S_2 - 18

Esempio di ordinativo ***Order example*** ***Bestellbeispiel***	articolo *article* *Artikel*	serie *series* *Serie*	spessore *thickness* *Dicke*	materiale *material* *Material*
	TE-G-I	156 x 246	18	1.1730

Altri materiali sono disponibili a richiesta (1.2085 - 1.2714 - alluminio...)
Other materials available on request (1.2085 - 1.2714 - aluminium...)
Andere Materialien auf Anfrage verfügbar (1.2085 - 1.2714 - Aluminium...)

PS

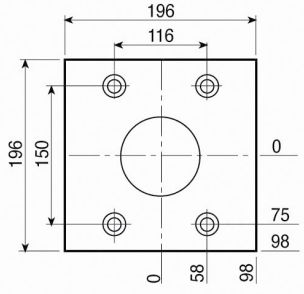

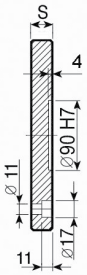

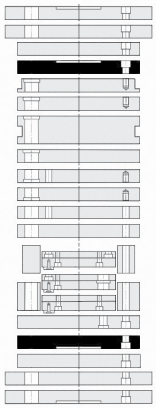

1.1730
S
22

PSX

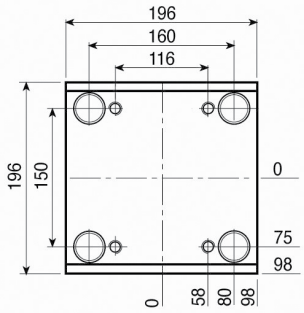

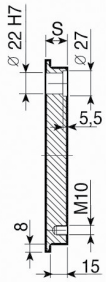

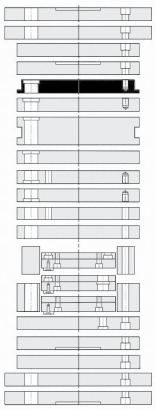

1.1730	TOOLOX 33
S	**S**
26	26
36	36
46	46
56	56

PI-Z

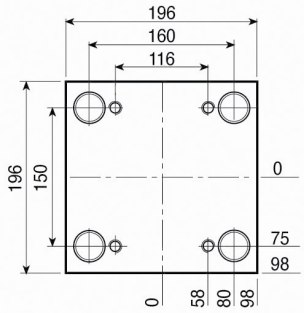

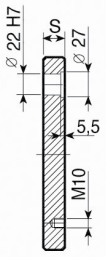

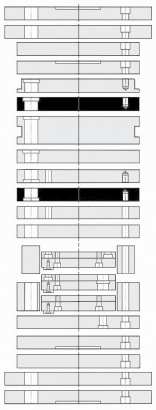

1.1730	TOOLOX 33
S	**S**
26	26
36	36
46	46
56	56
66	66
76	76
96	96

PI

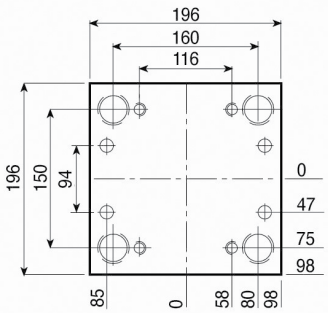

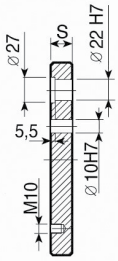

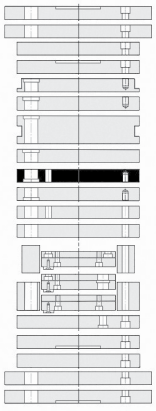

1.1730	TOOLOX 33
S	**S**
26	26
36	36
46	46
56	56
66	66
76	76
96	96

Esempio di ordinativo ***Order example*** ***Bestellbeispiel***	articolo *article* *Artikel*	serie *series* *Serie*	spessore *thickness* *Dicke*	materiale *material* *Material*
	PSX	196 x 196	46	1.1730

Altri materiali sono disponibili a richiesta (1.2085 - 1.2714 - alluminio...)
Other materials available on request (1.2085 - 1.2714 - aluminium...)
Andere Materialien auf Anfrage verfügbar (1.2085 - 1.2714 - Aluminium...)

PSXE

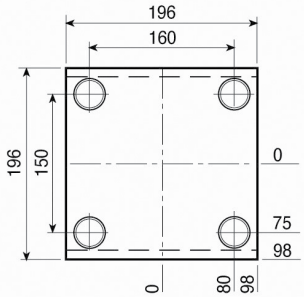

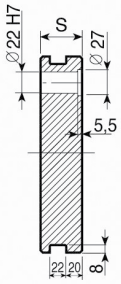

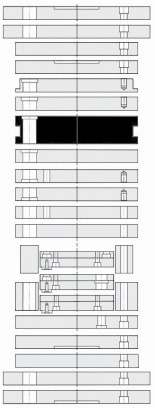

1.1730	TOOLOX 33
S	**S**
46	46
56	56
66	66
76	76
96	96

PM

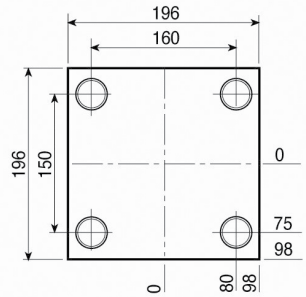

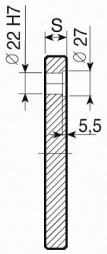

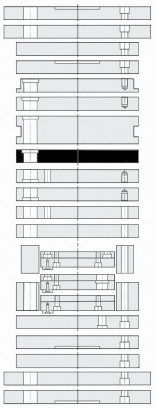

1.1730	TOOLOX 33
S	**S**
22	22
26	26
36	36
46	46
56	56
66	66
76	76
96	96

PX

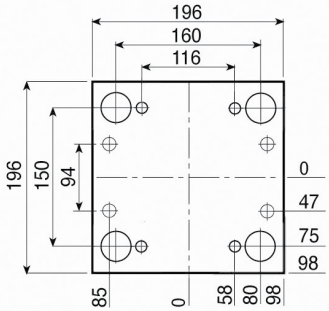

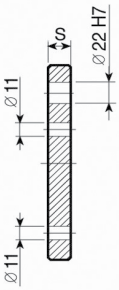

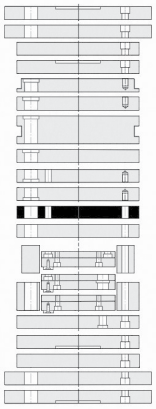

1.1730
S
26

PX-Z

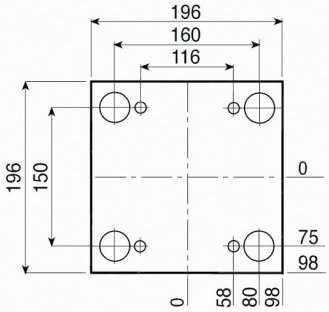

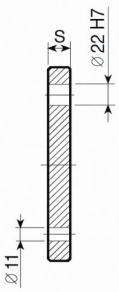

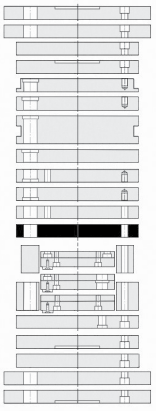

1.1730
S
26

196

Esempio di ordinativo	articolo	serie	spessore	materiale
Order example	*article*	*series*	*thickness*	*material*
Bestellbeispiel	*Artikel*	*Serie*	*Dicke*	*Material*
	PSXE	196 x 196	46	1.1730

Altri materiali sono disponibili a richiesta (1.2085 - 1.2714 - alluminio...)
Other materials available on request (1.2085 - 1.2714 - aluminium...)
Andere Materialien auf Anfrage verfügbar (1.2085 - 1.2714 - Aluminium...)

PF

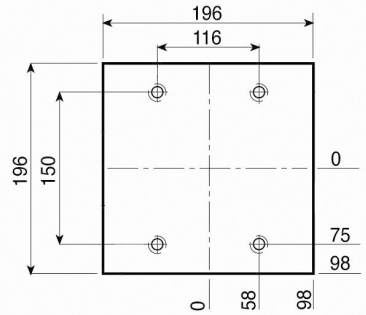

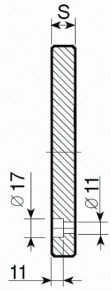

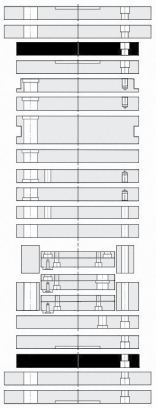

1.1730

S
22

PF-G

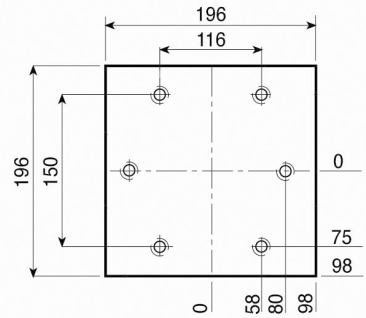

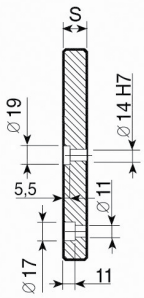

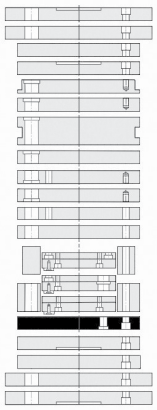

1.1730

S
22

PD

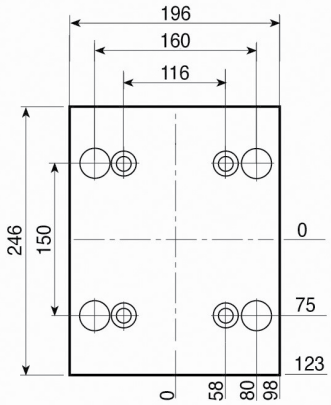

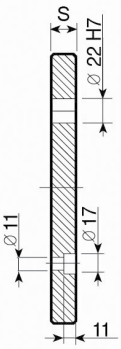

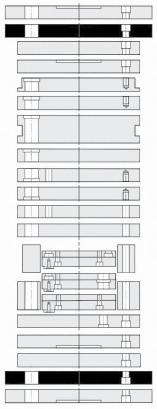

1.1730

S
22

PD-C

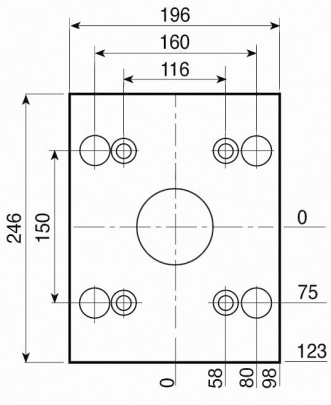

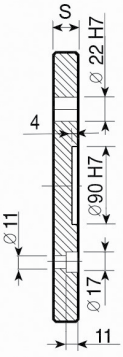

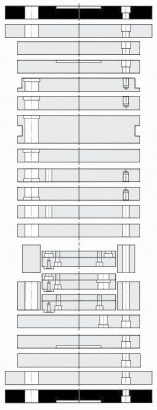

1.1730

S
22

Esempio di ordinativo ***Order example*** ***Bestellbeispiel***	articolo *article* *Artikel*	serie *series* *Serie*	spessore *thickness* *Dicke*	materiale *material* *Material*
	PF-G	196 x 196	22	1.1730

Altri materiali sono disponibili a richiesta (1.2085 - 1.2714 - alluminio...)
Other materials available on request (1.2085 - 1.2714 - aluminium...)
Andere Materialien auf Anfrage verfügbar (1.2085 - 1.2714 - Aluminium...)

D

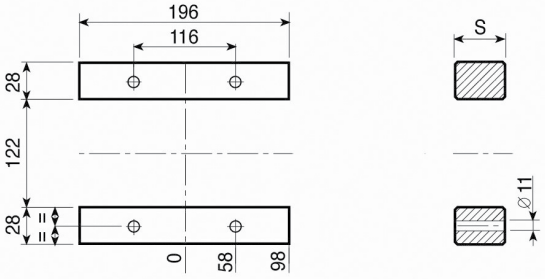

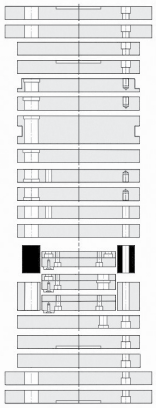

1.1730

S
57
77
97

D-H

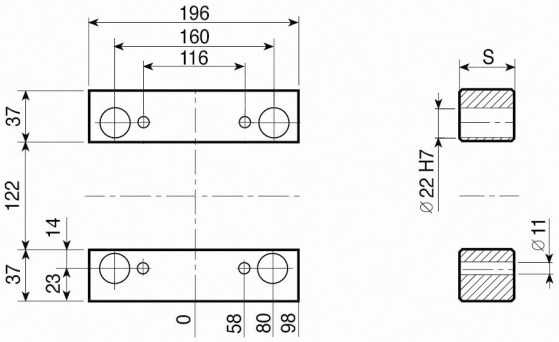

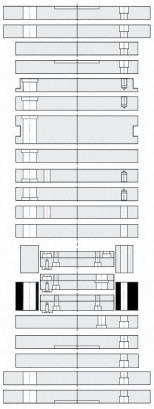

1.1730

S
57
77
97

TE {TE-S / TE-I}

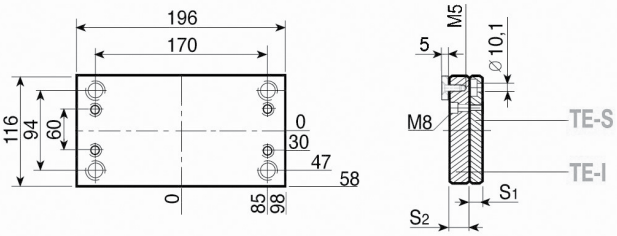

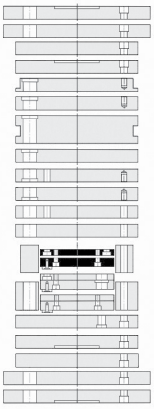

1.1730

S1 - 12
S2 - 18

TE-Z {TE-Z-S / TE-I}

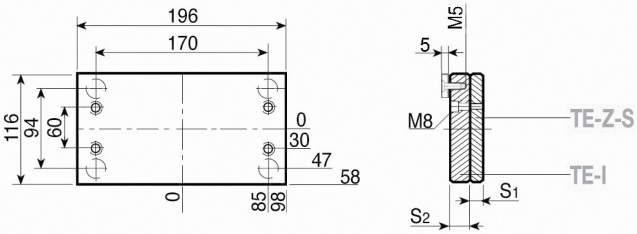

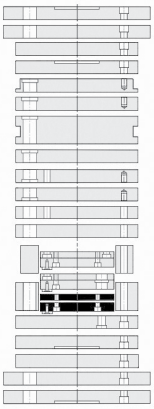

1.1730

S1 - 12
S2 - 18

Esempio di ordinativo ***Order example*** ***Bestellbeispiel***	articolo *article* *Artikel* D-H	serie *series* *Serie* 196 x 196	spessore *thickness* *Dicke* 77	materiale *material* *Material* 1.1730

Altri materiali sono disponibili a richiesta (1.2085 - 1.2714 - alluminio...)
Other materials available on request (1.2085 - 1.2714 - aluminium...)
Andere Materialien auf Anfrage verfügbar (1.2085 - 1.2714 - Aluminium...)

TE-G { TE-G-S / TE-G-I

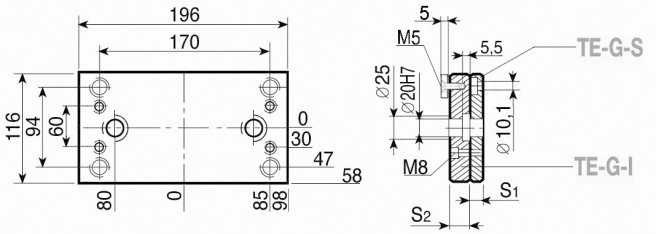

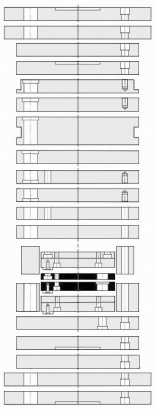

1.1730

S_1 - 12

S_2 - 18

Esempio di ordinativo *Order example* **Bestellbeispiel**	articolo *article* *Artikel*	serie *series* *Serie*	spessore *thickness* *Dicke*	materiale *material* *Material*
	TE-G-I	196 x 196	18	1.1730

Altri materiali sono disponibili a richiesta (1.2085 - 1.2714 - alluminio...)
Other materials available on request (1.2085 - 1.2714 - aluminium...)
Andere Materialien auf Anfrage verfügbar (1.2085 - 1.2714 - Aluminium...)

PS

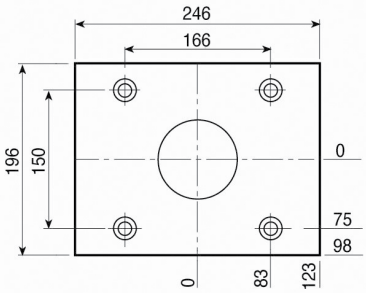

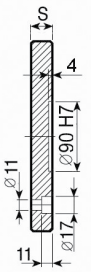

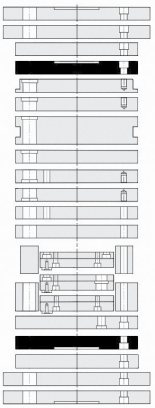

1.1730
S
22

PSX

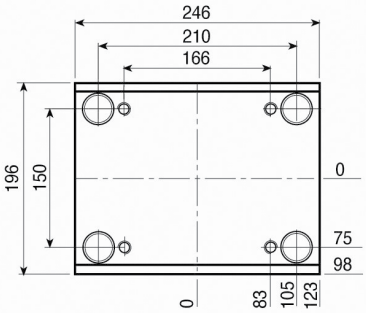

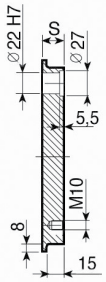

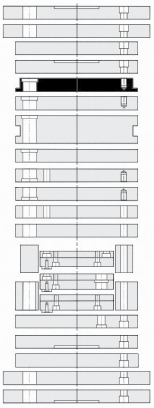

1.1730	TOOLOX 33
S	**S**
26	26
36	36
46	46
56	56

PI-Z

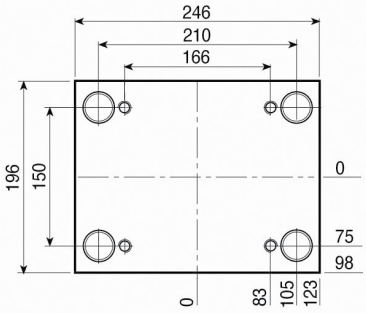

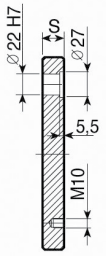

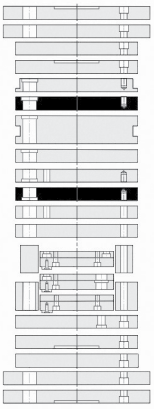

1.1730	TOOLOX 33
S	**S**
26	26
36	36
46	46
56	56
66	66
76	76
96	96

PI

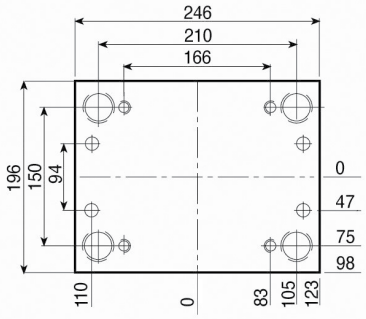

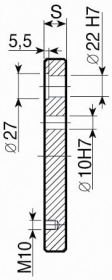

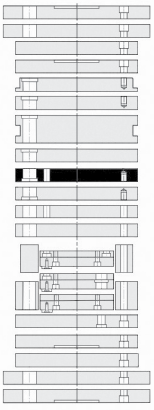

1.1730	TOOLOX 33
S	**S**
26	26
36	36
46	46
56	56
66	66
76	76
96	96

Esempio di ordinativo *Order example* **Bestellbeispiel**	articolo *article* *Artikel*	serie *series* *Serie*	spessore *thickness* *Dicke*	materiale *material* *Material*
	PSX	196 x 246	46	1.1730

Altri materiali sono disponibili a richiesta (1.2085 - 1.2714 - alluminio...)
Other materials available on request (1.2085 - 1.2714 - aluminium...)
Andere Materialien auf Anfrage verfügbar (1.2085 - 1.2714 - Aluminium...)

PSXE

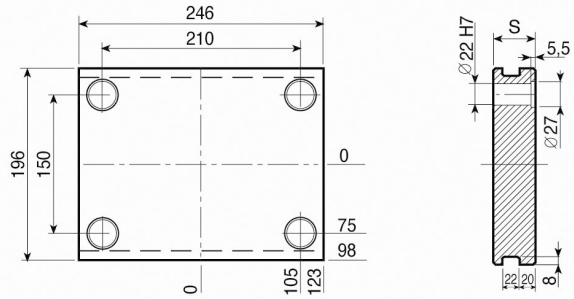

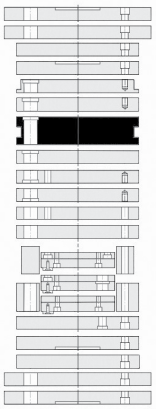

1.1730	TOOLOX 33
S	**S**
46	46
56	56
66	66
76	76
96	96

PM

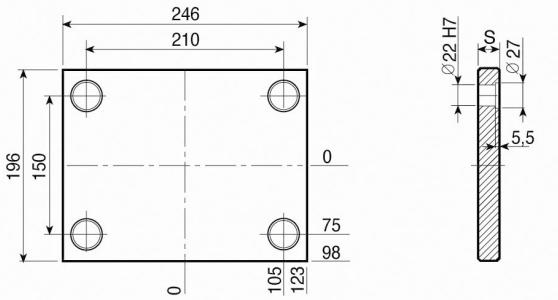

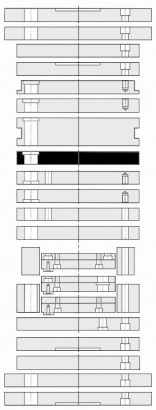

1.1730	TOOLOX 33
S	**S**
22	22
26	26
36	36
46	46
56	56
66	66
76	76
96	96

PX

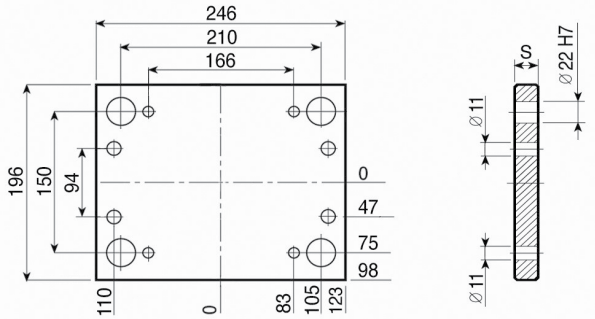

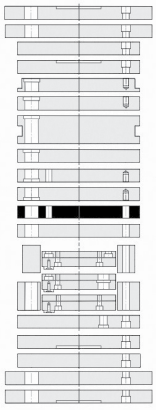

1.1730
S
26

PX-Z

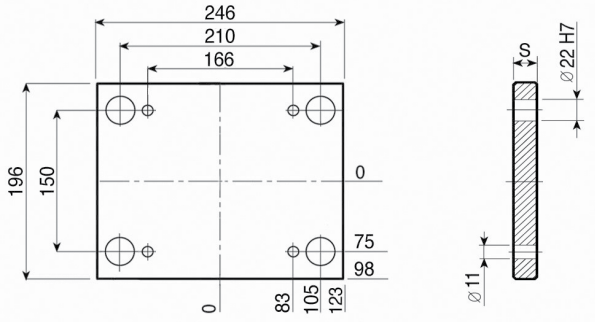

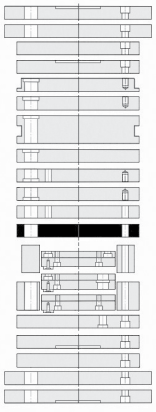

1.1730
S
26

Esempio di ordinativo *Order example* **Bestellbeispiel**	articolo *article* *Artikel*	serie *series* *Serie*	spessore *thickness* *Dicke*	materiale *material* *Material*
	PSXE	196 x 246	46	1.1730

Altri materiali sono disponibili a richiesta (1.2085 - 1.2714 - alluminio...)
Other materials available on request (1.2085 - 1.2714 - aluminium...)
Andere Materialien auf Anfrage verfügbar (1.2085 - 1.2714 - Aluminium...)

PF

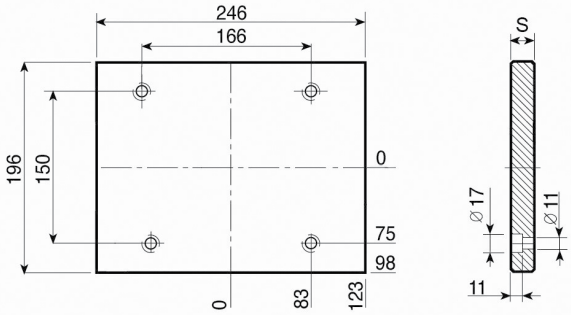

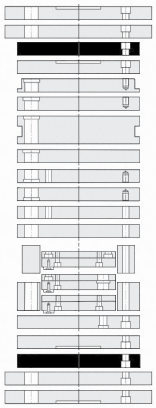

1.1730

S
22

PF-G

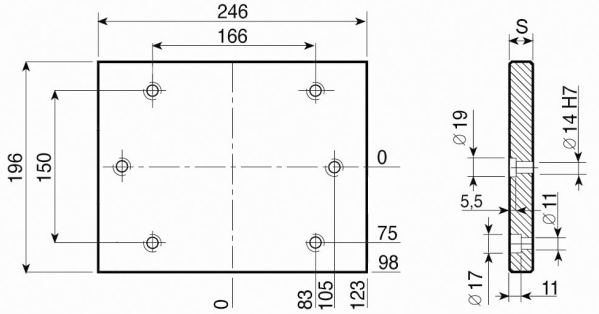

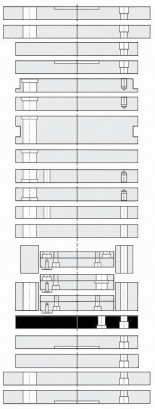

1.1730

S
22

PD

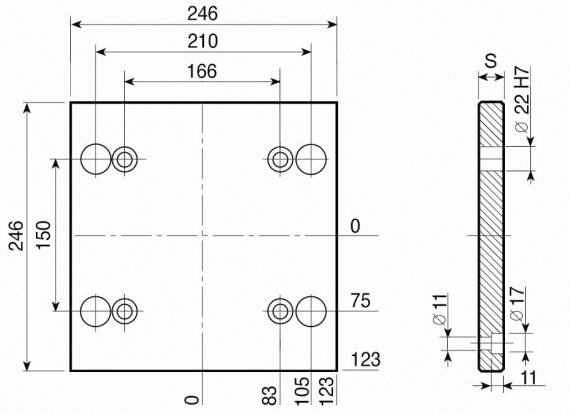

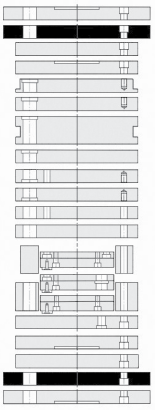

1.1730

S
22

PD-C

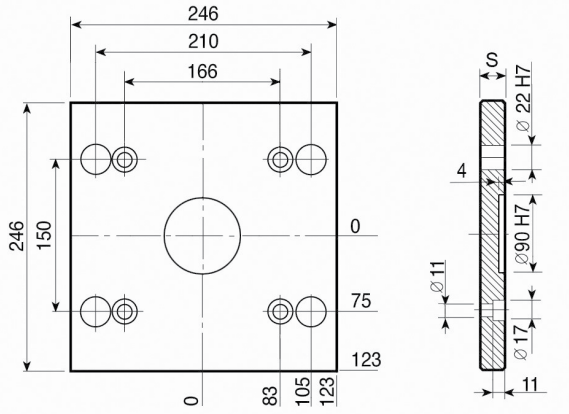

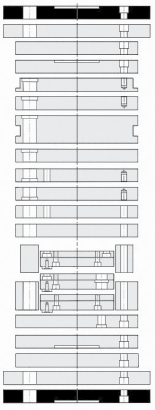

1.1730

S
22

Esempio di ordinativo ***Order example*** ***Bestellbeispiel***	articolo *article* *Artikel*	serie *series* *Serie*	spessore *thickness* *Dicke*	materiale *material* *Material*
	PF-G	196 x 246	22	1.1730

Altri materiali sono disponibili a richiesta (1.2085 - 1.2714 - alluminio...)
Other materials available on request (1.2085 - 1.2714 - aluminium...)
Andere Materialien auf Anfrage verfügbar (1.2085 - 1.2714 - Aluminium...)

D

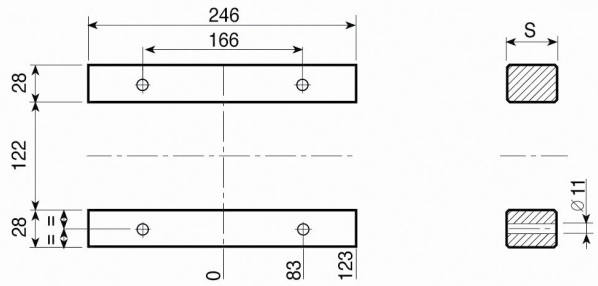

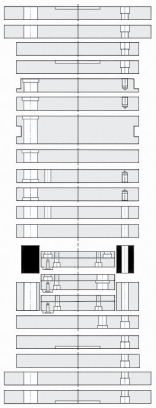

1.1730

S
57
77
97

D-H

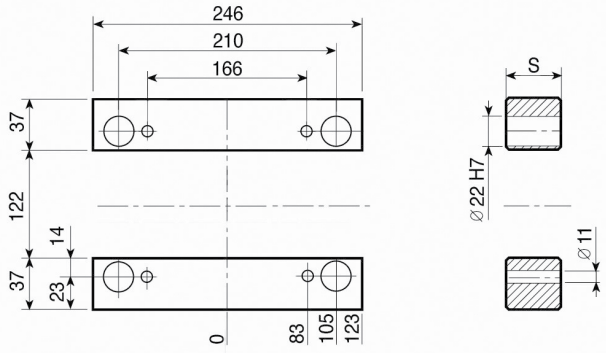

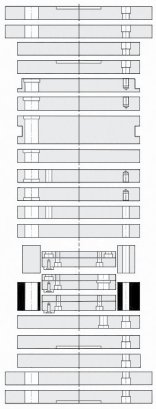

1.1730

S
57
77
97

TE {TE-S / TE-I

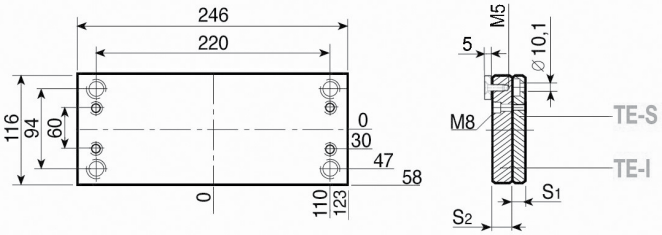

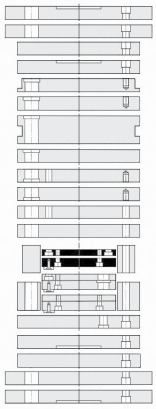

1.1730

S1 - 12
S2 - 18

TE-Z {TE-Z-S / TE-I

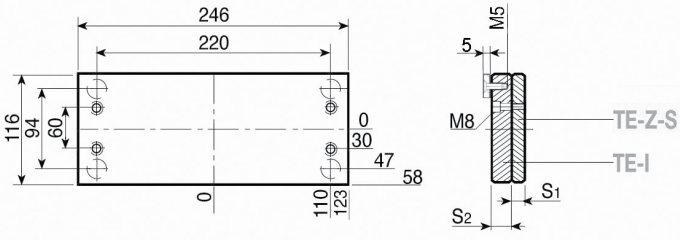

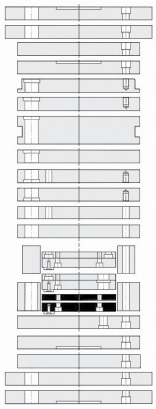

1.1730

S1 - 12
S2 - 18

Esempio di ordinativo ***Order example*** ***Bestellbeispiel***	articolo *article* *Artikel*	serie *series* *Serie*	spessore *thickness* *Dicke*	materiale *material* *Material*
	D-H	196 x 246	77	1.1730

Altri materiali sono disponibili a richiesta (1.2085 - 1.2714 - alluminio...)
Other materials available on request (1.2085 - 1.2714 - aluminium...)
Andere Materialien auf Anfrage verfügbar (1.2085 - 1.2714 - Aluminium...)

TE-G { TE-G-S / TE-G-I

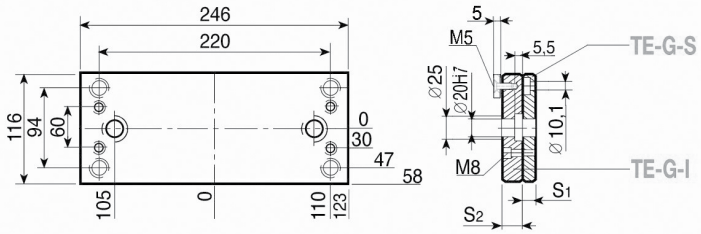

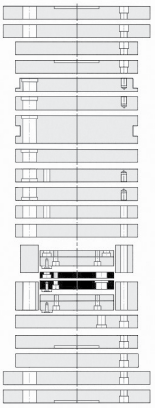

1.1730

S_1 - 12

S_2 - 18

	articolo *article* *Artikel*	serie *series* *Serie*	spessore *thickness* *Dicke*	materiale *material* *Material*
Esempio di ordinativo ***Order example*** ***Bestellbeispiel***	TE-G-I	196 x 246	18	1.1730

Altri materiali sono disponibili a richiesta (1.2085 - 1.2714 - alluminio...)
Other materials available on request (1.2085 - 1.2714 - aluminium...)
Andere Materialien auf Anfrage verfügbar (1.2085 - 1.2714 - Aluminium...)

PS

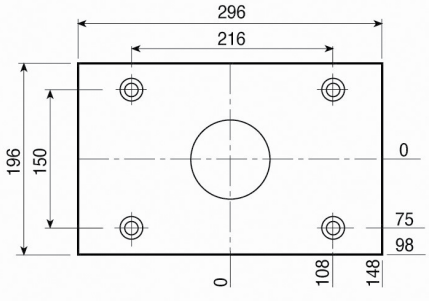

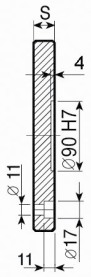

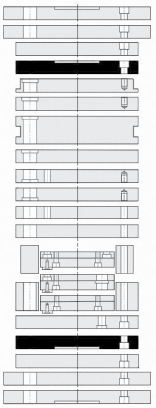

1.1730
S
22

PSX

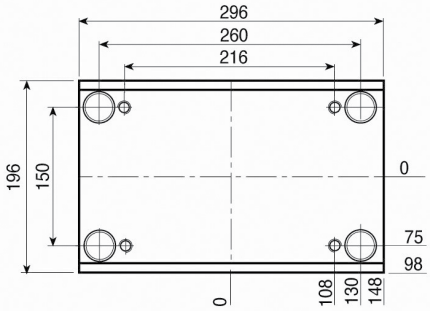

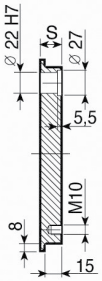

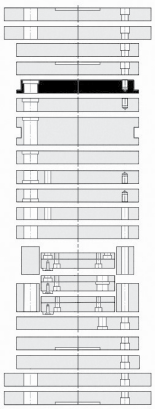

1.1730	TOOLOX 33
S	**S**
26	26
36	36
46	46
56	56

PI-Z

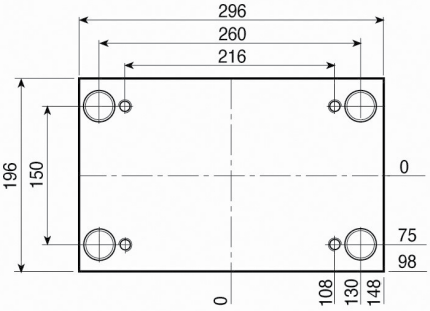

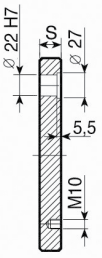

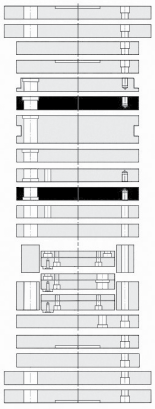

1.1730	TOOLOX 33
S	**S**
26	26
36	36
46	46
56	56
66	66
76	76
96	96

PI

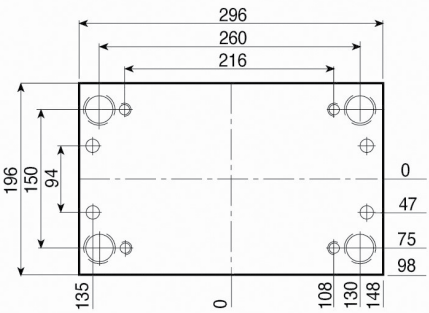

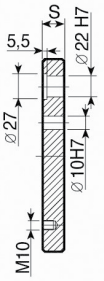

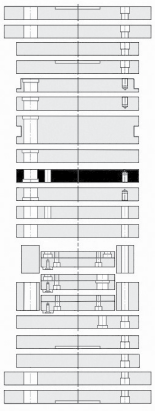

1.1730	TOOLOX 33
S	**S**
26	26
36	36
46	46
56	56
66	66
76	76
96	96

Esempio di ordinativo ***Order example*** ***Bestellbeispiel***	articolo *article* *Artikel*	serie *series* *Serie*	spessore *thickness* *Dicke*	materiale *material* *Material*
	PSX	196 x 296	46	1.1730

Altri materiali sono disponibili a richiesta (1.2085 - 1.2714 - alluminio...)
Other materials available on request (1.2085 - 1.2714 - aluminium...)
Andere Materialien auf Anfrage verfügbar (1.2085 - 1.2714 - Aluminium...)

PSXE

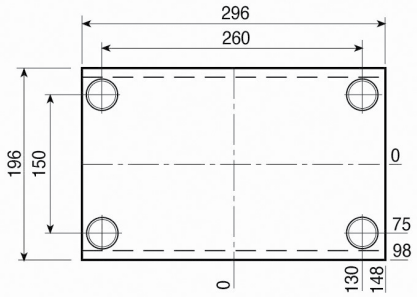

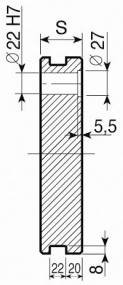

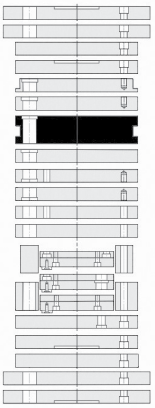

1.1730	TOOLOX 33
S	**S**
46	46
56	56
66	66
76	76
96	96

PM

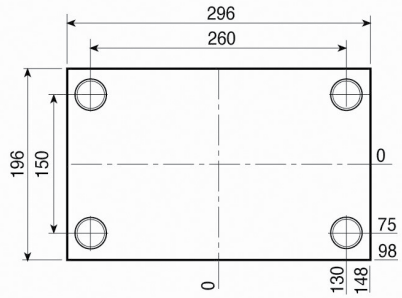

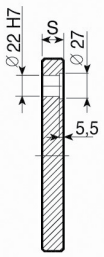

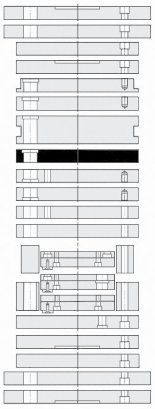

1.1730	TOOLOX 33
S	**S**
22	22
26	26
36	36
46	46
56	56
66	66
76	76
96	96

PX

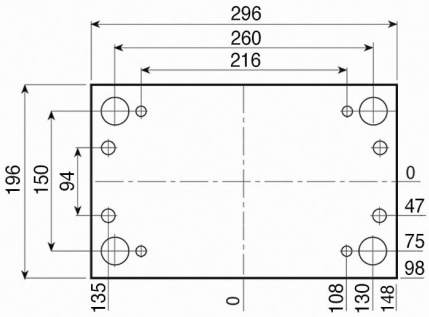

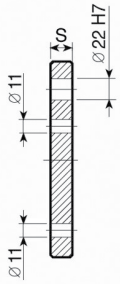

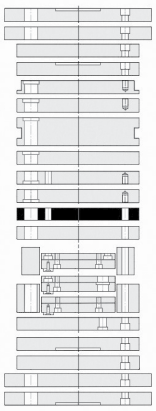

1.1730
S
26

PX-Z

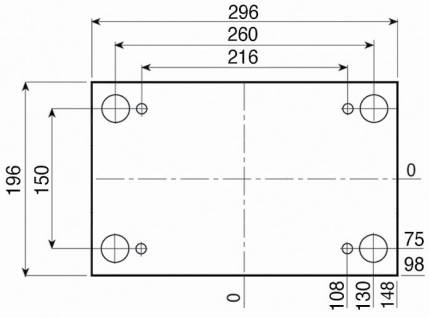

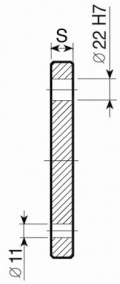

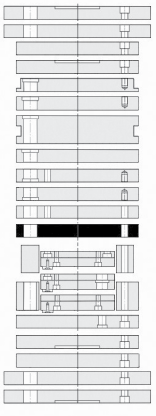

1.1730
S
26

196

Esempio di ordinativo ***Order example*** **Bestellbeispiel**	articolo *article* Artikel	serie *series* Serie	spessore *thickness* Dicke	materiale *material* Material
	PSXE	196 x 296	46	1.1730

Altri materiali sono disponibili a richiesta (1.2085 - 1.2714 - alluminio...)
Other materials available on request (1.2085 - 1.2714 - aluminium...)
Andere Materialien auf Anfrage verfügbar (1.2085 - 1.2714 - Aluminium...)

PF

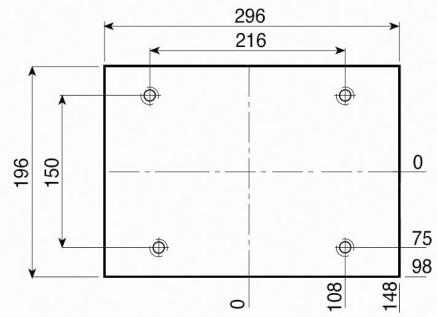

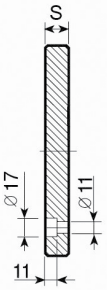

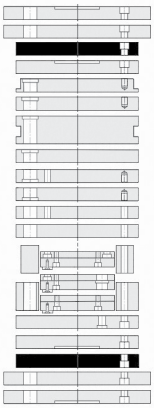

1.1730

S
22

PF-G

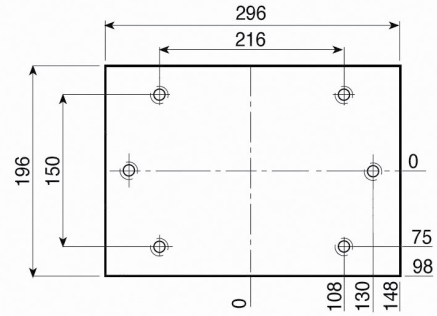

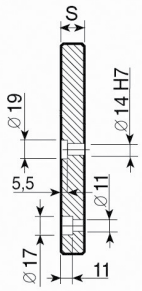

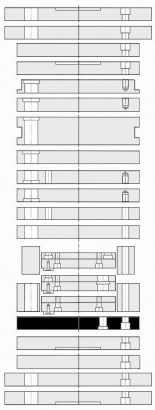

1.1730

S
22

PD

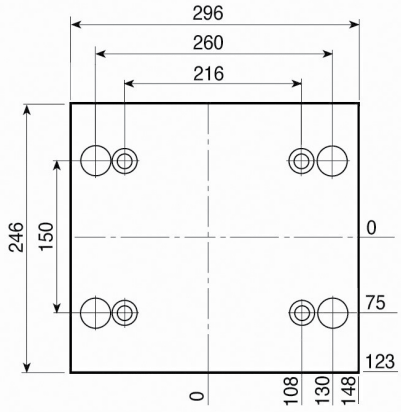

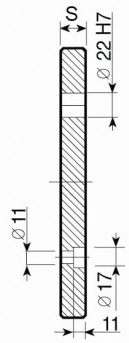

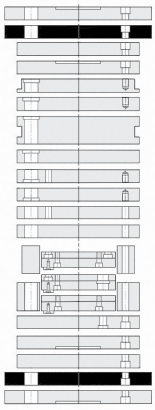

1.1730

S
22

PD-C

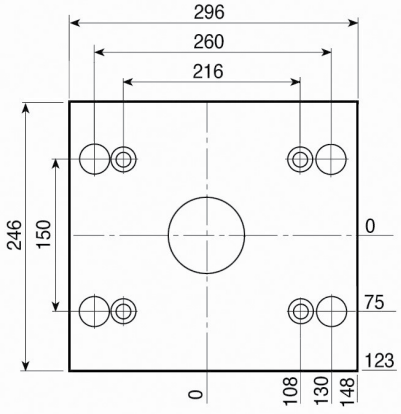

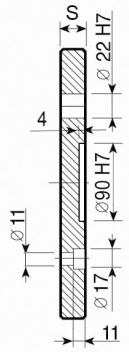

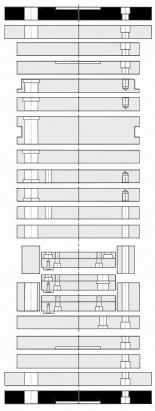

1.1730

S
22

Esempio di ordinativo ***Order example*** ***Bestellbeispiel***	articolo *article* *Artikel*	serie *series* *Serie*	spessore *thickness* *Dicke*	materiale *material* *Material*
	PF-G	196 x 296	22	1.1730

Altri materiali sono disponibili a richiesta (1.2085 - 1.2714 - alluminio...)
Other materials available on request (1.2085 - 1.2714 - aluminium...)
Andere Materialien auf Anfrage verfügbar (1.2085 - 1.2714 - Aluminium...)

D

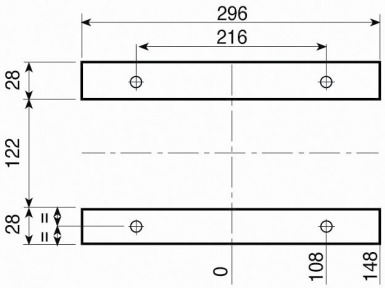



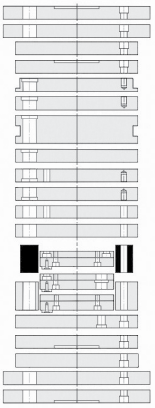

1.1730

S
57
77
97

D-H

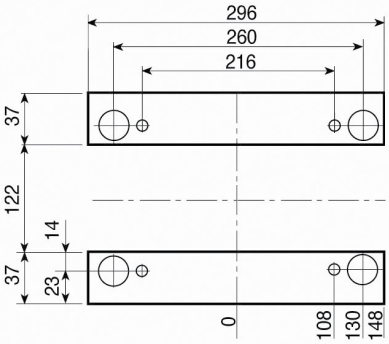

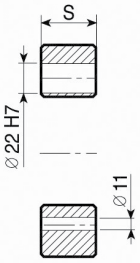

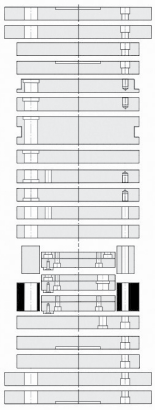

1.1730

S
57
77
97

TE {TE-S / TE-I}

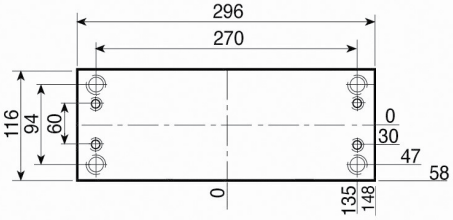

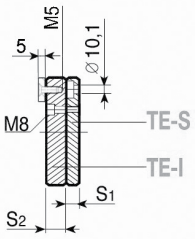

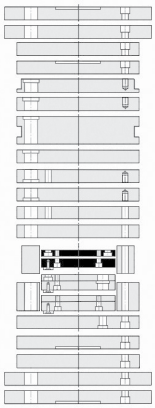

1.1730

S1 - 12
S2 - 18

TE-Z {TE-Z-S / TE-I}

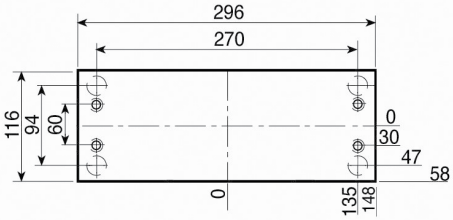

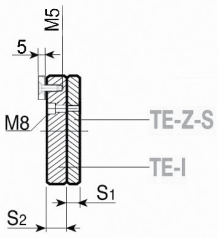

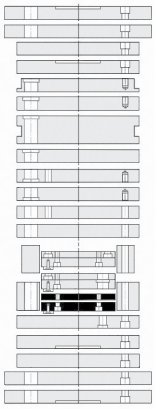

1.1730

S1 - 12
S2 - 18

Esempio di ordinativo ***Order example*** **Bestellbeispiel**	articolo *article* *Artikel* D-H	serie *series* *Serie* 196 x 296	spessore *thickness* *Dicke* 77	materiale *material* *Material* 1.1730

Altri materiali sono disponibili a richiesta (1.2085 - 1.2714 - alluminio...)
Other materials available on request (1.2085 - 1.2714 - aluminium...)
Andere Materialien auf Anfrage verfügbar (1.2085 - 1.2714 - Aluminium...)

TE-G { TE-G-S / TE-G-I

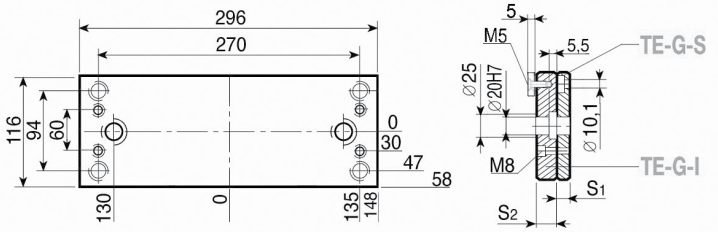

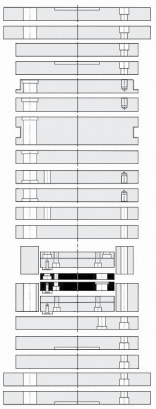

1.1730

S_1 - 12

S_2 - 18

Esempio di ordinativo *Order example* *Bestellbeispiel*	articolo *article* *Artikel*	serie *series* *Serie*	spessore *thickness* *Dicke*	materiale *material* *Material*
	TE-G-I	196 x 296	18	1.1730

Altri materiali sono disponibili a richiesta (1.2085 - 1.2714 - alluminio...)
Other materials available on request (1.2085 - 1.2714 - aluminium...)
Andere Materialien auf Anfrage verfügbar (1.2085 - 1.2714 - Aluminium...)

PS

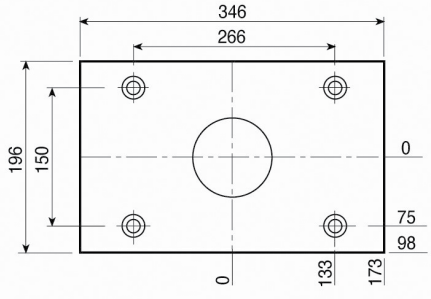

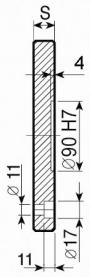

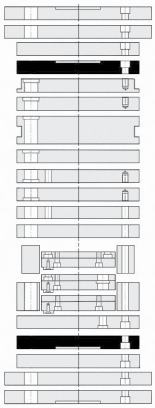

1.1730
S
22

PSX

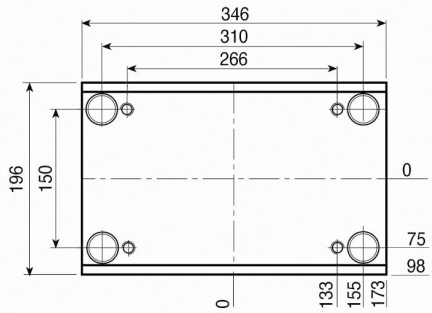

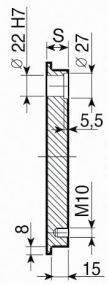

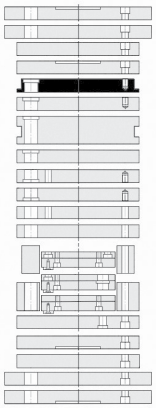

1.1730	TOOLOX 33
S	**S**
26	26
36	36
46	46
56	56

PI-Z

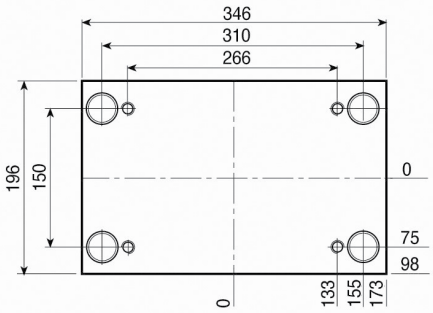

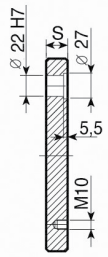

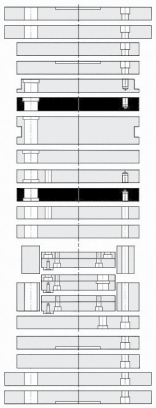

1.1730	TOOLOX 33
S	**S**
26	26
36	36
46	46
56	56
66	66
76	76
96	96

PI

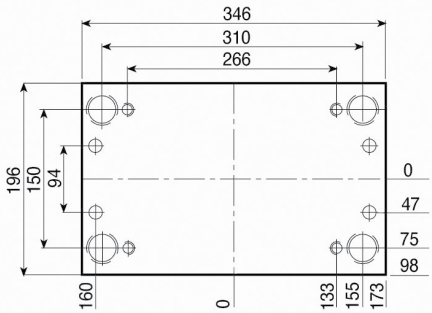

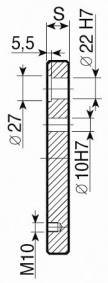

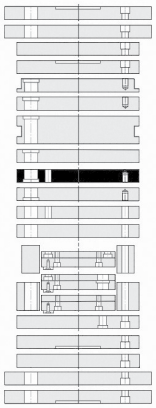

1.1730	TOOLOX 33
S	**S**
26	26
36	36
46	46
56	56
66	66
76	76
96	96

196

Esempio di ordinativo ***Order example*** **Bestellbeispiel**	articolo *article* *Artikel*	serie *series* *Serie*	spessore *thickness* *Dicke*	materiale *material* *Material*
	PSX	196 x 346	46	1.1730

Altri materiali sono disponibili a richiesta (1.2085 - 1.2714 - alluminio...)
Other materials available on request (1.2085 - 1.2714 - aluminium...)
Andere Materialien auf Anfrage verfügbar (1.2085 - 1.2714 - Aluminium...)

PSXE

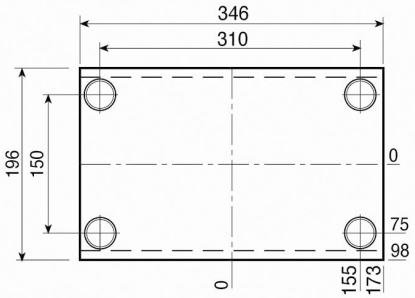

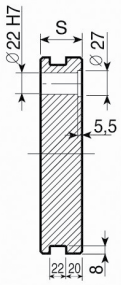

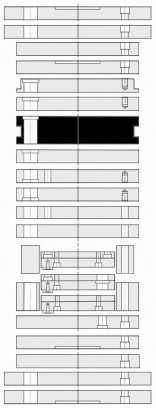

1.1730	TOOLOX 33
S	**S**
46	46
56	56
66	66
76	76
96	96

PM

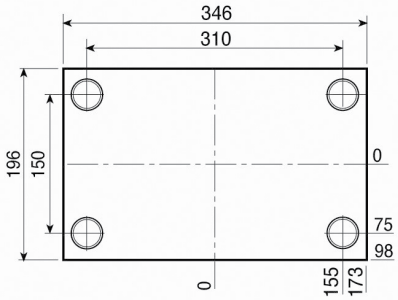

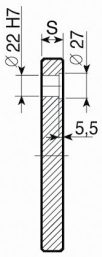

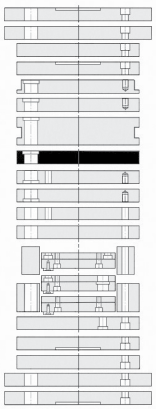

1.1730	TOOLOX 33
S	**S**
22	22
26	26
36	36
46	46
56	56
66	66
76	76
96	96

PX

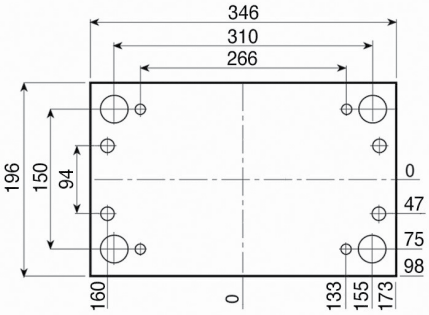

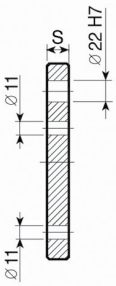

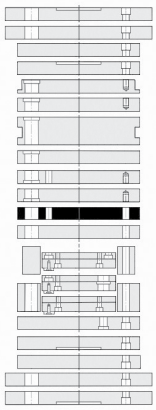

1.1730
S
26

PX-Z

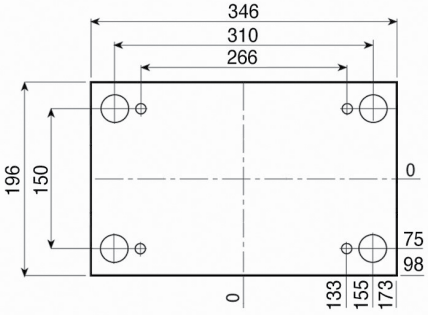

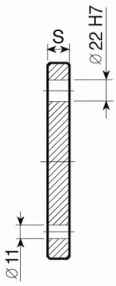

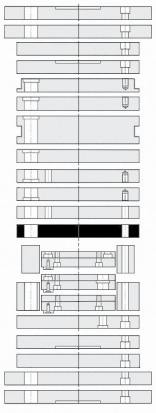

1.1730
S
26

Esempio di ordinativo	articolo	serie	spessore	materiale
Order example	*article*	*series*	*thickness*	*material*
Bestellbeispiel	*Artikel*	*Serie*	*Dicke*	*Material*
	PSXE	196 x 346	46	1.1730

Altri materiali sono disponibili a richiesta (1.2085 - 1.2714 - alluminio...)
Other materials available on request (1.2085 - 1.2714 - aluminium...)
Andere Materialien auf Anfrage verfügbar (1.2085 - 1.2714 - Aluminium...)

PF

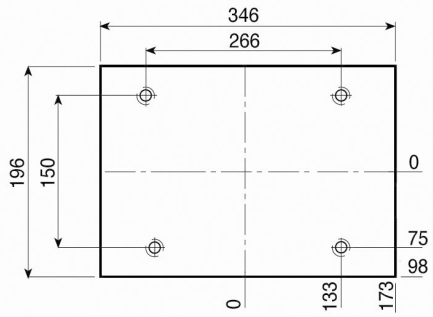

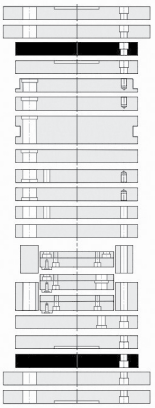

1.1730

S
22

PF-G

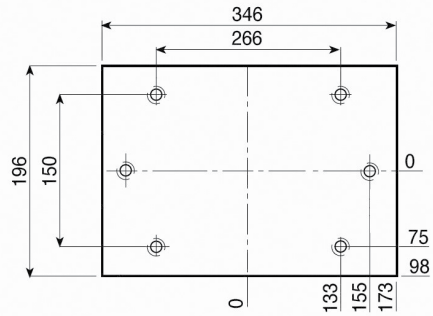

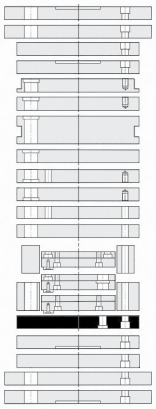

1.1730

S
22

PD

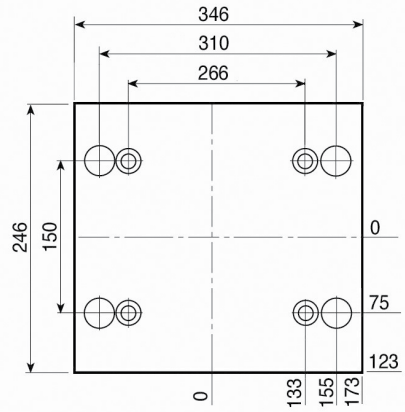

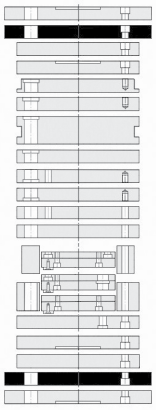

1.1730

S
22

PD-C

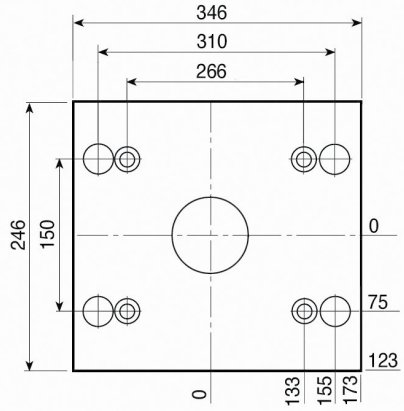

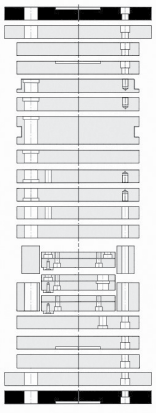

1.1730

S
22

Esempio di ordinativo ***Order example*** ***Bestellbeispiel***	articolo *article* *Artikel*	serie *series* *Serie*	spessore *thickness* *Dicke*	materiale *material* *Material*
	PF-G	196 x 346	22	1.1730

Altri materiali sono disponibili a richiesta (1.2085 - 1.2714 - alluminio...)
Other materials available on request (1.2085 - 1.2714 - aluminium...)
Andere Materialien auf Anfrage verfügbar (1.2085 - 1.2714 - Aluminium...)

D

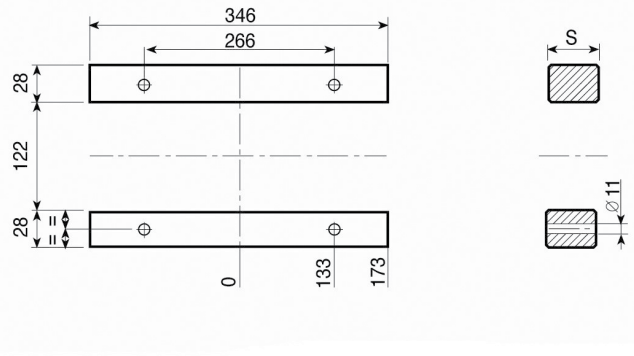

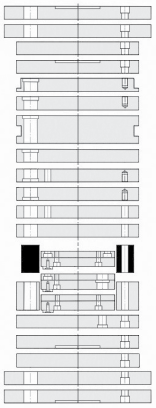

1.1730

S
57
77
97

D-H

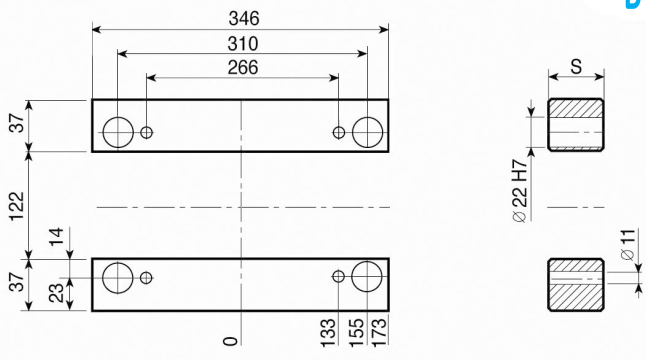

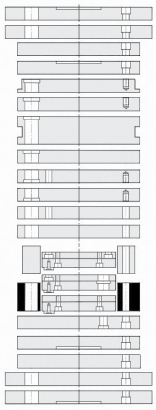

1.1730

S
57
77
97

TE { TE-S / TE-I

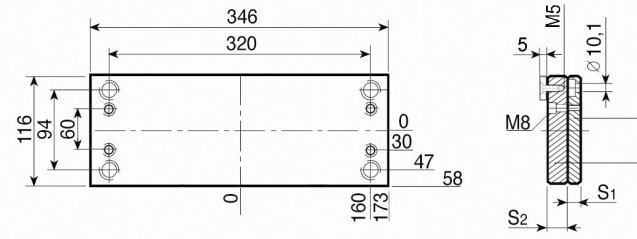

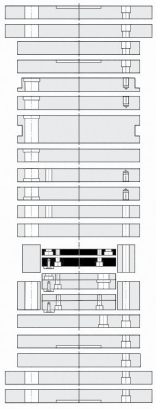

1.1730

S1 - 12
S2 - 18

TE-Z { TE-Z-S / TE-I

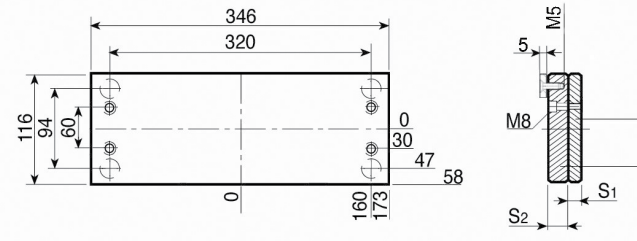

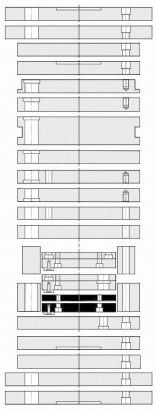

1.1730

S1 - 12
S2 - 18

Esempio di ordinativo ***Order example*** ***Bestellbeispiel***	articolo *article* *Artikel* D-H	serie *series* *Serie* 196 x 346	spessore *thickness* *Dicke* 77	materiale *material* *Material* 1.1730

Altri materiali sono disponibili a richiesta (1.2085 - 1.2714 - alluminio...)
Other materials available on request (1.2085 - 1.2714 - aluminium...)
Andere Materialien auf Anfrage verfügbar (1.2085 - 1.2714 - Aluminium...)

TE-G { TE-G-S / TE-G-I

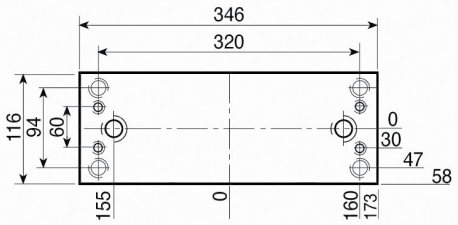

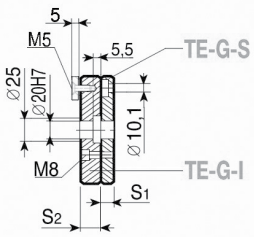

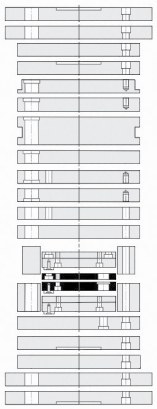

1.1730

S_1 - 12

S_2 - 18

Esempio di ordinativo ***Order example*** ***Bestellbeispiel***	articolo *article* *Artikel*	serie *series* *Serie*	spessore *thickness* *Dicke*	materiale *material* *Material*
	TE-G-I	196 x 346	18	1.1730

Altri materiali sono disponibili a richiesta (1.2085 - 1.2714 - alluminio...)
Other materials available on request (1.2085 - 1.2714 - aluminium...)
Andere Materialien auf Anfrage verfügbar (1.2085 - 1.2714 - Aluminium...)

PS

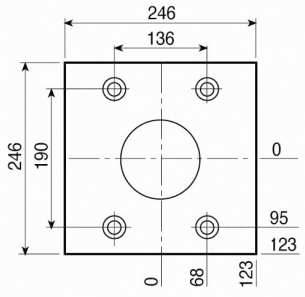

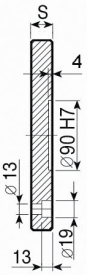

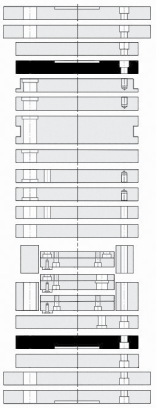

1.1730
S
26

PSX

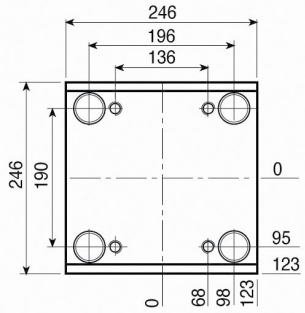

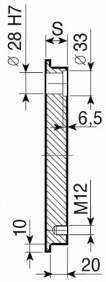

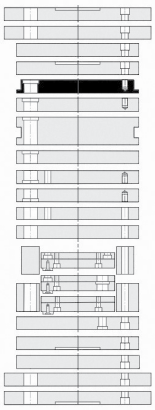

1.1730	TOOLOX 33
S	**S**
26	26
36	36
46	46
56	56

PI-Z

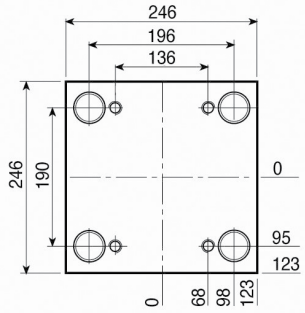

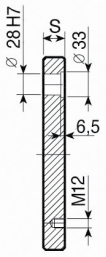

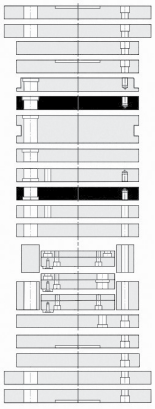

1.1730	TOOLOX 33
S	**S**
26	26
36	36
46	46
56	56
66	66
76	76
96	96

PI

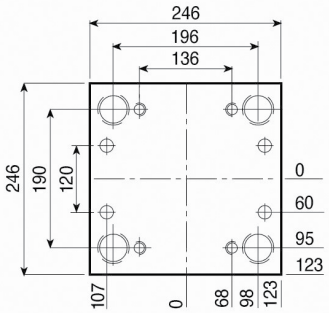

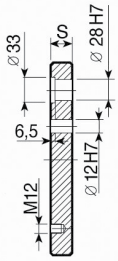

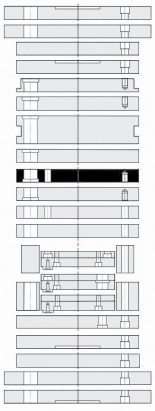

1.1730	TOOLOX 33
S	**S**
26	26
36	36
46	46
56	56
66	66
76	76
96	96

Esempio di ordinativo *Order example* *Bestellbeispiel*	articolo *article* *Artikel*	serie *series* *Serie*	spessore *thickness* *Dicke*	materiale *material* *Material*
	PSX	246 x 246	46	1.1730

Altri materiali sono disponibili a richiesta (1.2085 - 1.2714 - alluminio...)
Other materials available on request (1.2085 - 1.2714 - aluminium...)
Andere Materialien auf Anfrage verfügbar (1.2085 - 1.2714 - Aluminium...)

PSXE

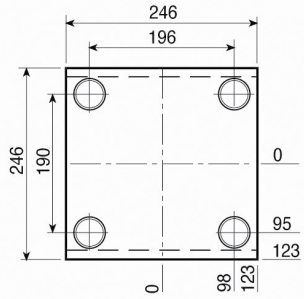

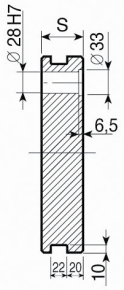

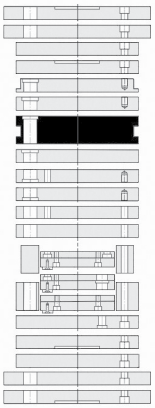

1.1730	TOOLOX 33
S	**S**
46	46
56	56
66	66
76	76
96	96

PM

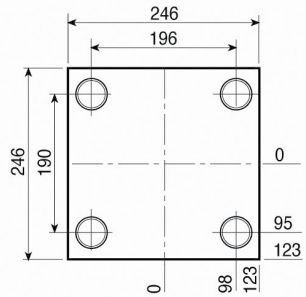

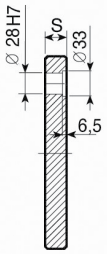

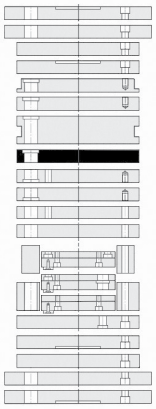

1.1730	TOOLOX 33
S	**S**
26	26
36	36
46	46
56	56
66	66
76	76
96	96

PX

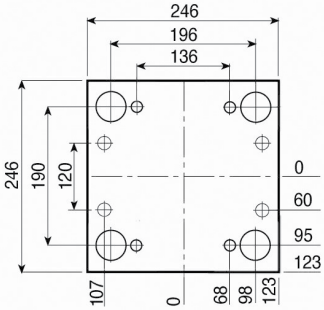

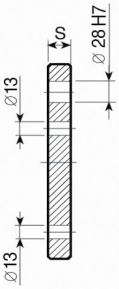

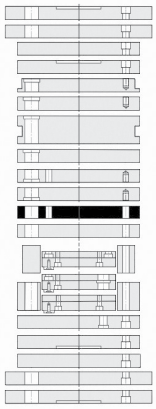

1.1730
S
36

PX-Z

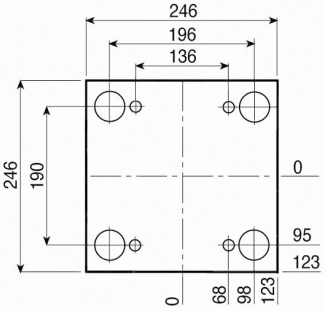

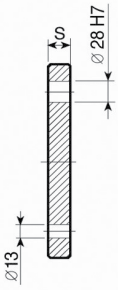

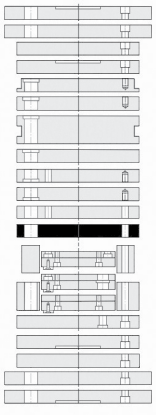

1.1730
S
36

246

Esempio di ordinativo ***Order example*** **Bestellbeispiel**	articolo *article* *Artikel* PSXE	serie *series* *Serie* 246 x 246	spessore *thickness* *Dicke* 46	materiale *material* *Material* 1.1730

Altri materiali sono disponibili a richiesta (1.2085 - 1.2714 - alluminio...)
Other materials available on request (1.2085 - 1.2714 - aluminium...)
Andere Materialien auf Anfrage verfügbar (1.2085 - 1.2714 - Aluminium...)

PF

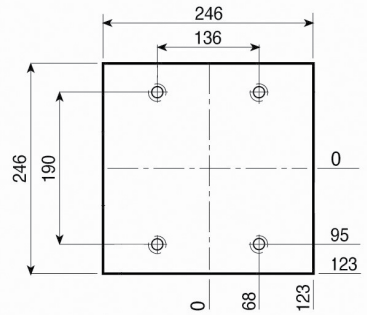

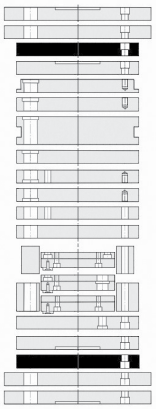

1.1730

S
26

PF-G

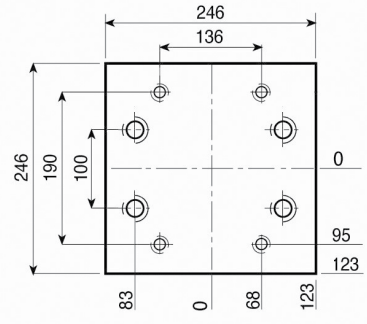

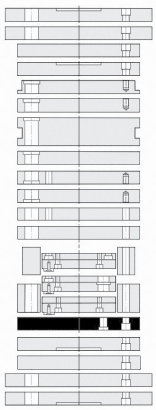

1.1730

S
26

PD

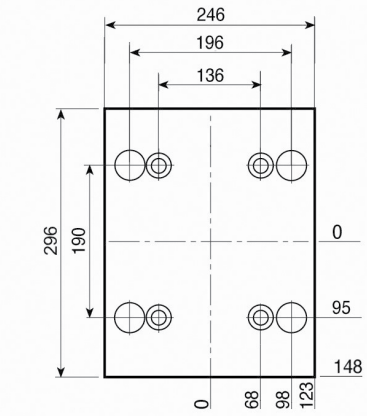

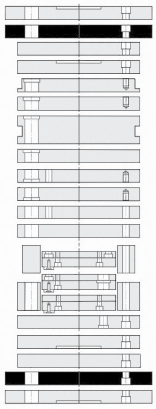

1.1730

S
26

PD-C

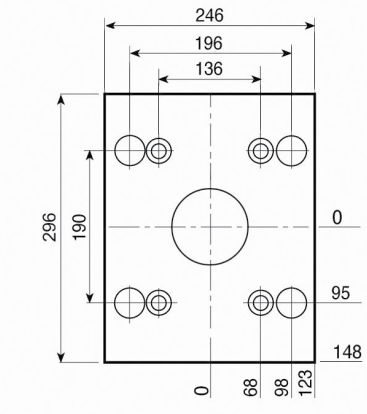

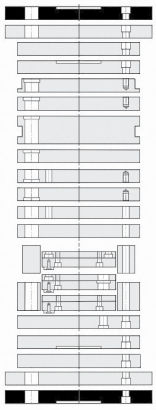

1.1730

S
26

Esempio di ordinativo ***Order example*** ***Bestellbeispiel***	articolo *article* *Artikel*	serie *series* *Serie*	spessore *thickness* *Dicke*	materiale *material* *Material*
	PF-G	246 x 246	26	1.1730

Altri materiali sono disponibili a richiesta (1.2085 - 1.2714 - alluminio...)
Other materials available on request (1.2085 - 1.2714 - aluminium...)
Andere Materialien auf Anfrage verfügbar (1.2085 - 1.2714 - Aluminium...)

D

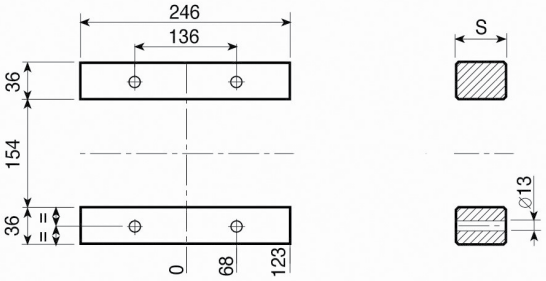

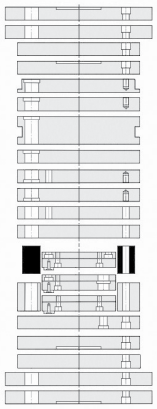

1.1730

S
57
77
97

D-H

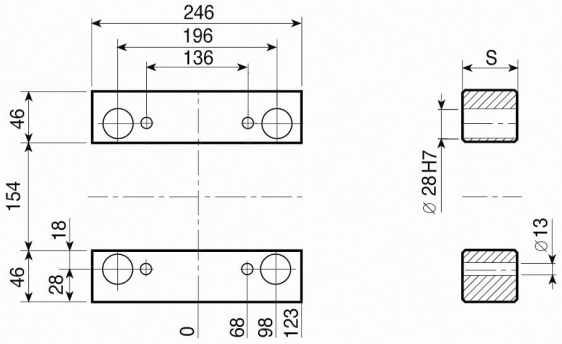

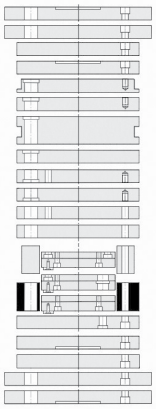

1.1730

S
57
77
97

TE { TE-S / TE-I

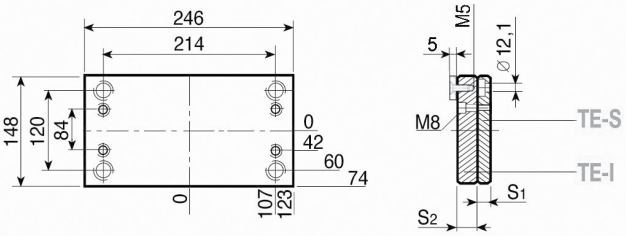

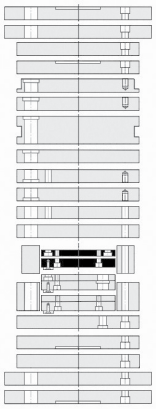

1.1730

S1 - 12
S2 - 18

TE-Z { TE-Z-S / TE-I

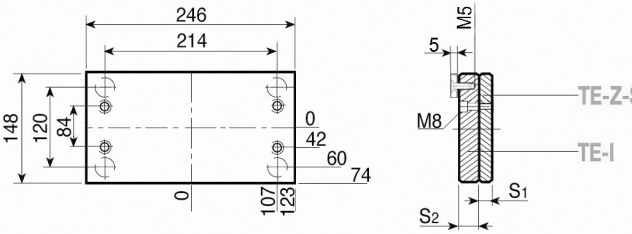

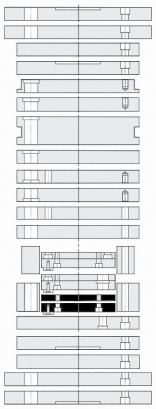

1.1730

S1 - 12
S2 - 18

246

Esempio di ordinativo *Order example* *Bestellbeispiel*	articolo *article* *Artikel*	serie *series* *Serie*	spessore *thickness* *Dicke*	materiale *material* *Material*
	D-H	246 x 246	77	1.1730

Altri materiali sono disponibili a richiesta (1.2085 - 1.2714 - alluminio...)
Other materials available on request (1.2085 - 1.2714 - aluminium...)
Andere Materialien auf Anfrage verfügbar (1.2085 - 1.2714 - Aluminium...)

TE-G { TE-G-S / TE-G-I

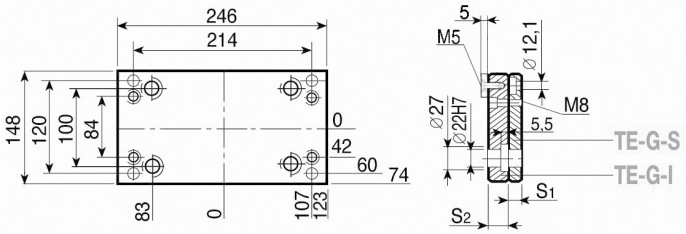

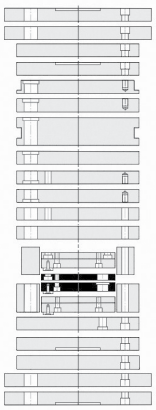

1.1730

S_1 - 12

S_2 - 18

	articolo *article* *Artikel*	serie *series* *Serie*	spessore *thickness* *Dicke*	materiale *material* *Material*
Esempio di ordinativo ***Order example*** ***Bestellbeispiel***	TE-G-I	246 x 246	18	1.1730

Altri materiali sono disponibili a richiesta (1.2085 - 1.2714 - alluminio...)
Other materials available on request (1.2085 - 1.2714 - aluminium...)
Andere Materialien auf Anfrage verfügbar (1.2085 - 1.2714 - Aluminium...)

PS

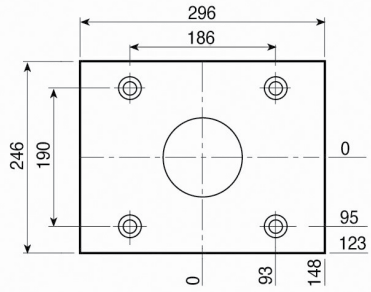

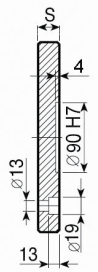

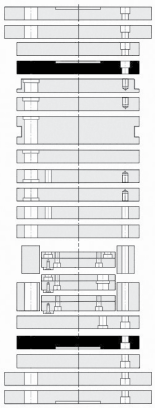

1.1730
S
26

PSX

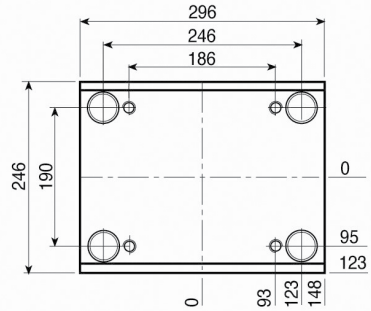

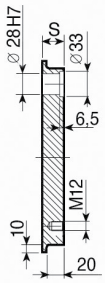

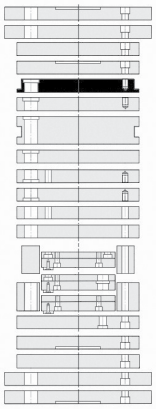

1.1730	TOOLOX 33
S	**S**
26	26
36	36
46	46
56	56

PI-Z

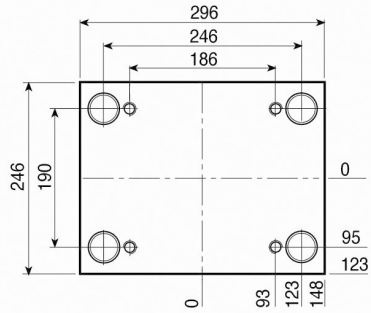

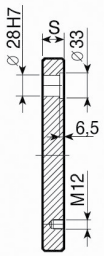

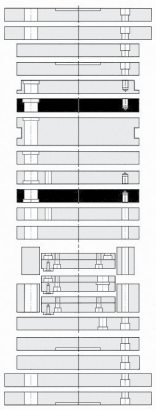

1.1730	TOOLOX 33
S	**S**
26	26
36	36
46	46
56	56
66	66
76	76
96	96

PI

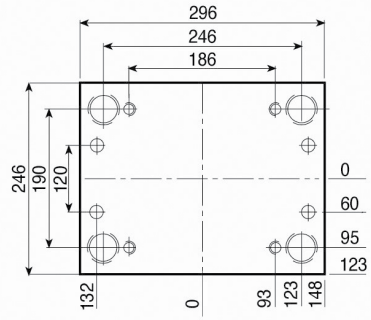

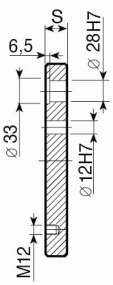

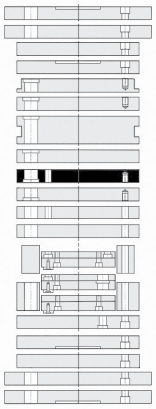

1.1730	TOOLOX 33
S	**S**
26	26
36	36
46	46
56	56
66	66
76	76
96	96

Esempio di ordinativo ***Order example*** ***Bestellbeispiel***	articolo *article* *Artikel*	serie *series* *Serie*	spessore *thickness* *Dicke*	materiale *material* *Material*
	PSX	246 x 296	46	1.1730

Altri materiali sono disponibili a richiesta (1.2085 - 1.2714 - alluminio...)
Other materials available on request (1.2085 - 1.2714 - aluminium...)
Andere Materialien auf Anfrage verfügbar (1.2085 - 1.2714 - Aluminium...)

PSXE

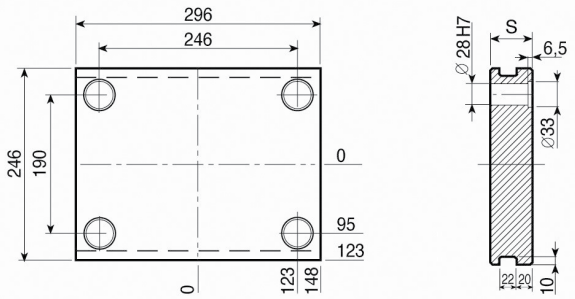

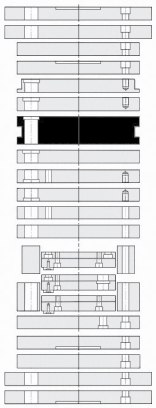

1.1730	TOOLOX 33
S	**S**
46	46
56	56
66	66
76	76
96	96

PM

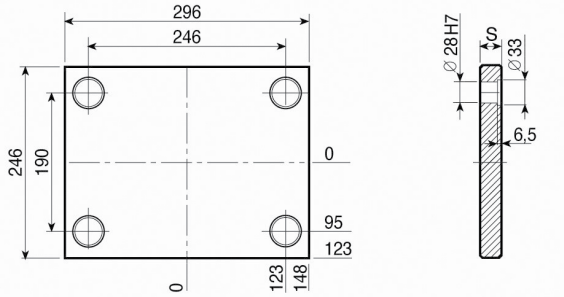

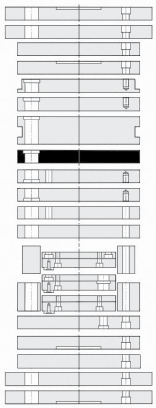

1.1730	TOOLOX 33
S	**S**
26	26
36	36
46	46
56	56
66	66
76	76
96	96

PX

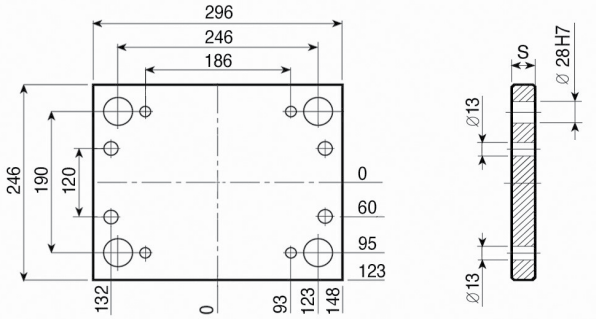

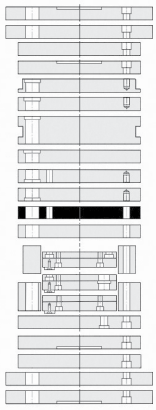

1.1730
S
36

PX-Z

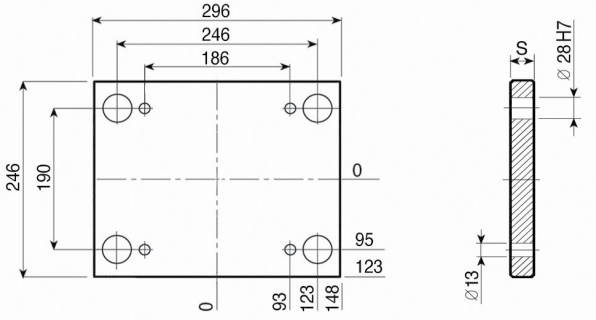

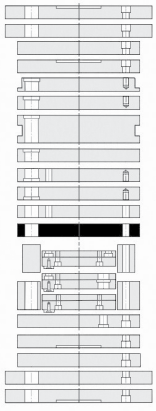

1.1730
S
36

Esempio di ordinativo
Order example
Bestellbeispiel

articolo *article* *Artikel*	serie *series* *Serie*	spessore *thickness* *Dicke*	materiale *material* *Material*
PSXE	246 x 296	46	1.1730

Altri materiali sono disponibili a richiesta (1.2085 - 1.2714 - alluminio...)
Other materials available on request (1.2085 - 1.2714 - aluminium...)
Andere Materialien auf Anfrage verfügbar (1.2085 - 1.2714 - Aluminium...)

PF

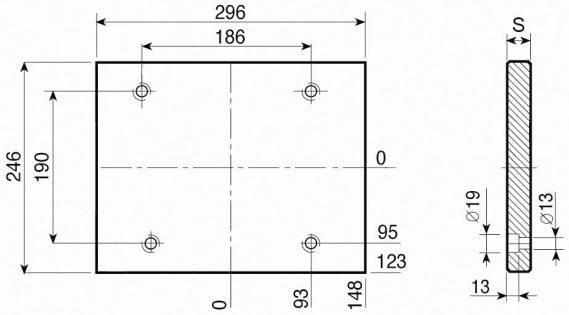

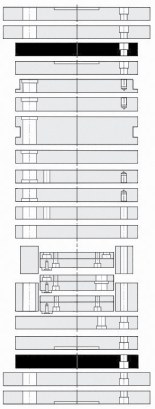

1.1730

S
26

PF-G

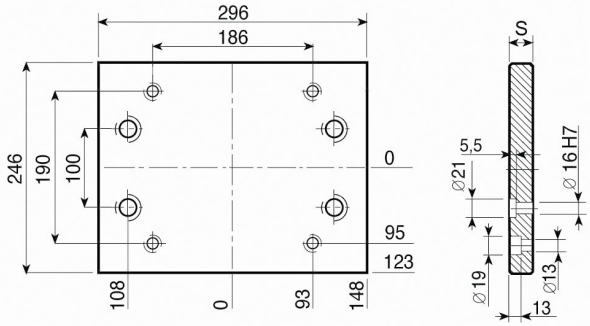

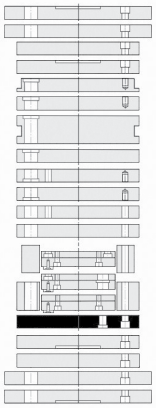

1.1730

S
26

PD

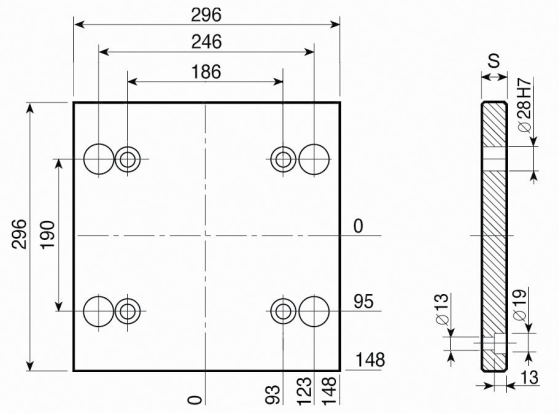

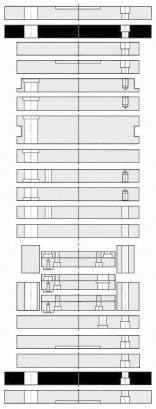

1.1730

S
26

PD-C

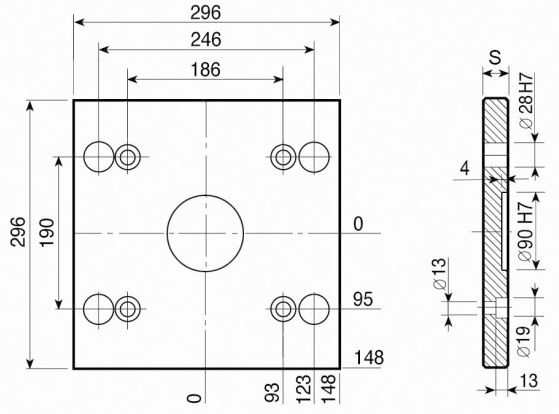

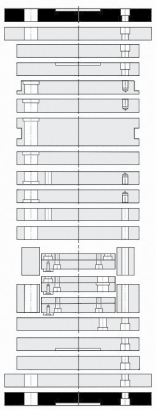

1.1730

S
26

Esempio di ordinativo ***Order example*** ***Bestellbeispiel***	articolo *article* *Artikel*	serie *series* *Serie*	spessore *thickness* *Dicke*	materiale *material* *Material*
	PF-G	246 x 296	26	1.1730

Altri materiali sono disponibili a richiesta (1.2085 - 1.2714 - alluminio...)
Other materials available on request (1.2085 - 1.2714 - aluminium...)
Andere Materialien auf Anfrage verfügbar (1.2085 - 1.2714 - Aluminium...)

D

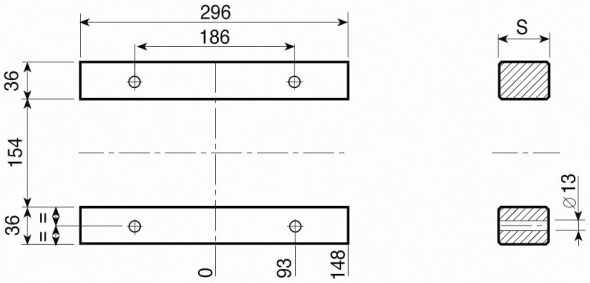

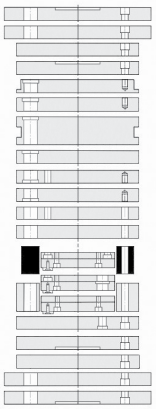

1.1730

S
57
77
97

D-H

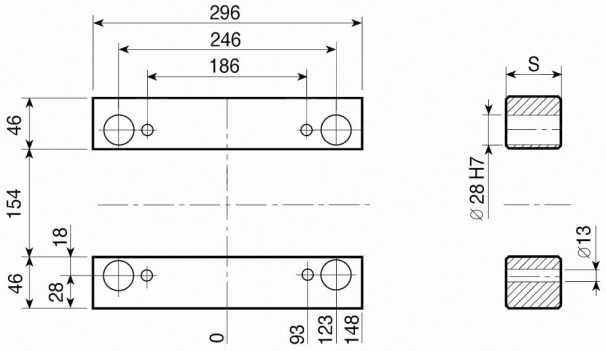

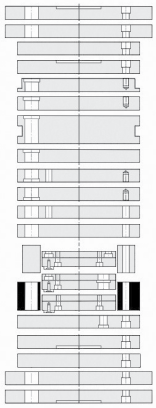

1.1730

S
57
77
97

TE { TE-S / TE-I

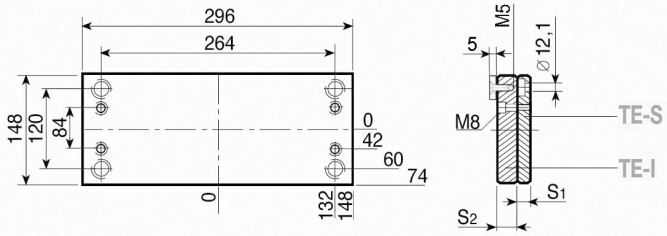

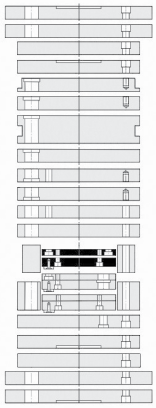

1.1730

S1 - 12
S2 - 18

TE-Z { TE-Z-S / TE-I

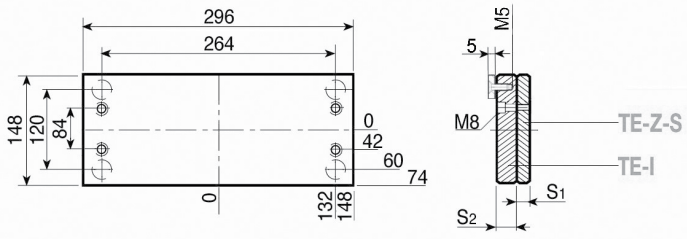

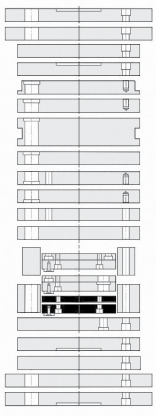

1.1730

S1 - 12
S2 - 18

Esempio di ordinativo ***Order example*** ***Bestellbeispiel***	articolo *article* *Artikel* D-H	serie *series* *Serie* 246x296	spessore *thickness* *Dicke* 77	materiale *material* *Material* 1.1730

Altri materiali sono disponibili a richiesta (1.2085 - 1.2714 - alluminio...)
Other materials available on request (1.2085 - 1.2714 - aluminium...)
Andere Materialien auf Anfrage verfügbar (1.2085 - 1.2714 - Aluminium...)

TE-G { TE-G-S / TE-G-I

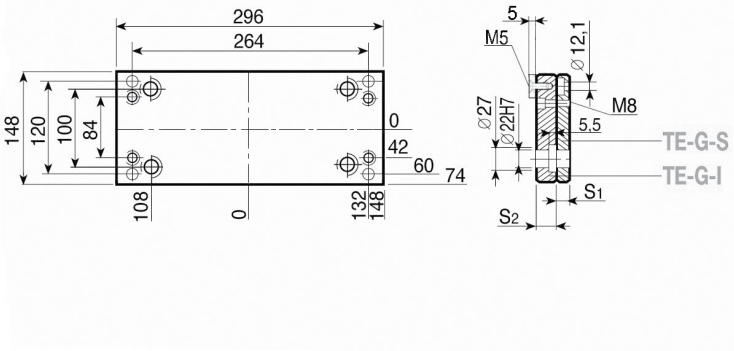

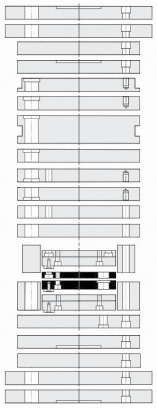

1.1730

S_1 - 12
S_2 - 18

246

Esempio di ordinativo ***Order example*** ***Bestellbeispiel***	articolo *article* *Artikel*	serie *series* *Serie*	spessore *thickness* *Dicke*	materiale *material* *Material*
	TE-G-I	246 x 296	18	1.1730

Altri materiali sono disponibili a richiesta (1.2085 - 1.2714 - alluminio...)
Other materials available on request (1.2085 - 1.2714 - aluminium...)
Andere Materialien auf Anfrage verfügbar (1.2085 - 1.2714 - Aluminium...)

PS

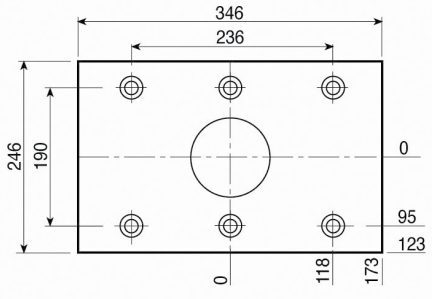

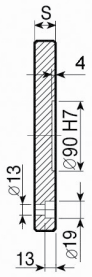

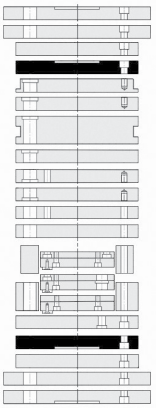

1.1730
S
26

PSX

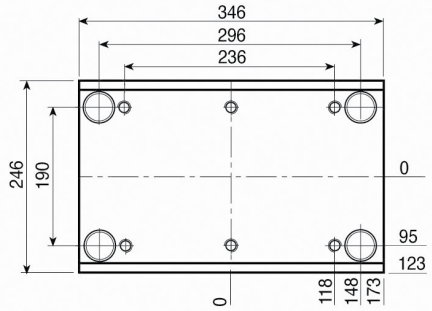

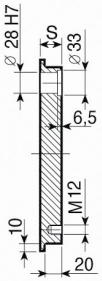

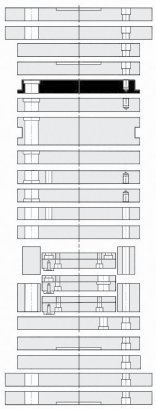

1.1730	TOOLOX 33
S	**S**
26	26
36	3 6
46	46
56	56

PI-Z

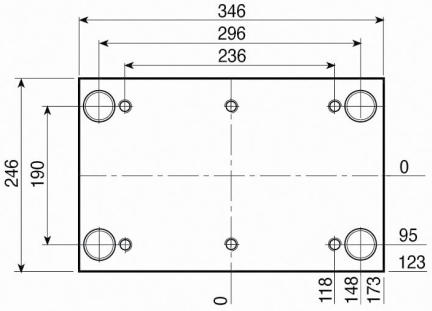

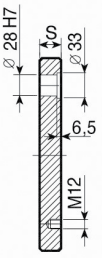

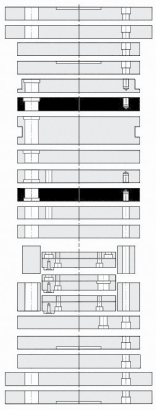

1.1730	TOOLOX 33
S	**S**
26	26
36	36
46	46
56	56
66	66
76	76
96	96

PI

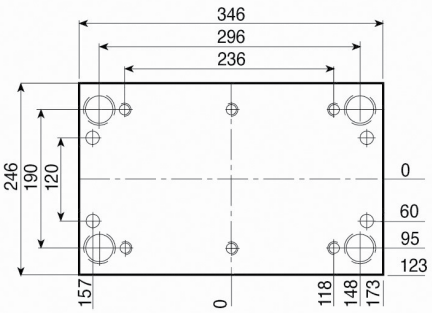

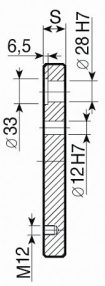

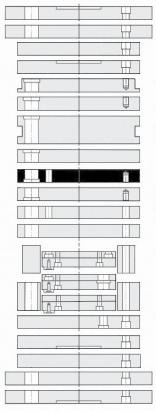

1.1730	TOOLOX 33
S	**S**
26	26
36	36
46	46
56	56
66	66
76	76
96	96

Esempio di ordinativo ***Order example*** ***Bestellbeispiel***	articolo *article* *Artikel*	serie *series* *Serie*	spessore *thickness* *Dicke*	materiale *material* *Material*
	PSX	246 x 346	46	1.1730

Altri materiali sono disponibili a richiesta (1.2085 - 1.2714 - alluminio...)
Other materials available on request (1.2085 - 1.2714 - aluminium...)
Andere Materialien auf Anfrage verfügbar (1.2085 - 1.2714 - Aluminium...)

PSXE

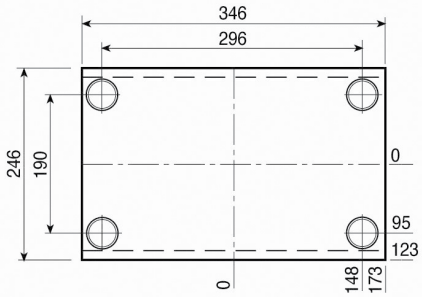

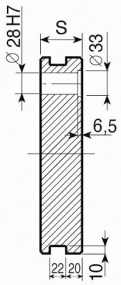

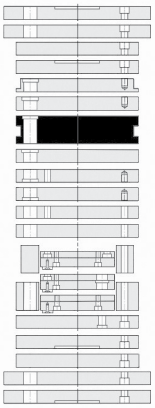

1.1730	TOOLOX 33
S	**S**
46	46
56	56
66	66
76	76
96	96

PM

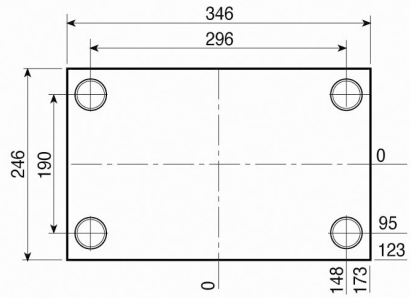

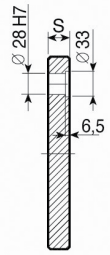

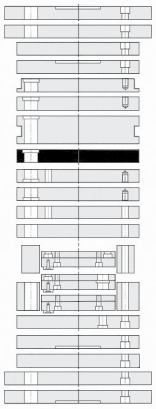

1.1730	TOOLOX 33
S	**S**
26	26
36	36
46	46
56	56
66	66
76	76
96	96

PX

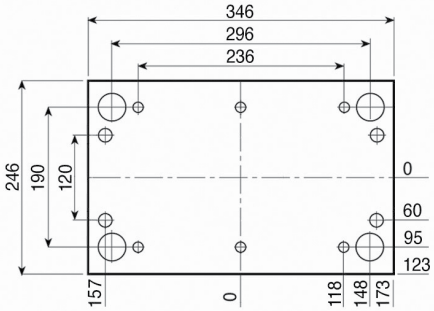

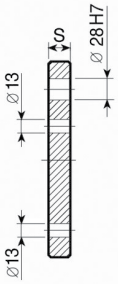

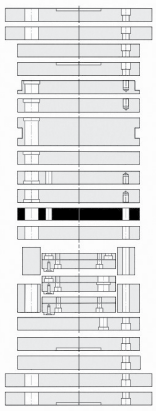

1.1730
S
36

PX-Z

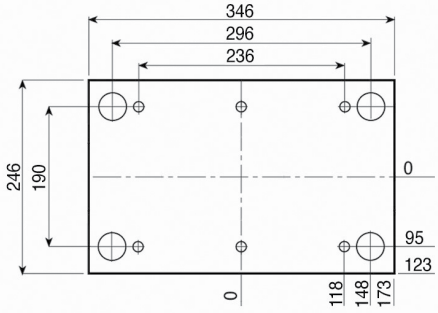

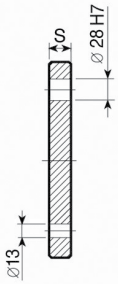

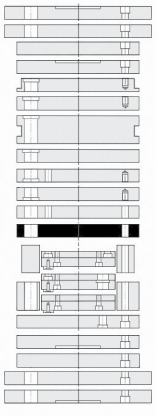

1.1730
S
36

246

Esempio di ordinativo ***Order example*** ***Bestellbeispiel***	articolo *article* *Artikel* PSXE	serie *series* *Serie* 246 x 346	spessore *thickness* *Dicke* 46	materiale *material* *Material* 1.1730

Altri materiali sono disponibili a richiesta (1.2085 - 1.2714 - alluminio...)
Other materials available on request (1.2085 - 1.2714 - aluminium...)
Andere Materialien auf Anfrage verfügbar (1.2085 - 1.2714 - Aluminium...)

PF

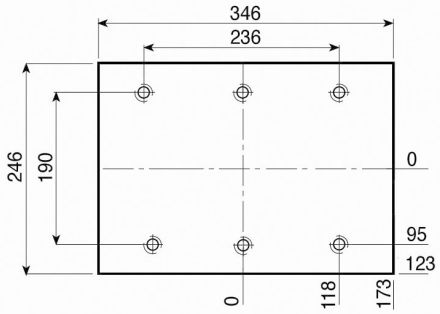

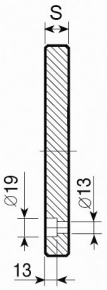

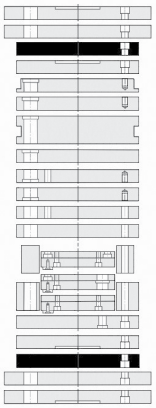

1.1730

S
26

PF-G

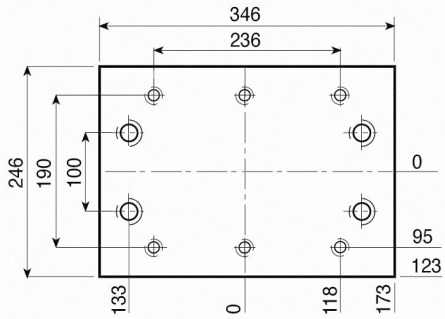

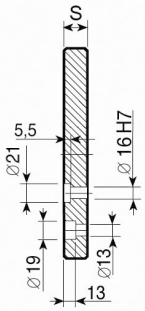

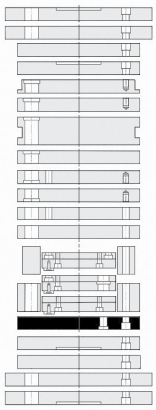

1.1730

S
26

PD

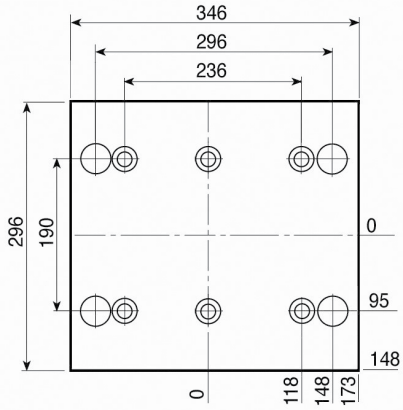

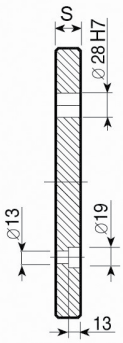

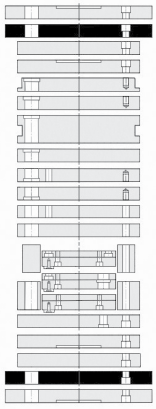

1.1730

S
26

PD-C

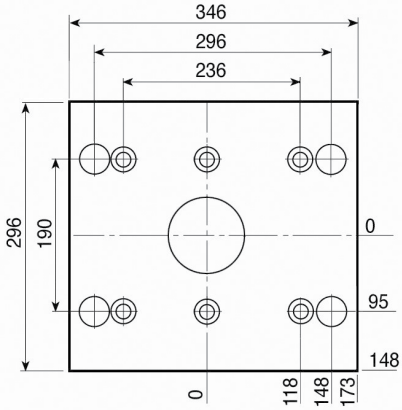

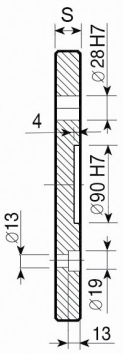

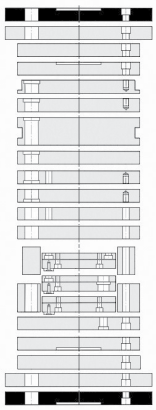

1.1730

S
26

Esempio di ordinativo
Order example
Bestellbeispiel

articolo *article* *Artikel*	serie *series* *Serie*	spessore *thickness* *Dicke*	materiale *material* *Material*
PF-G	246 x 346	26	1.1730

Altri materiali sono disponibili a richiesta (1.2085 - 1.2714 - alluminio...)
Other materials available on request (1.2085 - 1.2714 - aluminium...)
Andere Materialien auf Anfrage verfügbar (1.2085 - 1.2714 - Aluminium...)

D

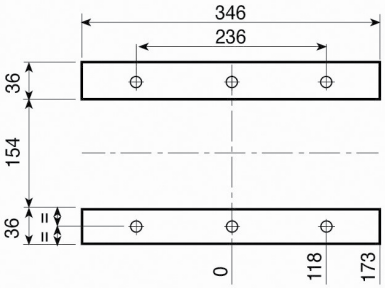



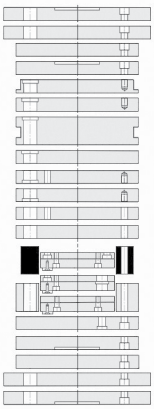

1.1730

S
57
77
97

D-H

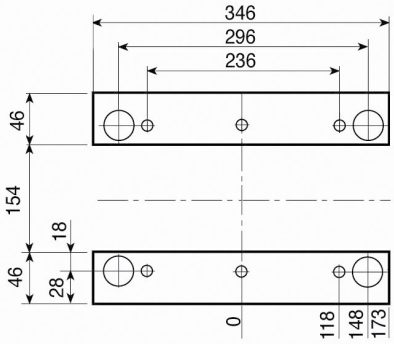

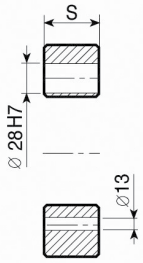

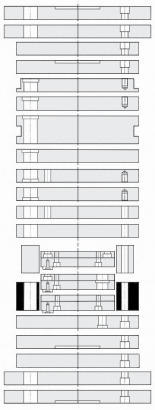

1.1730

S
57
77
97

TE {TE-S / TE-I

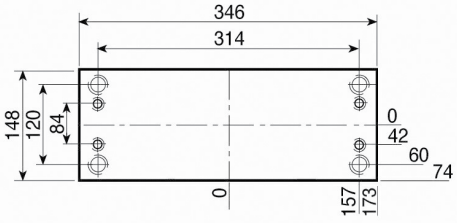

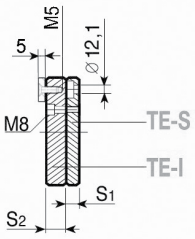

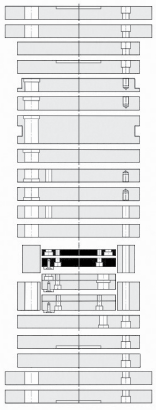

1.1730

S1 - 12
S2 - 18

TE-Z {TE-Z-S / TE-I

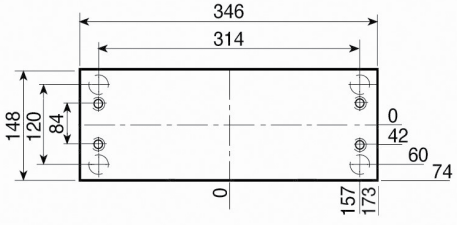

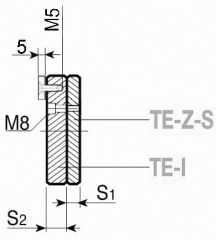

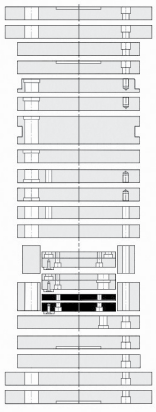

1.1730

S1 - 12
S2 - 18

246

Esempio di ordinativo *Order example* *Bestellbeispiel*	articolo *article* *Artikel*	serie *series* *Serie*	spessore *thickness* *Dicke*	materiale *material* *Material*
	D-H	246 x 346	77	1.1730

Altri materiali sono disponibili a richiesta (1.2085 - 1.2714 - alluminio...)
Other materials available on request (1.2085 - 1.2714 - aluminium...)
Andere Materialien auf Anfrage verfügbar (1.2085 - 1.2714 - Aluminium...)

TE-G { TE-G-S / TE-G-I

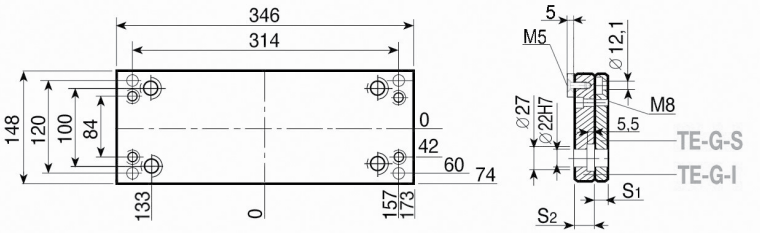

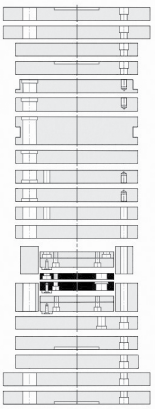

1.1730

S_1 - 12

S_2 - 18

Esempio di ordinativo ***Order example*** **Bestellbeispiel**	articolo *article* *Artikel*	serie *series* *Serie*	spessore *thickness* *Dicke*	materiale *material* *Material*
	TE-G-I	246 x 346	18	1.1730

Altri materiali sono disponibili a richiesta (1.2085 - 1.2714 - alluminio...)
Other materials available on request (1.2085 - 1.2714 - aluminium...)
Andere Materialien auf Anfrage verfügbar (1.2085 - 1.2714 - Aluminium...)

PS

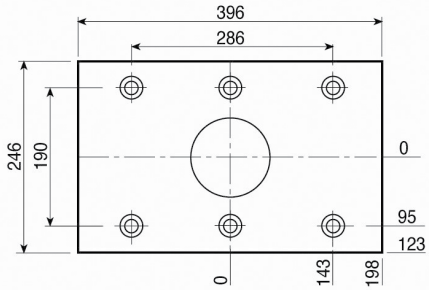

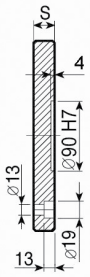

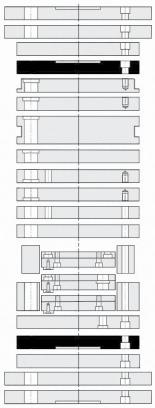

1.1730
S
26

PSX

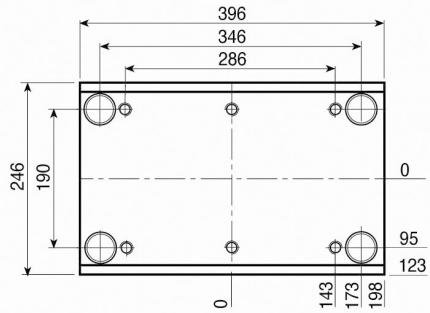

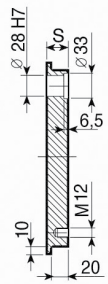

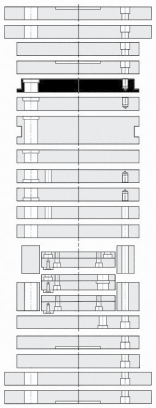

1.1730	TOOLOX 33
S	**S**
26	26
36	36
46	46
56	56

PI-Z

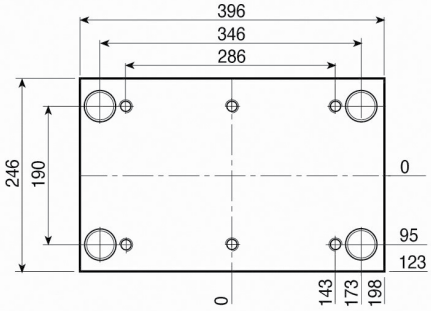

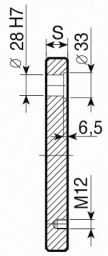

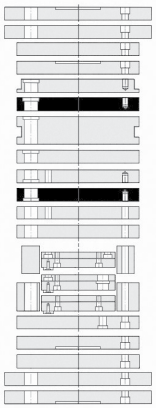

1.1730	TOOLOX 33
S	**S**
26	26
36	36
46	46
56	56
66	66
76	76
96	96

PI

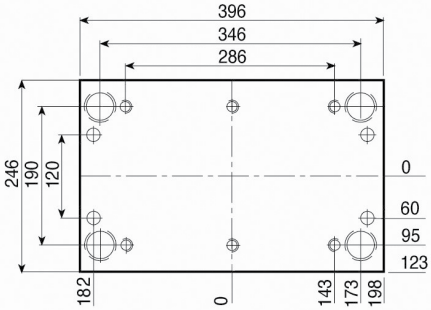

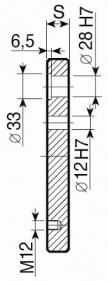

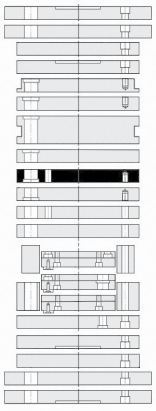

1.1730	TOOLOX 33
S	**S**
26	26
36	36
46	46
56	56
66	66
76	76
96	96

Esempio di ordinativo *Order example* *Bestellbeispiel*	articolo *article* *Artikel*	serie *series* *Serie*	spessore *thickness* *Dicke*	materiale *material* *Material*
	PSX	246 x 396	46	1.1730

Altri materiali sono disponibili a richiesta (1.2085 - 1.2714 - alluminio...)
Other materials available on request (1.2085 - 1.2714 - aluminium...)
Andere Materialien auf Anfrage verfügbar (1.2085 - 1.2714 - Aluminium...)

PSXE

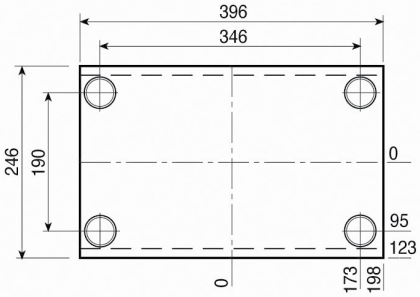

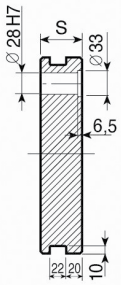

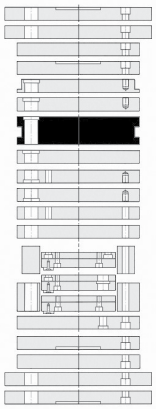

1.1730	TOOLOX 33
S	**S**
46	46
56	56
66	66
76	76
96	96

PM

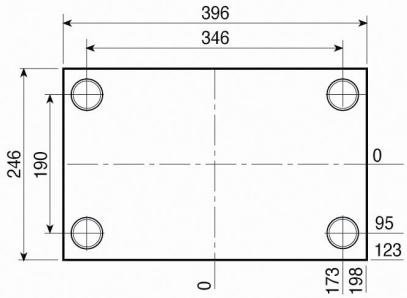

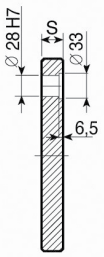

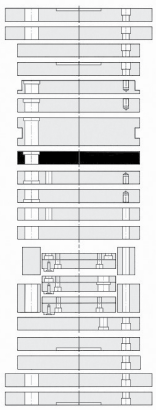

1.1730	TOOLOX 33
S	**S**
26	26
36	36
46	46
56	56
66	66
76	76
96	96

PX

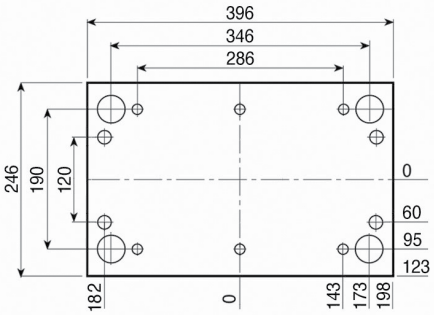

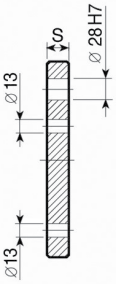

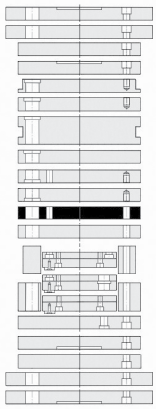

1.1730
S
36

PX-Z

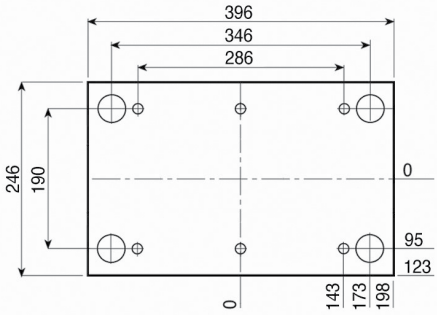

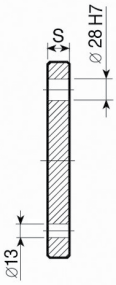

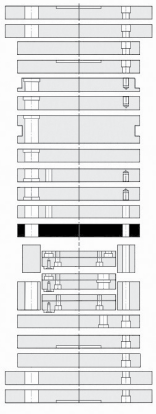

1.1730
S
36

Esempio di ordinativo	articolo	serie	spessore	materiale
Order example	*article*	*series*	*thickness*	*material*
Bestellbeispiel	*Artikel*	*Serie*	*Dicke*	*Material*
	PSXE	246 x 396	46	1.1730

Altri materiali sono disponibili a richiesta (1.2085 - 1.2714 - alluminio...)
Other materials available on request (1.2085 - 1.2714 - aluminium...)
Andere Materialien auf Anfrage verfügbar (1.2085 - 1.2714 - Aluminium...)

PF

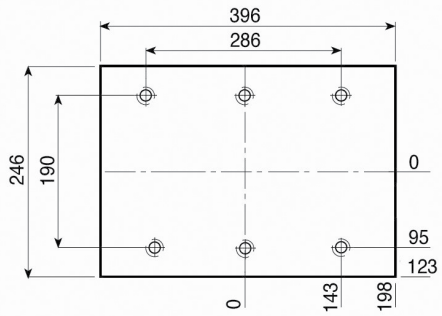

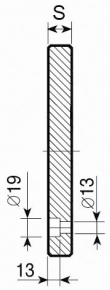

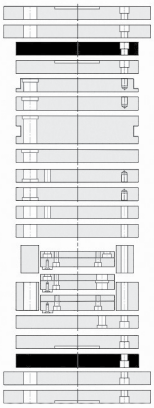

1.1730

S
26

PF-G

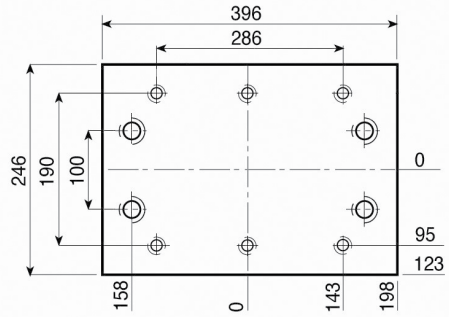

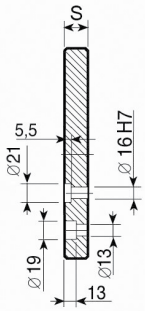

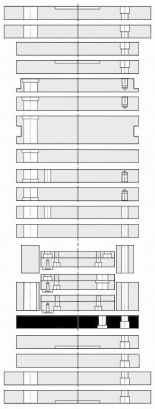

1.1730

S
26

PD

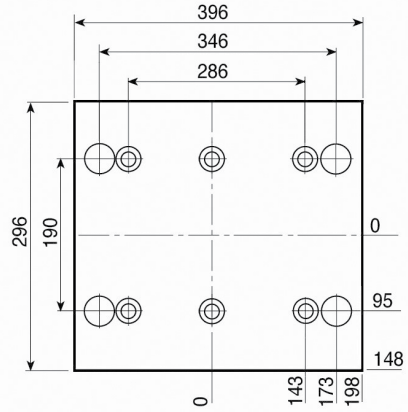

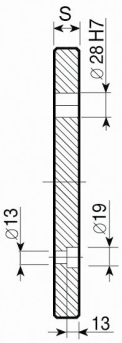

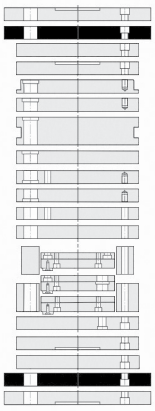

1.1730

S
26

PD-C

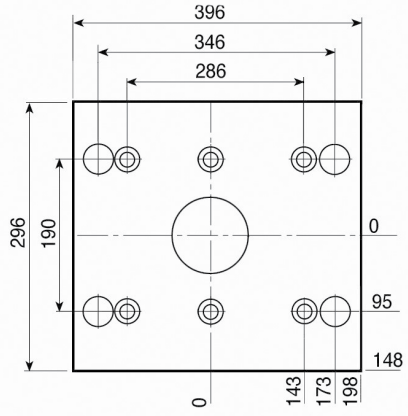

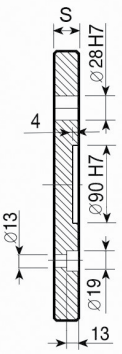

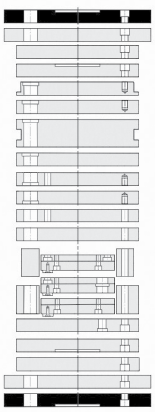

1.1730

S
26

Esempio di ordinativo
Order example
Bestellbeispiel

articolo *article* *Artikel*	serie *series* *Serie*	spessore *thickness* *Dicke*	materiale *material* *Material*
PF-G	246 x 396	26	1.1730

Altri materiali sono disponibili a richiesta (1.2085 - 1.2714 - alluminio...)
Other materials available on request (1.2085 - 1.2714 - aluminium...)
Andere Materialien auf Anfrage verfügbar (1.2085 - 1.2714 - Aluminium...)

D

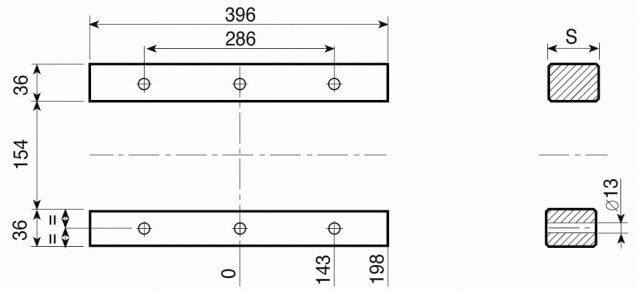

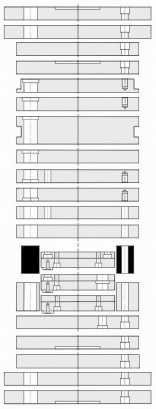

1.1730

S
57
77
97

D-H

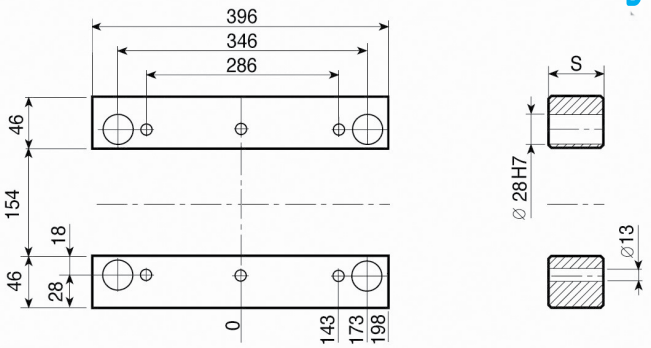

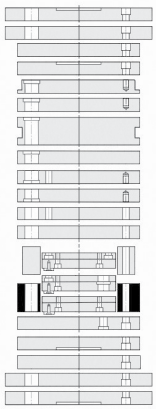

1.1730

S
57
77
97

TE { TE-S / TE-I

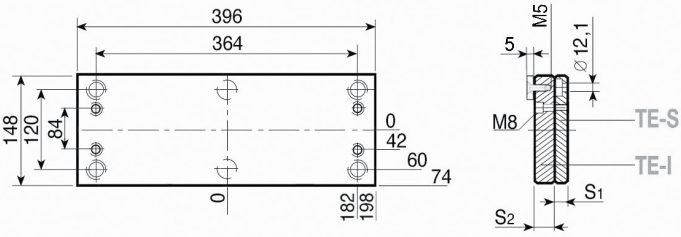

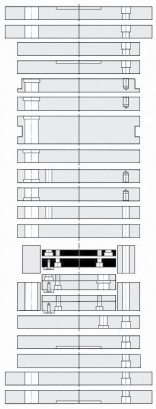

1.1730

S1 - 12
S2 - 18

TE-Z { TE-Z-S / TE-I

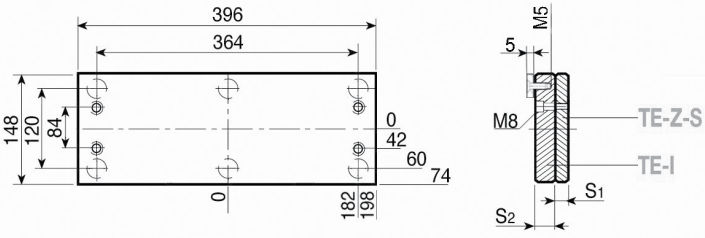

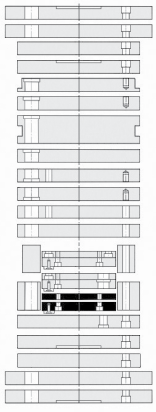

1.1730

S1 - 12
S2 - 18

Esempio di ordinativo ***Order example*** ***Bestellbeispiel***	articolo *article* *Artikel*	serie *series* *Serie*	spessore *thickness* *Dicke*	materiale *material* *Material*
	D-H	246x396	77	1.1730

Altri materiali sono disponibili a richiesta (1.2085 - 1.2714 - alluminio...)
Other materials available on request (1.2085 - 1.2714 - aluminium...)
Andere Materialien auf Anfrage verfügbar (1.2085 - 1.2714 - Aluminium...)

TE-G { TE-G-S / TE-G-I

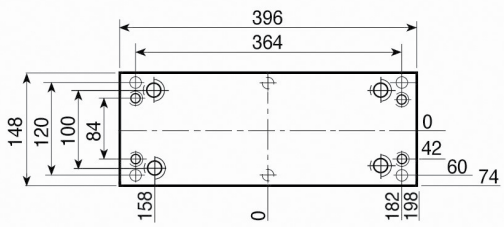

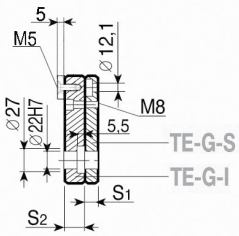

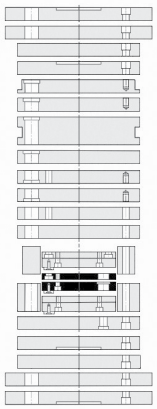

1.1730

S1 - 12

S2 - 18

Esempio di ordinativo ***Order example*** ***Bestellbeispiel***	articolo *article* *Artikel*	serie *series* *Serie*	spessore *thickness* *Dicke*	materiale *material* *Material*
	TE-G-I	246 x 396	18	1.1730

Altri materiali sono disponibili a richiesta (1.2085 - 1.2714 - alluminio...)
Other materials available on request (1.2085 - 1.2714 - aluminium...)
Andere Materialien auf Anfrage verfügbar (1.2085 - 1.2714 - Aluminium...)

PS

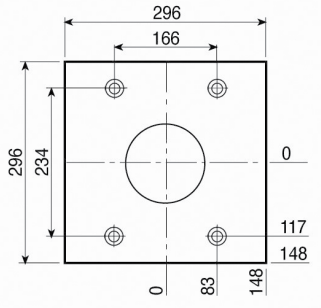

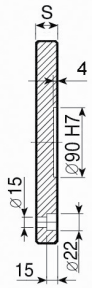

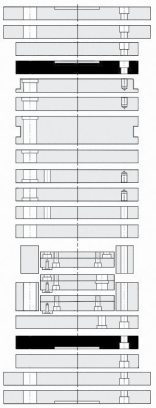

1.1730
S
26

PSX

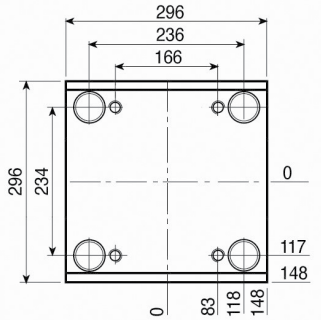

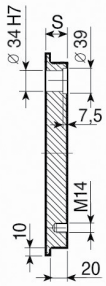

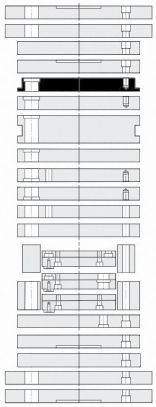

1.1730	TOOLOX 33
S	**S**
36	36
46	46
56	56
66	66
76	76

PI-Z

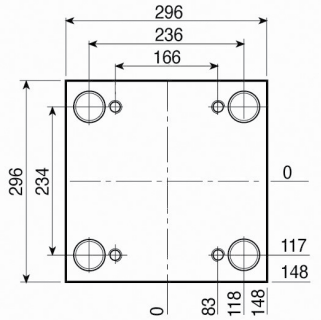

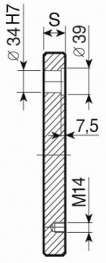

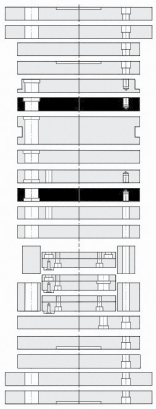

1.1730	TOOLOX 33
S	**S**
26	26
36	36
46	46
56	56
66	66
76	76
96	96
116	116

PI

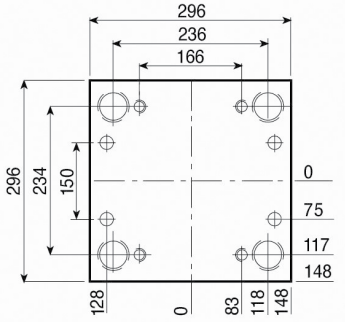

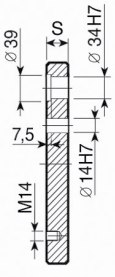

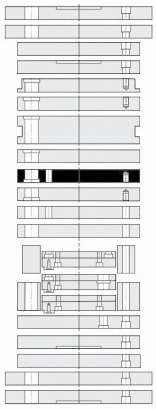

1.1730	TOOLOX 33
S	**S**
26	26
36	36
46	46
56	56
66	66
76	76
96	96
116	116

Esempio di ordinativo *Order example* **Bestellbeispiel**	articolo *article* *Artikel*	serie *series* *Serie*	spessore *thickness* *Dicke*	materiale *material* *Material*
	PSX	296 x 296	46	1.1730

Altri materiali sono disponibili a richiesta (1.2085 - 1.2714 - alluminio...)
Other materials available on request (1.2085 - 1.2714 - aluminium...)
Andere Materialien auf Anfrage verfügbar (1.2085 - 1.2714 - Aluminium...)

PSXE

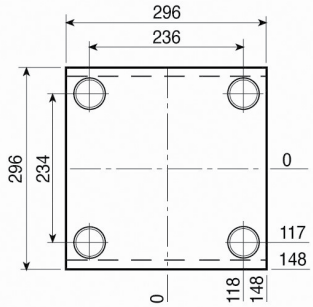

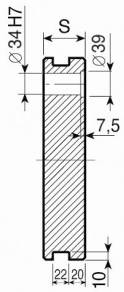

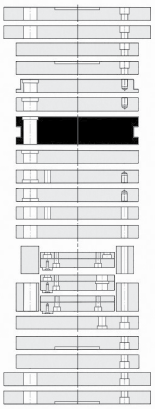

1.1730	TOOLOX 33
S	**S**
46	46
56	56
66	66
76	76
96	96
116	116

PM

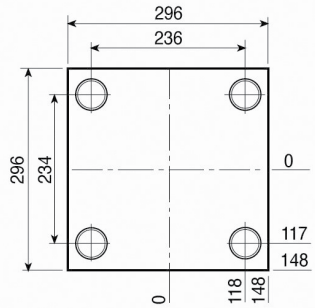

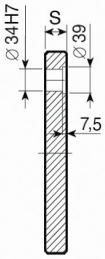

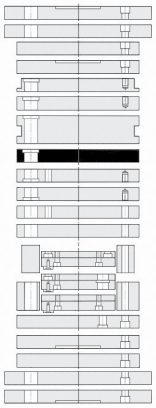

1.1730	TOOLOX 33
S	**S**
26	26
36	36
46	46
56	56
66	66
76	76
96	96
116	116

PX

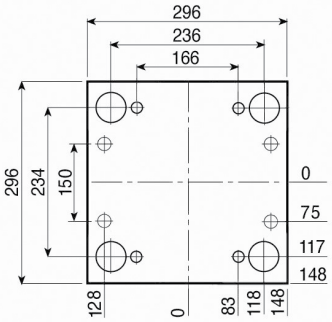

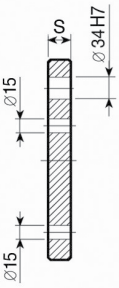

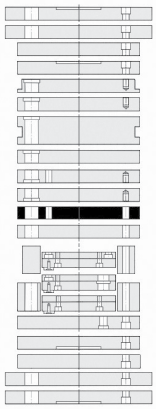

1.1730
S
36

PX-Z

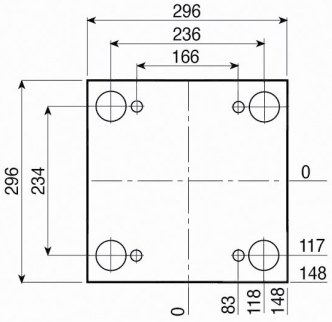

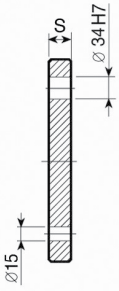

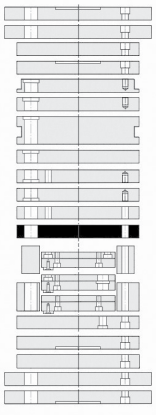

1.1730
S
36

296

Esempio di ordinativo	articolo	serie	spessore	materiale
Order example	*article*	*series*	*thickness*	*material*
Bestellbeispiel	*Artikel*	*Serie*	*Dicke*	*Material*
	PSXE	296 x 296	46	1.1730

Altri materiali sono disponibili a richiesta (1.2085 - 1.2714 - alluminio...)
Other materials available on request (1.2085 - 1.2714 - aluminium...)
Andere Materialien auf Anfrage verfügbar (1.2085 - 1.2714 - Aluminium...)

PF

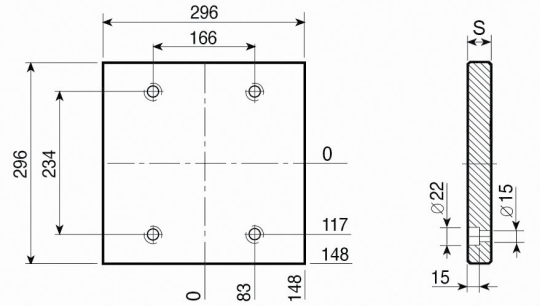

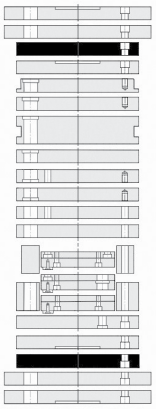

1.1730

S
26

PF-G

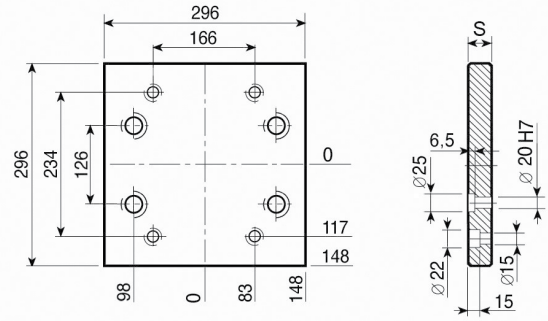

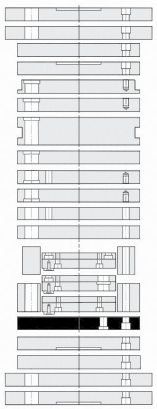

1.1730

S
26

PD

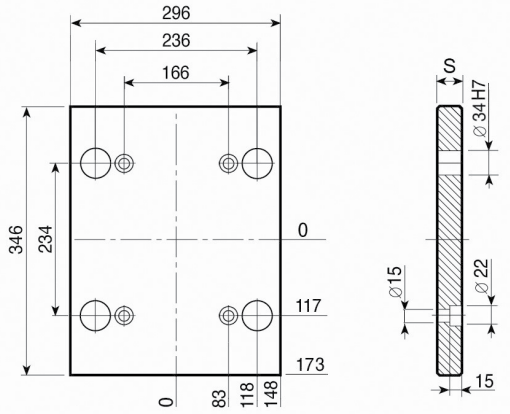

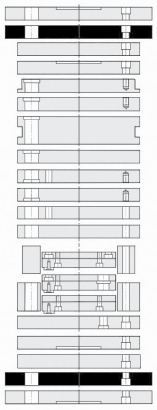

1.1730

S
26

PD-C

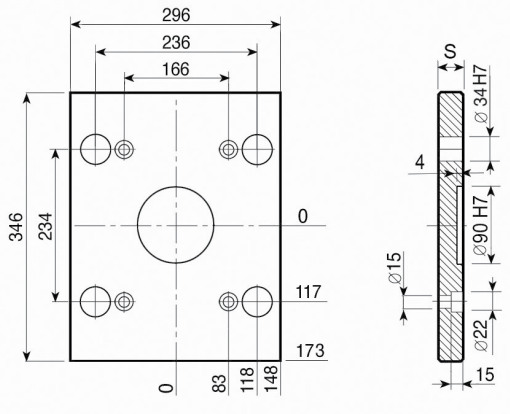

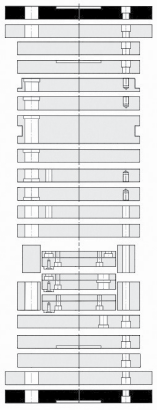

1.1730

S
26

Esempio di ordinativo ***Order example*** ***Bestellbeispiel***	articolo *article* *Artikel*	serie *series* *Serie*	spessore *thickness* *Dicke*	materiale *material* *Material*
	PF-G	296 x 296	26	1.1730

Altri materiali sono disponibili a richiesta (1.2085 - 1.2714 - alluminio...)
Other materials available on request (1.2085 - 1.2714 - aluminium...)
Andere Materialien auf Anfrage verfügbar (1.2085 - 1.2714 - Aluminium...)

D

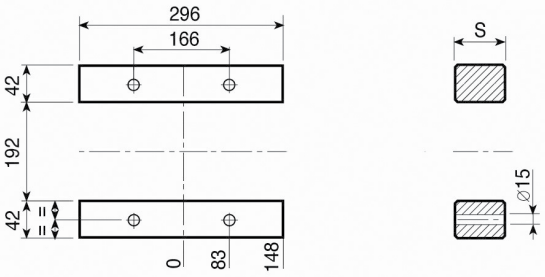

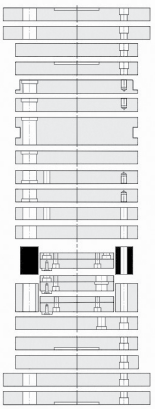

1.1730

S
57
77
97

D-H

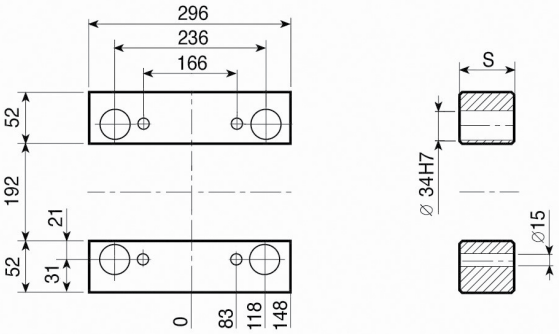

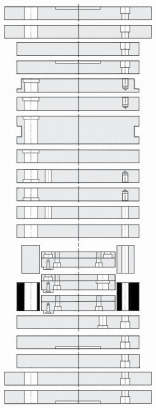

1.1730

S
57
77
97

TE { TE-S / TE-I

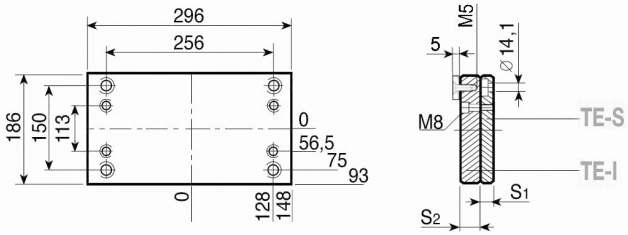

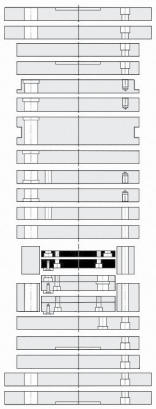

1.1730

S1 - 16
S2 - 22

TE-Z { TE-Z-S / TE-I

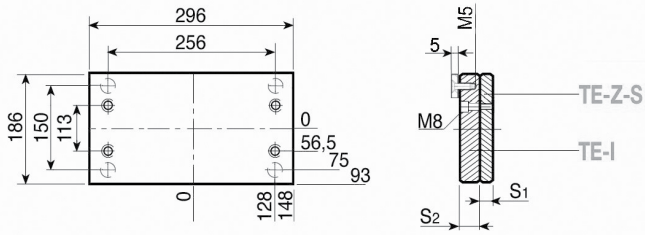

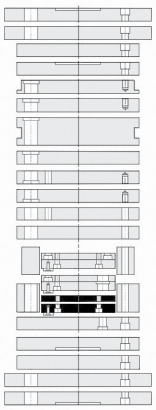

1.1730

S1 - 16
S2 - 22

Esempio di ordinativo ***Order example*** ***Bestellbeispiel***	articolo *article* *Artikel* D-H	serie *series* *Serie* 296 x 296	spessore *thickness* *Dicke* 77	materiale *material* *Material* 1.1730

Altri materiali sono disponibili a richiesta (1.2085 - 1.2714 - alluminio...)
Other materials available on request (1.2085 - 1.2714 - aluminium...)
Andere Materialien auf Anfrage verfügbar (1.2085 - 1.2714 - Aluminium...)

TE-G { TE-G-S / TE-G-I

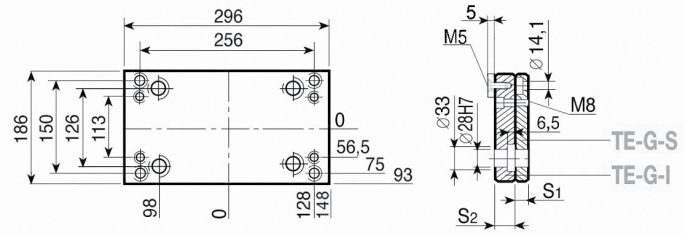

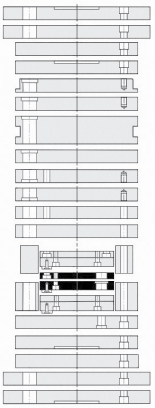

1.1730

S_1 - 16
S_2 - 22

Esempio di ordinativo *Order example* *Bestellbeispiel*	articolo *article* *Artikel*	serie *series* *Serie*	spessore *thickness* *Dicke*	materiale *material* *Material*
	TE-G-I	296 x 296	22	1.1730

Altri materiali sono disponibili a richiesta (1.2085 - 1.2714 - alluminio...)
Other materials available on request (1.2085 - 1.2714 - aluminium...)
Andere Materialien auf Anfrage verfügbar (1.2085 - 1.2714 - Aluminium...)

PS

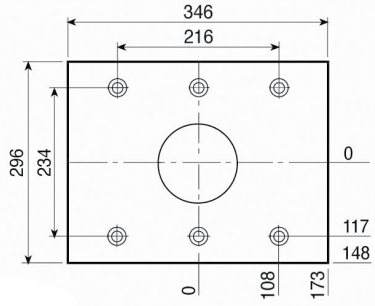

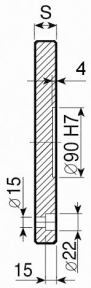

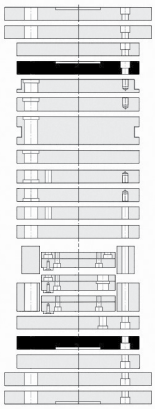

1.1730
S
26

PSX

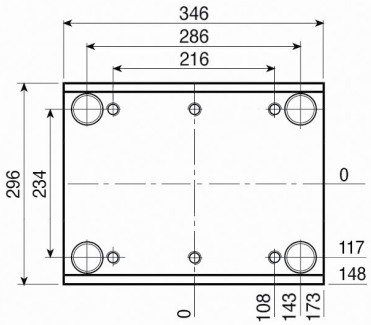

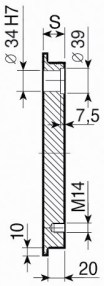

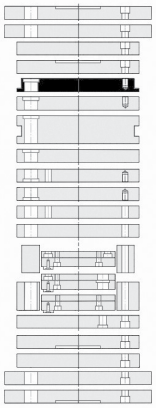

1.1730	TOOLOX 33
S	**S**
36	36
46	46
56	56
66	66
76	76

PI-Z

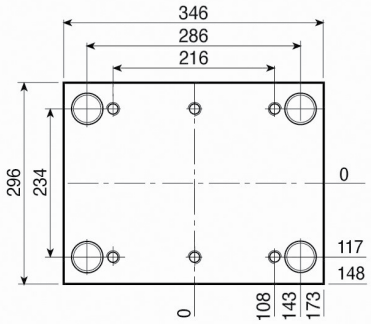

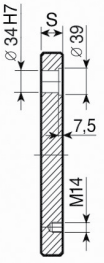

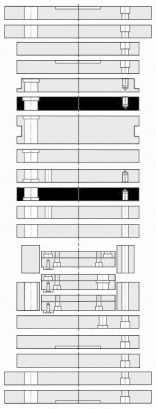

1.1730	TOOLOX 33
S	**S**
26	26
36	36
46	46
56	56
66	66
76	76
96	96
116	116

PI

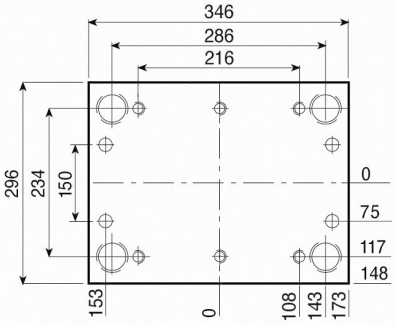

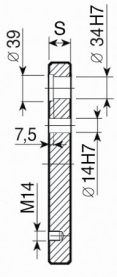

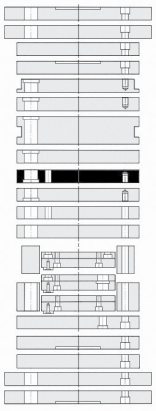

1.1730	TOOLOX 33
S	**S**
26	26
36	36
46	46
56	56
66	66
76	76
96	96
116	116

296

Esempio di ordinativo *Order example* *Bestellbeispiel*	articolo *article* *Artikel*	serie *series* *Serie*	spessore *thickness* *Dicke*	materiale *material* *Material*
	PSX	296 x 346	46	1.1730

Altri materiali sono disponibili a richiesta (1.2085 - 1.2714 - alluminio...)
Other materials available on request (1.2085 - 1.2714 - aluminium...)
Andere Materialien auf Anfrage verfügbar (1.2085 - 1.2714 - Aluminium...)

PSXE

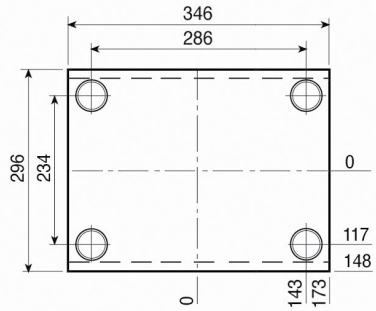

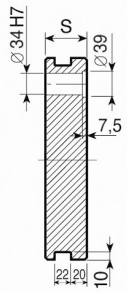

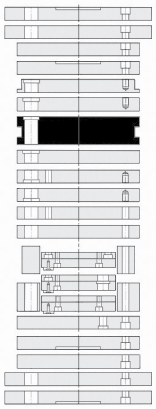

1.1730	TOOLOX 33
S	**S**
46	46
56	56
66	66
76	76
96	96
116	116

PM

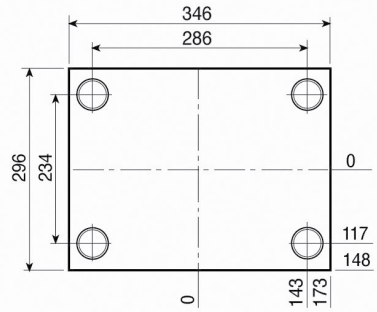

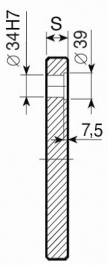

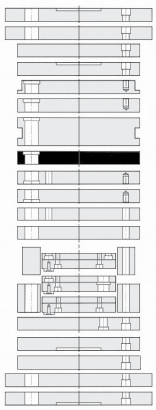

1.1730	TOOLOX 33
S	**S**
26	26
36	36
46	46
56	56
66	66
76	76
96	96
116	116

PX

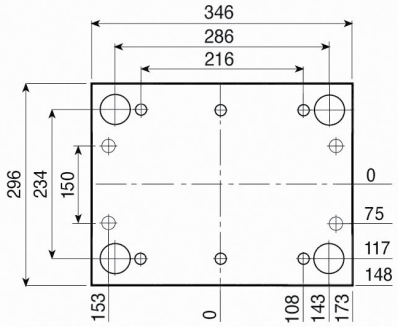

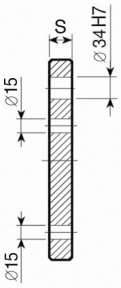

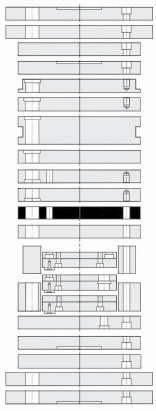

1.1730
S
36

PX-Z

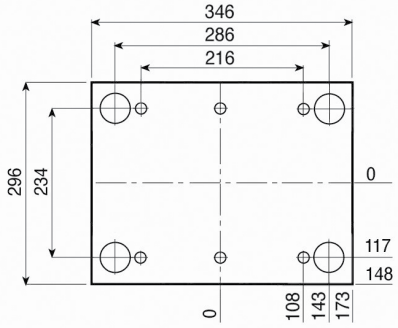

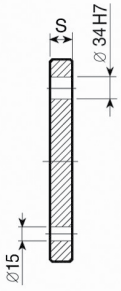

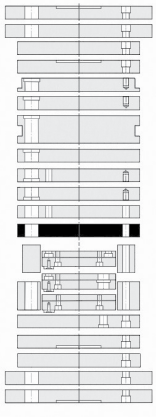

1.1730
S
36

Esempio di ordinativo	articolo	serie	spessore	materiale
Order example	*article*	*series*	*thickness*	*material*
Bestellbeispiel	*Artikel*	*Serie*	*Dicke*	*Material*
	PSXE	296 x 346	76	1.1730

Altri materiali sono disponibili a richiesta (1.2085 - 1.2714 - alluminio...)
Other materials available on request (1.2085 - 1.2714 - aluminium...)
Andere Materialien auf Anfrage verfügbar (1.2085 - 1.2714 - Aluminium...)

PF

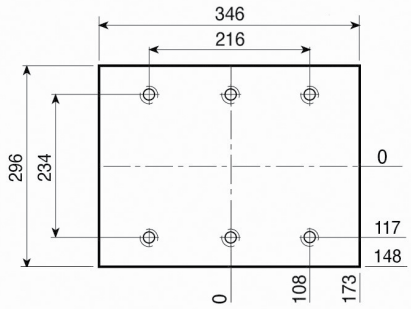

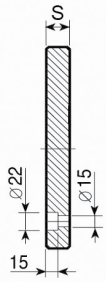

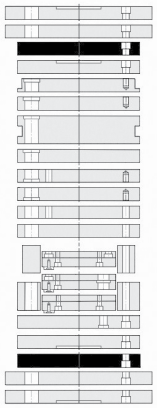

1.1730

S
26

PF-G

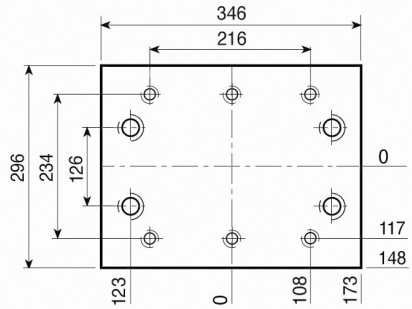

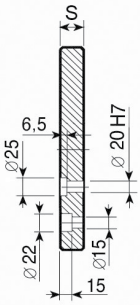

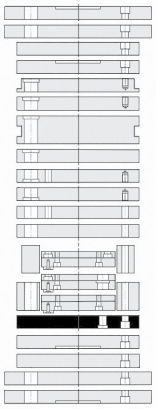

1.1730

S
26

PD

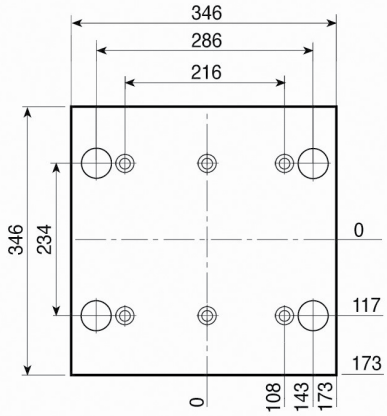

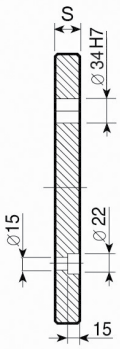

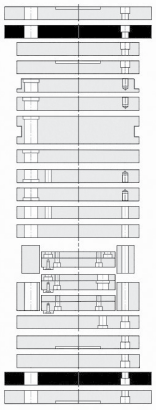

1.1730

S
26

PD-C

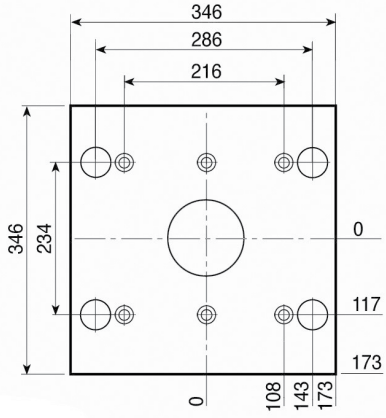

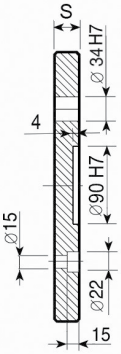

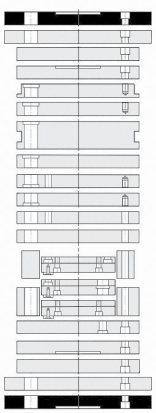

1.1730

S
26

Esempio di ordinativo ***Order example*** ***Bestellbeispiel***	articolo *article* *Artikel* PF-G	serie *series* *Serie* 296 x 346	spessore *thickness* *Dicke* 26	materiale *material* *Material* 1.1730

Altri materiali sono disponibili a richiesta (1.2085 - 1.2714 - alluminio...)
Other materials available on request (1.2085 - 1.2714 - aluminium...)
Andere Materialien auf Anfrage verfügbar (1.2085 - 1.2714 - Aluminium...)

D

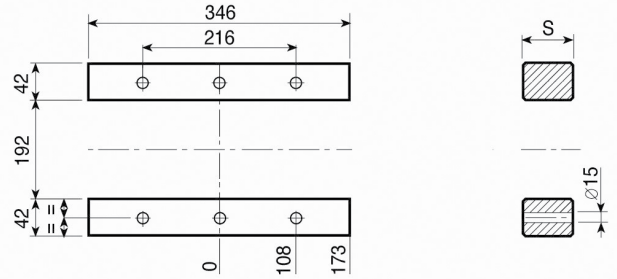

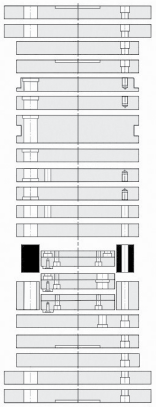

1.1730

S
57
77
97

D-H

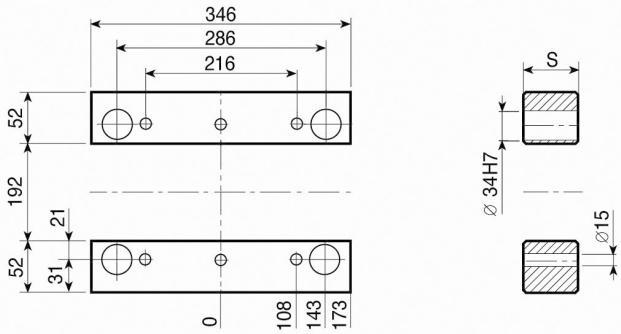

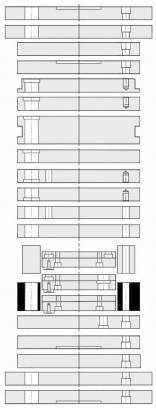

1.1730

S
57
77
97

TE { TE-S / TE-I

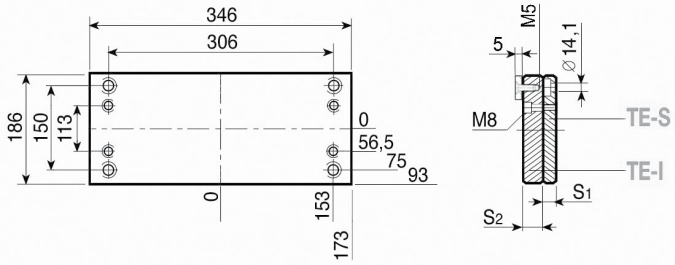

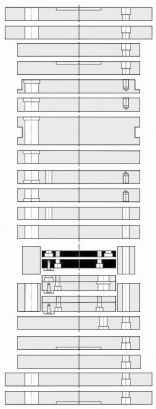

1.1730

S1 - 16
S2 - 22

TE-Z { TE-Z-S / TE-I

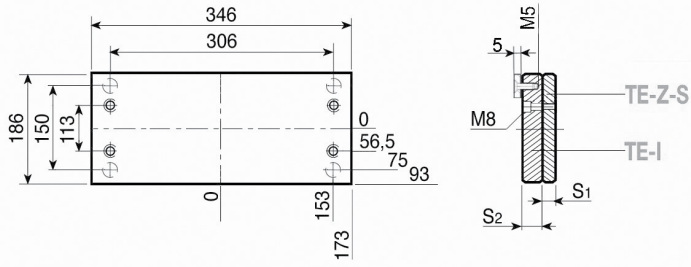

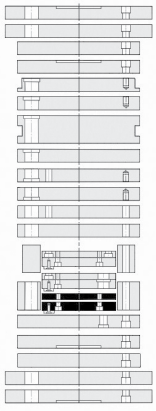

1.1730

S1 - 16
S2 - 22

Esempio di ordinativo ***Order example*** ***Bestellbeispiel***	articolo *article* *Artikel*	serie *series* *Serie*	spessore *thickness* *Dicke*	materiale *material* *Material*
	D-H	296 x 346	77	1.1730

Altri materiali sono disponibili a richiesta (1.2085 - 1.2714 - alluminio...)
Other materials available on request (1.2085 - 1.2714 - aluminium...)
Andere Materialien auf Anfrage verfügbar (1.2085 - 1.2714 - Aluminium...)

TE-G { TE-G-S / TE-G-I

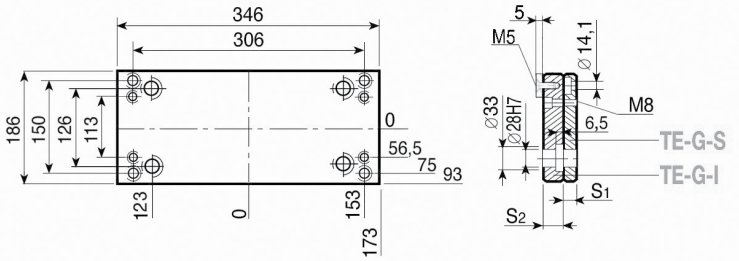

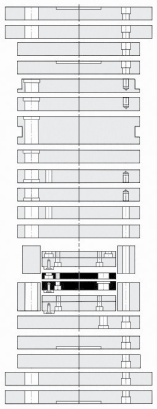

1.1730

S_1 - 16

S_2 - 22

	articolo *article* *Artikel*	serie *series* *Serie*	spessore *thickness* *Dicke*	materiale *material* *Material*
Esempio di ordinativo ***Order example*** ***Bestellbeispiel***	TE-G-I	296 x 346	22	1.1730

Altri materiali sono disponibili a richiesta (1.2085 - 1.2714 - alluminio...)
Other materials available on request (1.2085 - 1.2714 - aluminium...)
Andere Materialien auf Anfrage verfügbar (1.2085 - 1.2714 - Aluminium...)

PS

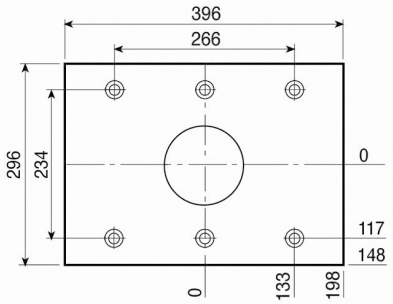

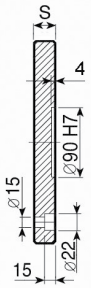

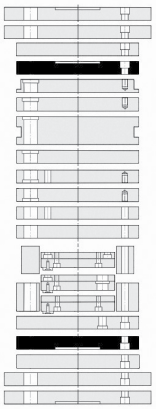

1.1730
S
26

PSX

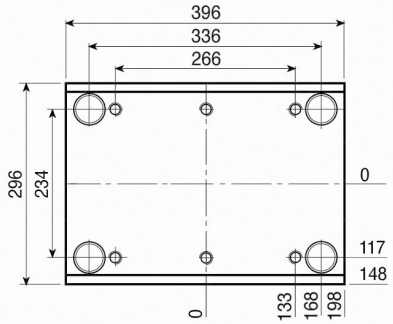

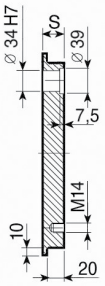

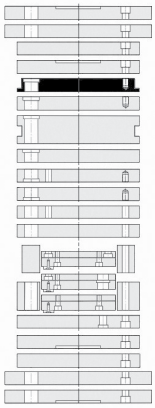

1.1730	TOOLOX 33
S	**S**
36	36
46	46
56	56
66	66
76	76

PI-Z

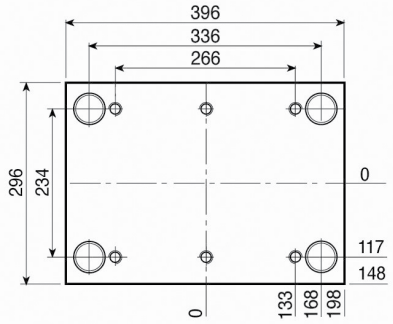

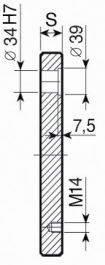

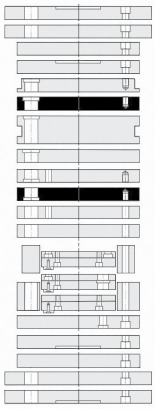

1.1730	TOOLOX 33
S	**S**
26	26
36	36
46	46
56	56
66	66
76	76
96	96
116	116

PI

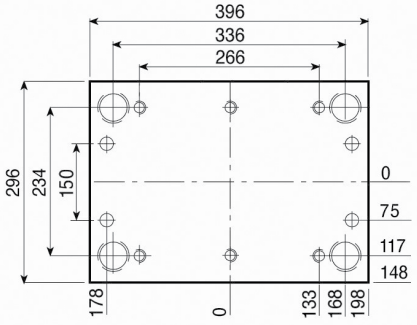

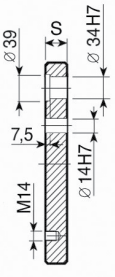

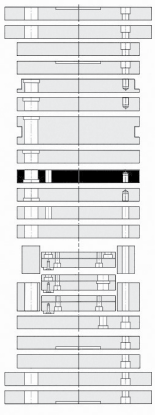

1.1730	TOOLOX 33
S	**S**
26	26
36	36
46	46
56	56
66	66
76	76
96	96
116	116

Esempio di ordinativo ***Order example*** ***Bestellbeispiel***	articolo *article* *Artikel* PSX	serie *series* *Serie* 296 x 396	spessore *thickness* *Dicke* 46	materiale *material* *Material* 1.1730

Altri materiali sono disponibili a richiesta (1.2085 - 1.2714 - alluminio...)
Other materials available on request (1.2085 - 1.2714 - aluminium...)
Andere Materialien auf Anfrage verfügbar (1.2085 - 1.2714 - Aluminium...)

PSXE

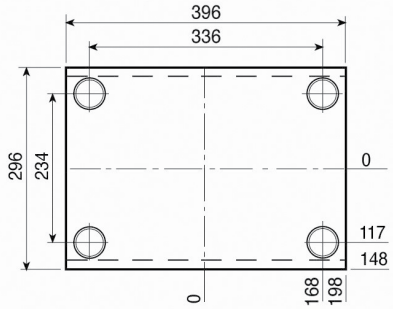

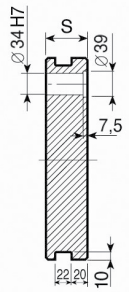

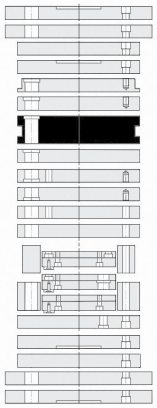

1.1730	TOOLOX 33
S	**S**
46	46
56	56
66	66
76	76
96	96
116	116

PM

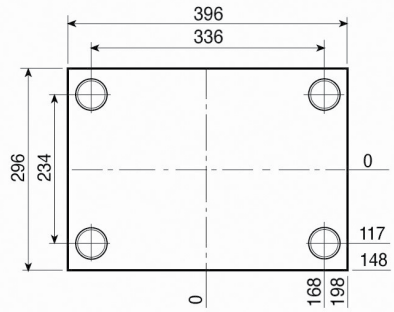

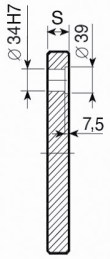

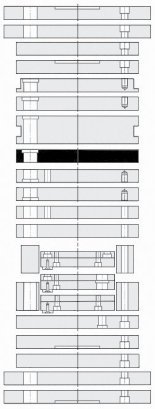

1.1730	TOOLOX 33
S	**S**
26	26
36	36
46	46
56	56
66	66
76	76
96	96
116	116

PX

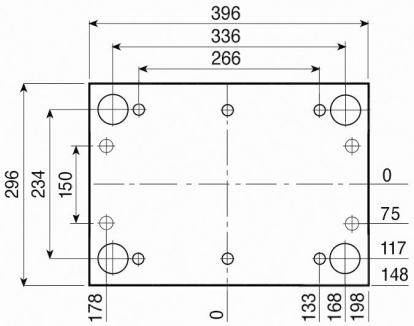

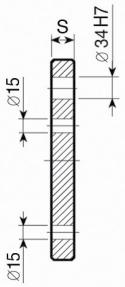

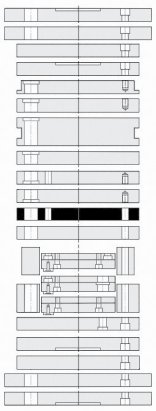

1.1730
S
36

PX-Z

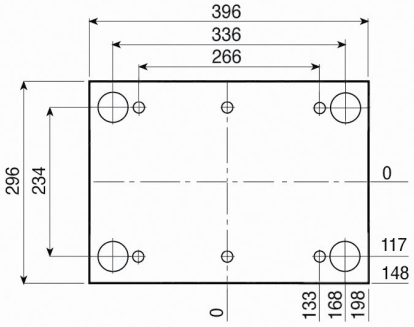

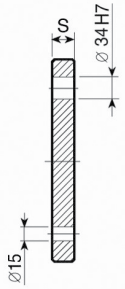

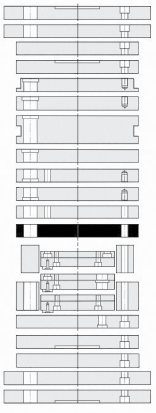

1.1730
S
36

Esempio di ordinativo	articolo	serie	spessore	materiale
Order example	*article*	*series*	*thickness*	*material*
Bestellbeispiel	*Artikel*	*Serie*	*Dicke*	*Material*
	PSXE	296 x 396	76	1.1730

Altri materiali sono disponibili a richiesta (1.2085 - 1.2714 - alluminio...)
Other materials available on request (1.2085 - 1.2714 - aluminium...)
Andere Materialien auf Anfrage verfügbar (1.2085 - 1.2714 - Aluminium...)

PF

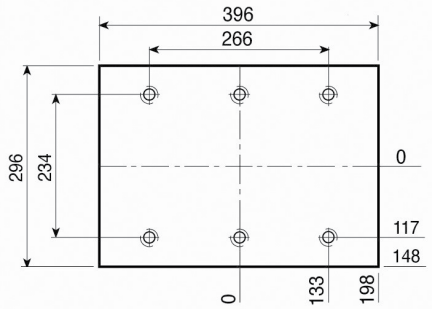

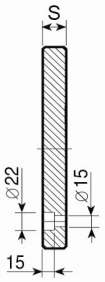

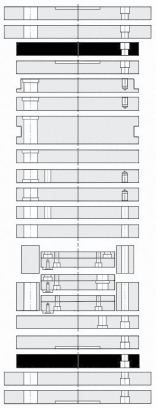

1.1730

S
26

PF-G

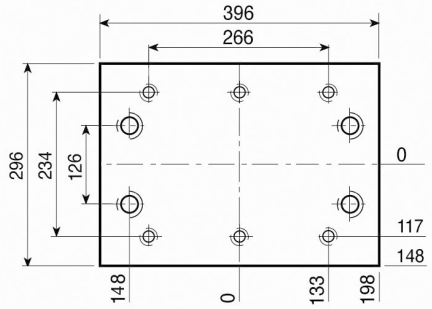

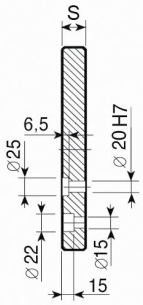

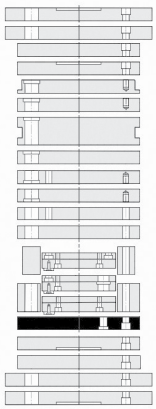

1.1730

S
26

PD

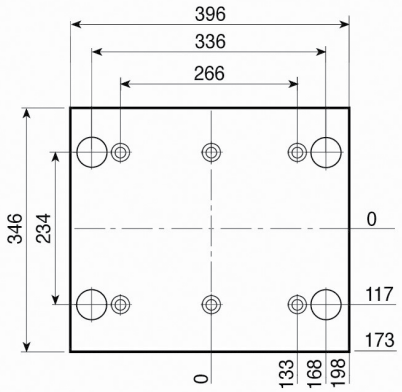

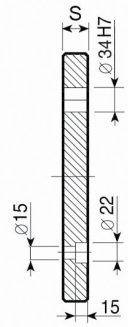

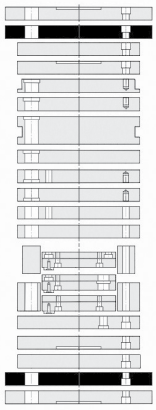

1.1730

S
26

PD-C

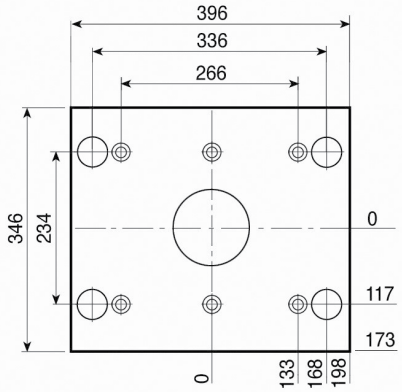

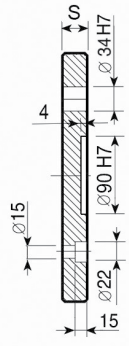

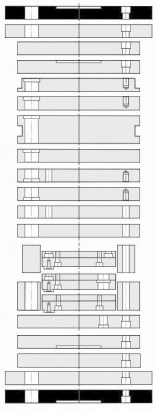

1.1730

S
26

Esempio di ordinativo ***Order example*** **Bestellbeispiel**	articolo *article* *Artikel*	serie *series* *Serie*	spessore *thickness* *Dicke*	materiale *material* *Material*
	PF-G	296 x 396	26	1.1730

Altri materiali sono disponibili a richiesta (1.2085 - 1.2714 - alluminio...)
Other materials available on request (1.2085 - 1.2714 - aluminium...)
Andere Materialien auf Anfrage verfügbar (1.2085 - 1.2714 - Aluminium...)

D

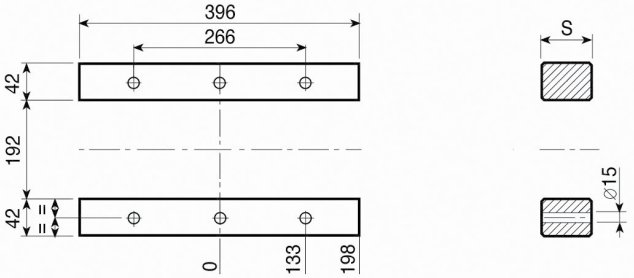

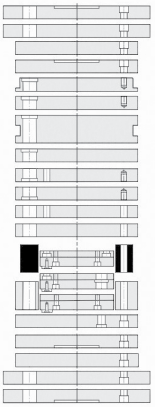

1.1730

S
57
77
97

D-H

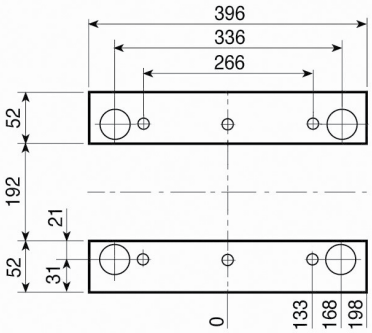

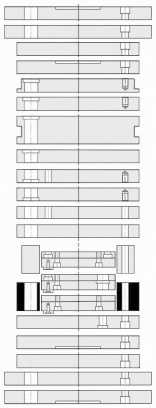

1.1730

S
57
77
97

TE { TE-S / TE-I

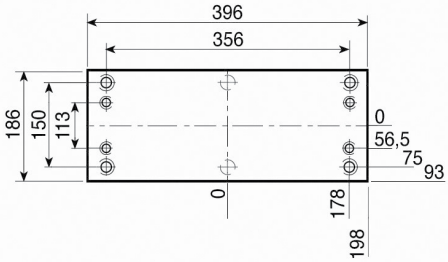

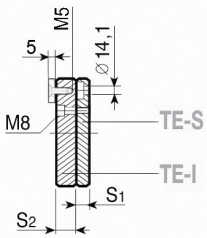

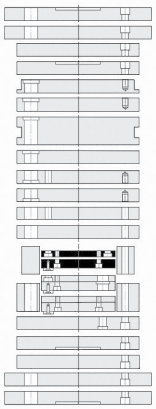

1.1730

S1 - 16
S2 - 22

TE-Z { TE-Z-S / TE-I

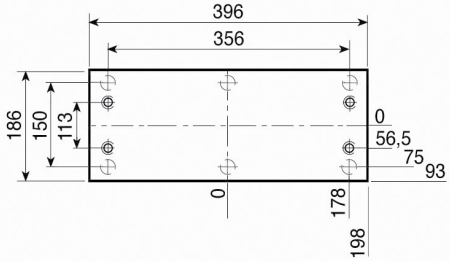

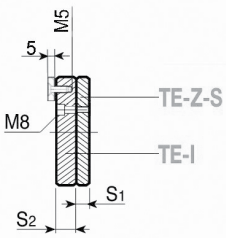

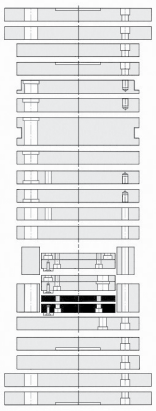

1.1730

S1 - 16
S2 - 22

296

Esempio di ordinativo ***Order example*** **Bestellbeispiel**	articolo *article* *Artikel* D-H	serie *series* *Serie* 296 x 396	spessore *thickness* *Dicke* 77	materiale *material* *Material* 1.1730

Altri materiali sono disponibili a richiesta (1.2085 - 1.2714 - alluminio...)
Other materials available on request (1.2085 - 1.2714 - aluminium...)
Andere Materialien auf Anfrage verfügbar (1.2085 - 1.2714 - Aluminium...)

TE-G { TE-G-S / TE-G-I

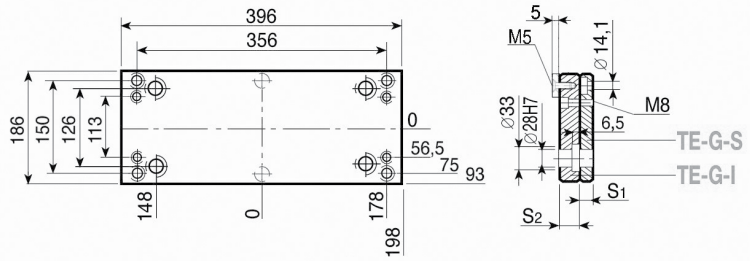

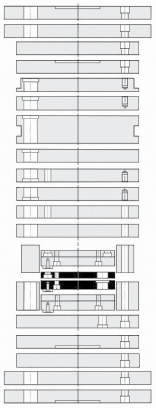

1.1730

S1 - 16
S2 - 22

Esempio di ordinativo *Order example* *Bestellbeispiel*	articolo *article* *Artikel*	serie *series* *Serie*	spessore *thickness* *Dicke*	materiale *material* *Material*
	TE-G-I	296 x 396	22	1.1730

Altri materiali sono disponibili a richiesta (1.2085 - 1.2714 - alluminio...)
Other materials available on request (1.2085 - 1.2714 - aluminium...)
Andere Materialien auf Anfrage verfügbar (1.2085 - 1.2714 - Aluminium...)

PS

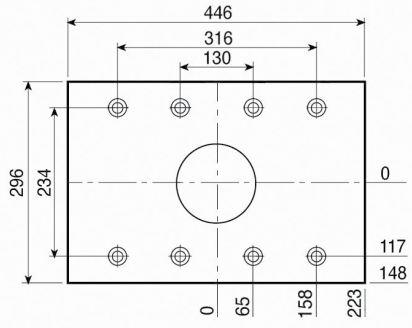

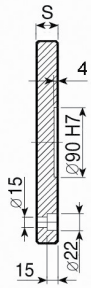

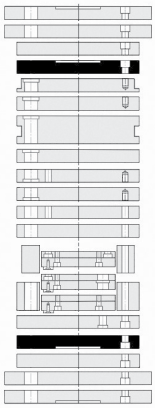

1.1730
S
26

PSX

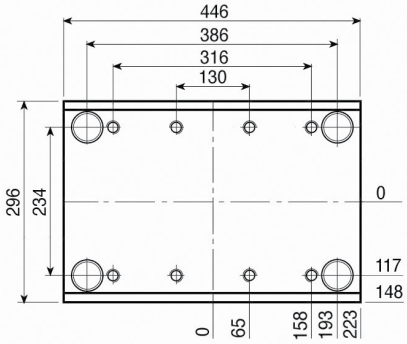

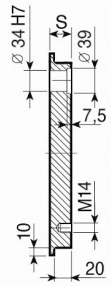

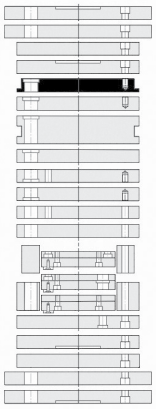

1.1730	TOOLOX 33
S	**S**
36	36
46	46
56	56
66	66
76	76

PI-Z

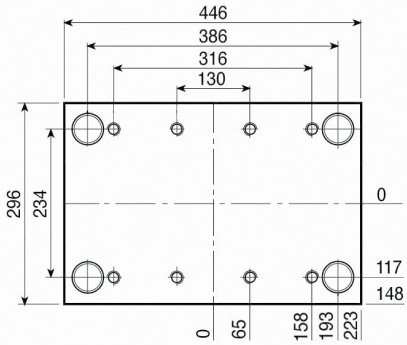

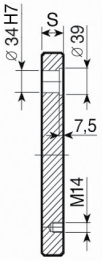

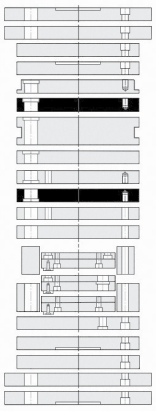

1.1730	TOOLOX 33
S	**S**
26	26
36	36
46	46
56	56
66	66
76	76
96	96
116	116

PI

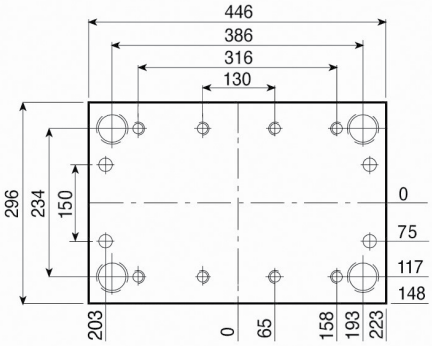

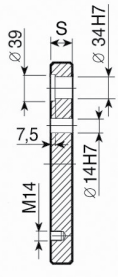

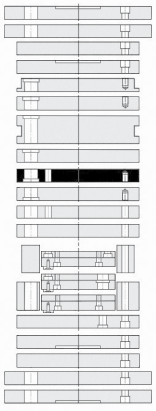

1.1730	TOOLOX 33
S	**S**
26	26
36	36
46	46
56	56
66	66
76	76
96	96
116	116

Esempio di ordinativo *Order example* **Bestellbeispiel**	articolo *article* Artikel	serie *series* Serie	spessore *thickness* Dicke	materiale *material* Material
	PSX	296 x 446	46	1.1730

Altri materiali sono disponibili a richiesta (1.2085 - 1.2714 - alluminio...)
Other materials available on request (1.2085 - 1.2714 - aluminium...)
Andere Materialien auf Anfrage verfügbar (1.2085 - 1.2714 - Aluminium...)

PSXE

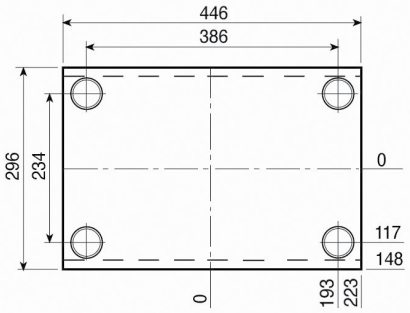

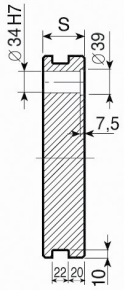

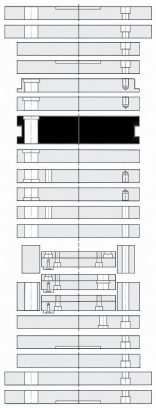

1.1730	TOOLOX 33
S	**S**
46	46
56	56
66	66
76	76
96	96
116	116

PM

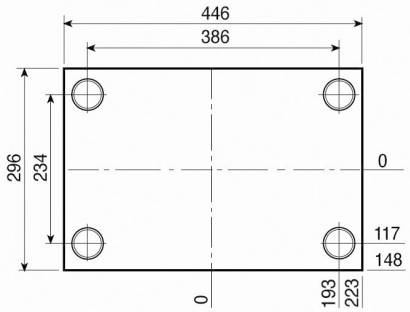

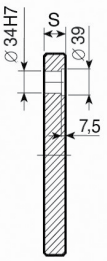

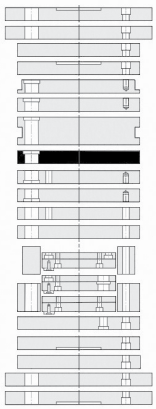

1.1730	TOOLOX 33
S	**S**
26	26
36	36
46	46
56	56
66	66
76	76
96	96
116	116

PX

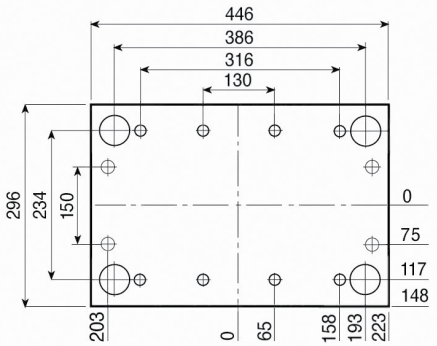

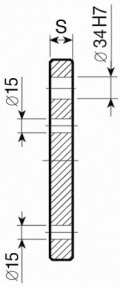

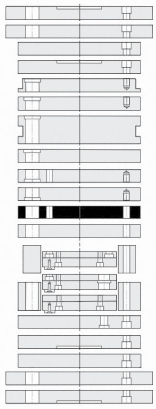

1.1730
S
36

PX-Z

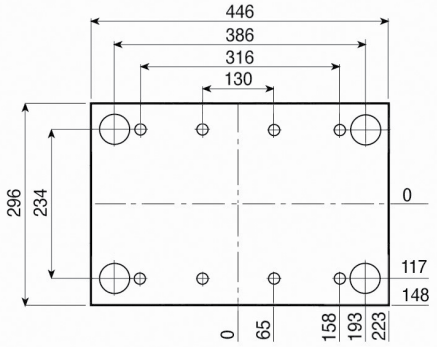

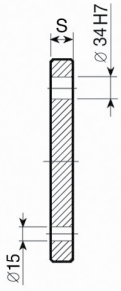

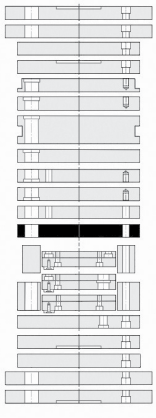

1.1730
S
36

Esempio di ordinativo *Order example* **Bestellbeispiel**	articolo *article* *Artikel*	serie *series* *Serie*	spessore *thickness* *Dicke*	materiale *material* *Material*
	PSXE	296 x 446	76	1.1730

Altri materiali sono disponibili a richiesta (1.2085 - 1.2714 - alluminio...)
Other materials available on request (1.2085 - 1.2714 - aluminium...)
Andere Materialien auf Anfrage verfügbar (1.2085 - 1.2714 - Aluminium...)

PF

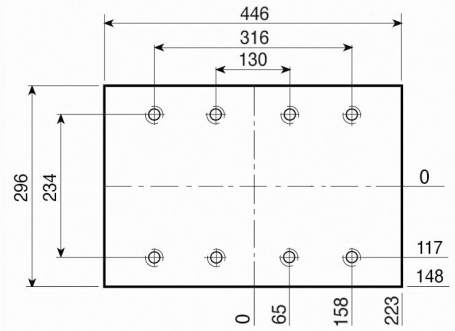

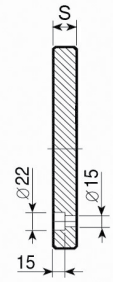

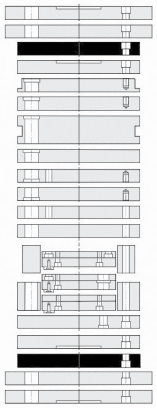

1.1730

S
26

PF-G

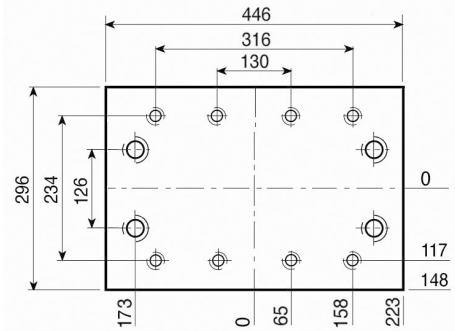

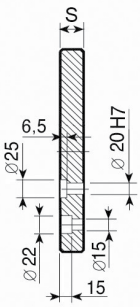

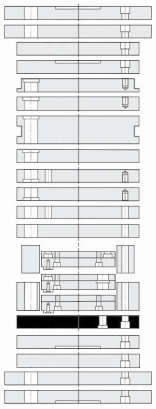

1.1730

S
26

PD

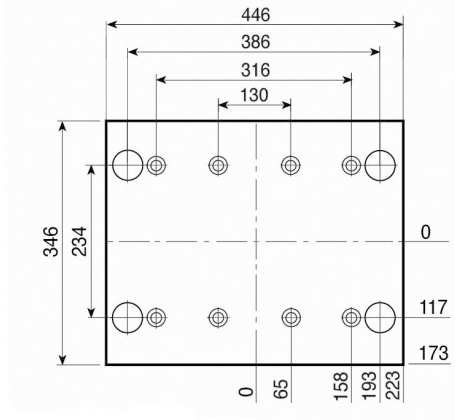

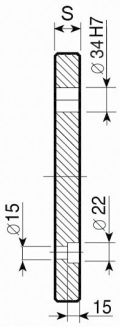

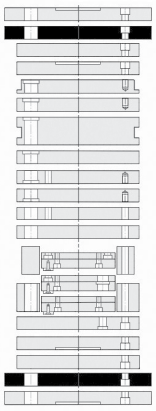

1.1730

S
26

PD-C

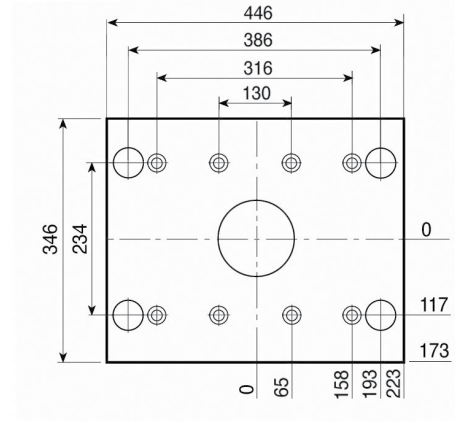

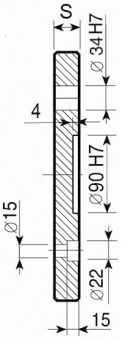

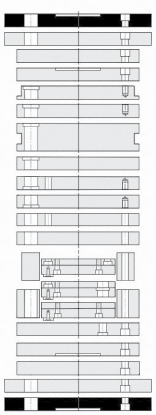

1.1730

S
26

296

Esempio di ordinativo ***Order example*** ***Bestellbeispiel***	articolo *article* *Artikel*	serie *series* *Serie*	spessore *thickness* *Dicke*	materiale *material* *Material*
	PF-G	296 x 446	26	1.1730

Altri materiali sono disponibili a richiesta (1.2085 - 1.2714 - alluminio...)
Other materials available on request (1.2085 - 1.2714 - aluminium...)
Andere Materialien auf Anfrage verfügbar (1.2085 - 1.2714 - Aluminium...)

D

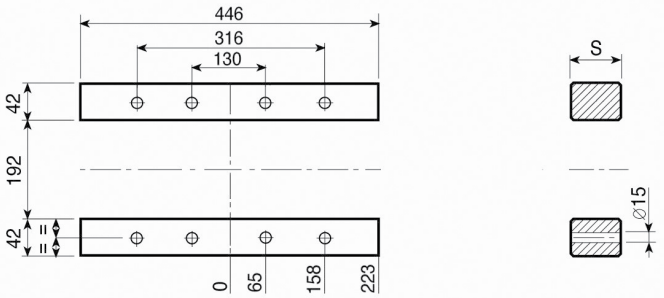

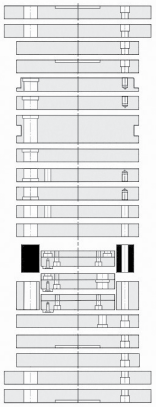

1.1730

S
57
77
97

D-H

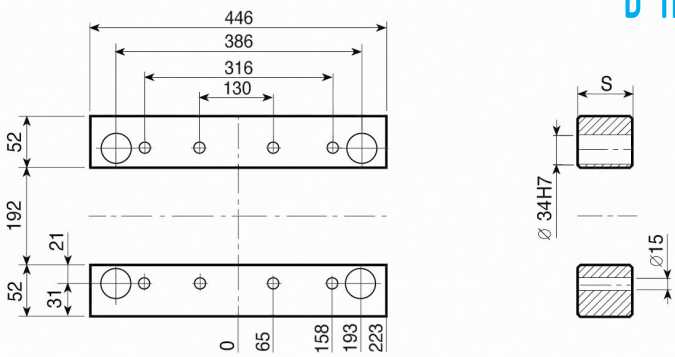

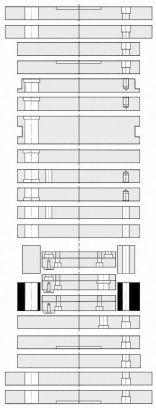

1.1730

S
57
77
97

TE { TE-S / TE-I

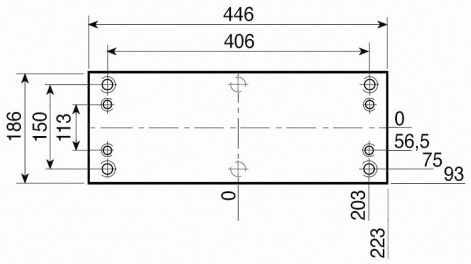

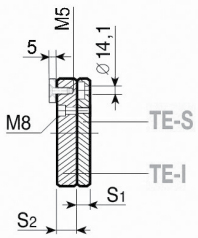

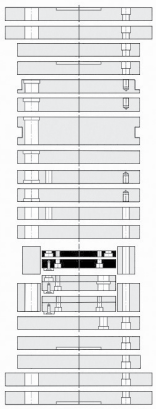

1.1730

S1 - 16
S2 - 22

TE-Z { TE-Z-S / TE-I

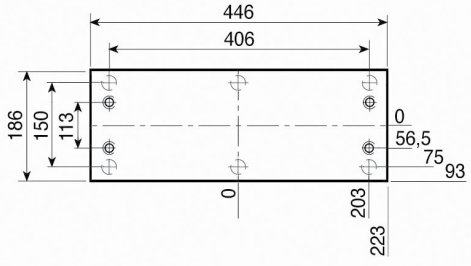

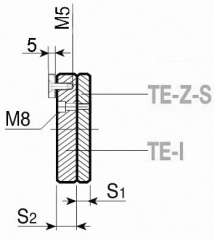

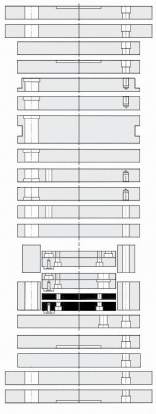

1.1730

S1 - 16
S2 - 22

Esempio di ordinativo *Order example* **Bestellbeispiel**	articolo *article* *Artikel*	serie *series* *Serie*	spessore *thickness* *Dicke*	materiale *material* *Material*
	D-H	296 x 446	77	1.1730

Altri materiali sono disponibili a richiesta (1.2085 - 1.2714 - alluminio...)
Other materials available on request (1.2085 - 1.2714 - aluminium...)
Andere Materialien auf Anfrage verfügbar (1.2085 - 1.2714 - Aluminium...)

TE-G { TE-G-S / TE-G-I

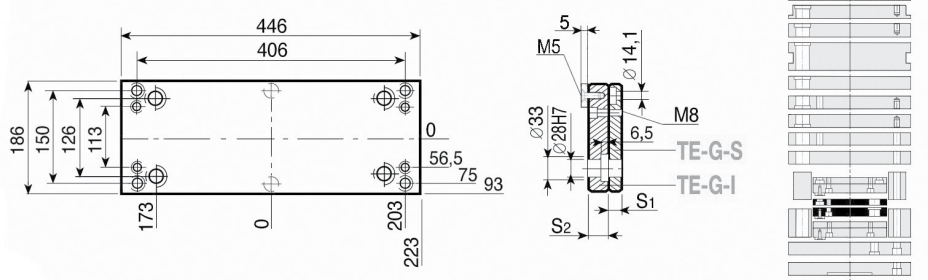

1.1730

S_1 - 16

S_2 - 22

Esempio di ordinativo ***Order example*** **Bestellbeispiel**	articolo *article* Artikel	serie *series* Serie	spessore *thickness* Dicke	materiale *material* Material
	TE-G-I	296 x 446	22	1.1730

Altri materiali sono disponibili a richiesta (1.2085 - 1.2714 - alluminio...)
Other materials available on request (1.2085 - 1.2714 - aluminium...)
Andere Materialien auf Anfrage verfügbar (1.2085 - 1.2714 - Aluminium...)

PS

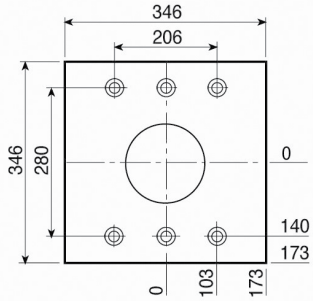

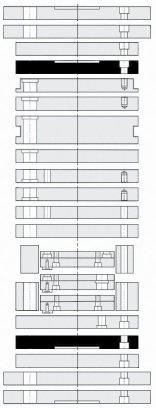

1.1730
S
26

PSX

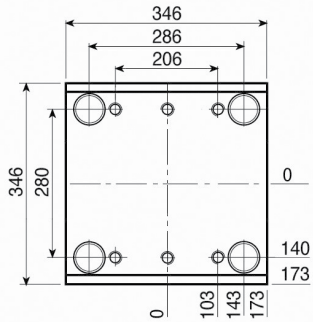

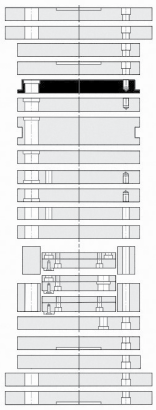

1.1730	TOOLOX 33
S	**S**
46	46
56	56
66	66
76	76
96	96

PI-Z

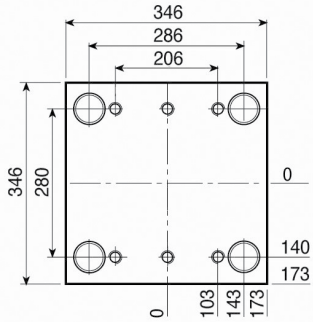

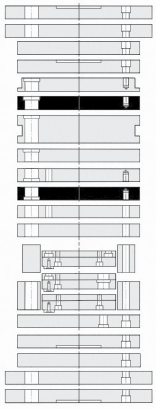

1.1730	TOOLOX 33
S	**S**
46	46
56	56
66	66
76	76
96	96
116	116

PI

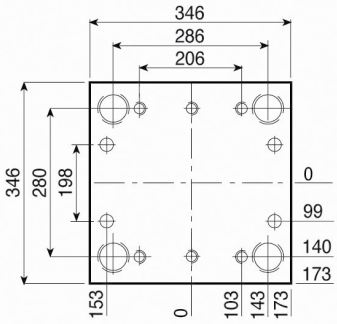

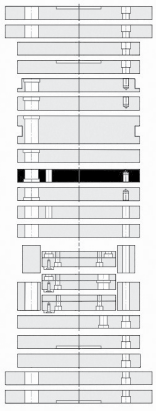

1.1730	TOOLOX 33
S	**S**
46	46
56	56
66	66
76	76
96	96
116	116

Esempio di ordinativo	articolo	serie	spessore	materiale
Order example	*article*	*series*	*thickness*	*material*
Bestellbeispiel	*Artikel*	*Serie*	*Dicke*	*Material*
	PSX	346 x 346	46	1.1730

Altri materiali sono disponibili a richiesta (1.2085 - 1.2714 - alluminio...)
Other materials available on request (1.2085 - 1.2714 - aluminium...)
Andere Materialien auf Anfrage verfügbar (1.2085 - 1.2714 - Aluminium...)

PSXE

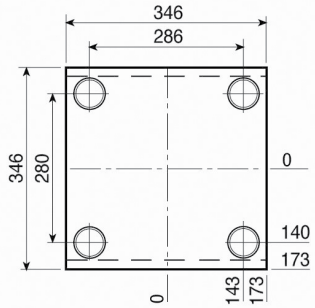

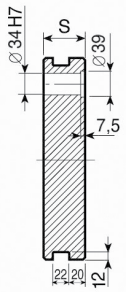

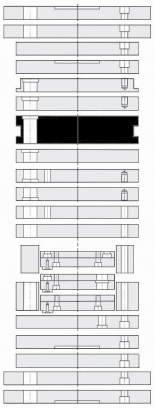

1.1730	TOOLOX 33
S	**S**
56	56
66	66
76	76
96	96
116	116

PM

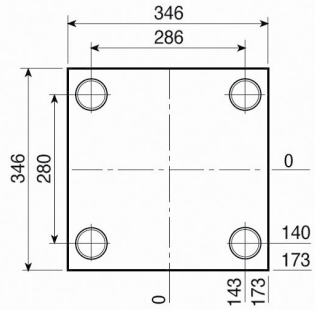

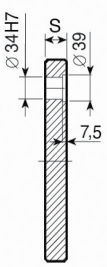

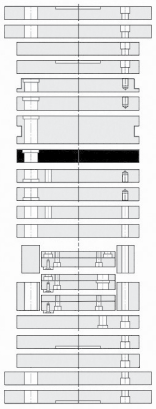

1.1730	TOOLOX 33
S	**S**
26	26
36	36
46	46
56	56
66	66
76	76
96	96
116	116

PX

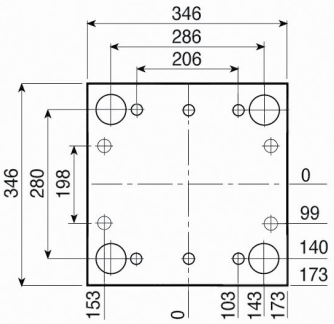

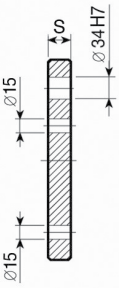

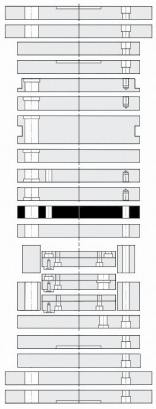

1.1730
S
46

PX-Z

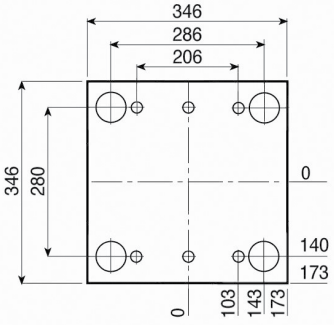

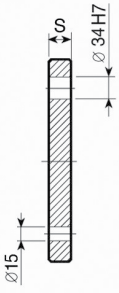

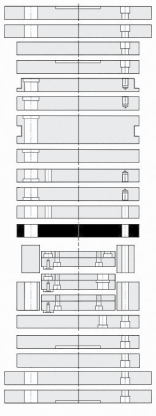

1.1730
S
46

346

Esempio di ordinativo ***Order example*** ***Bestellbeispiel***	articolo *article* *Artikel*	serie *series* *Serie*	spessore *thickness* *Dicke*	materiale *material* *Material*
	PSXE	346 x 346	76	1.1730

Altri materiali sono disponibili a richiesta (1.2085 - 1.2714 - alluminio...)
Other materials available on request (1.2085 - 1.2714 - aluminium...)
Andere Materialien auf Anfrage verfügbar (1.2085 - 1.2714 - Aluminium...)

PF

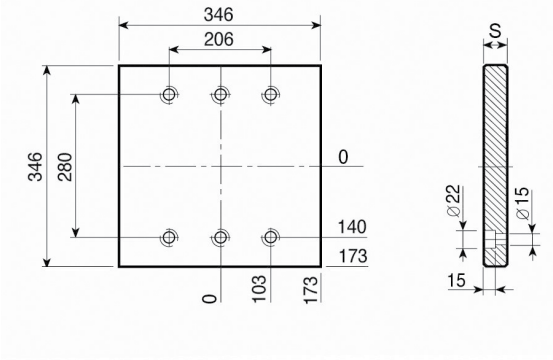

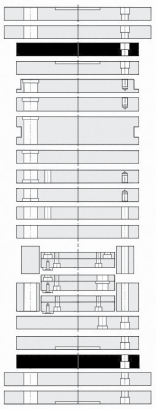

1.1730

S
26

PF-G

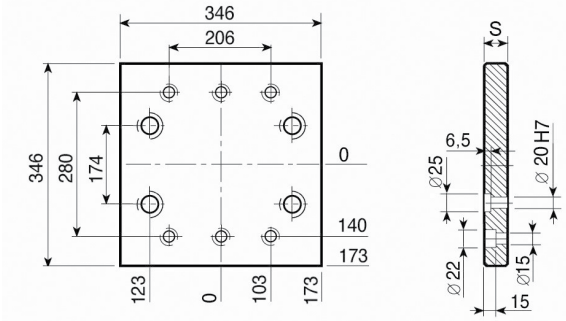

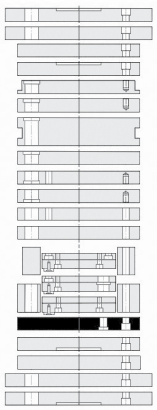

1.1730

S
26

PD

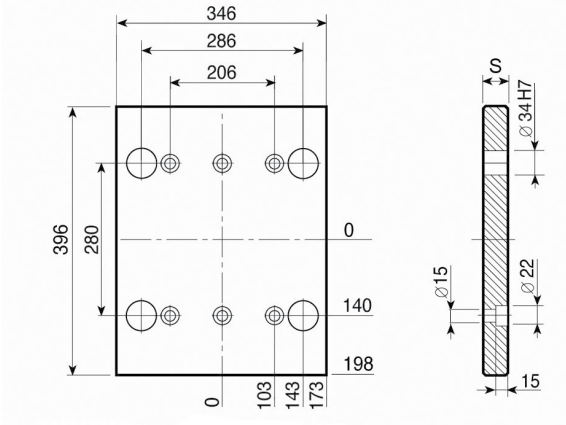

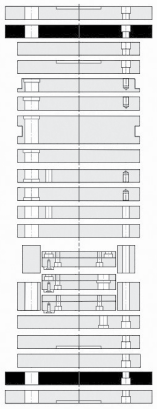

1.1730

S
26

PD-C

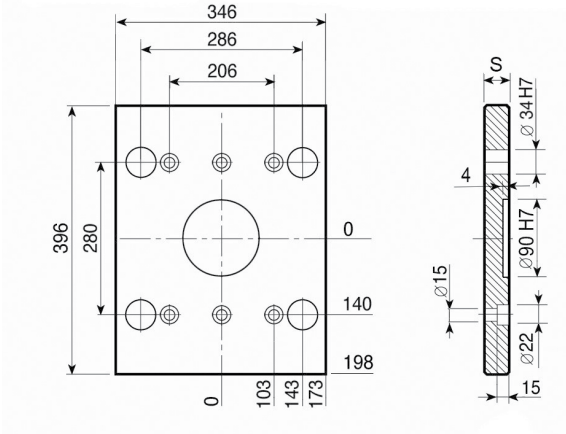

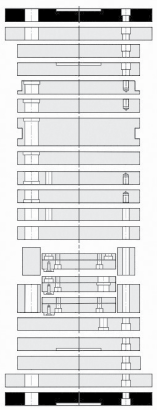

1.1730

S
26

Esempio di ordinativo ***Order example*** ***Bestellbeispiel***	articolo *article* *Artikel*	serie *series* *Serie*	spessore *thickness* *Dicke*	materiale *material* *Material*
	PF-G	346 x 346	26	1.1730

Altri materiali sono disponibili a richiesta (1.2085 - 1.2714 - alluminio...)
Other materials available on request (1.2085 - 1.2714 - aluminium...)
Andere Materialien auf Anfrage verfügbar (1.2085 - 1.2714 - Aluminium...)

D

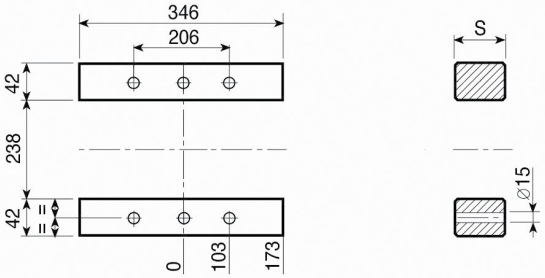

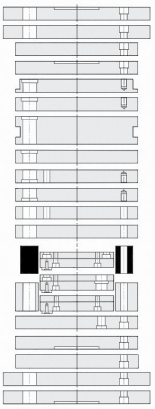

1.1730

S
77
97
117

D-H

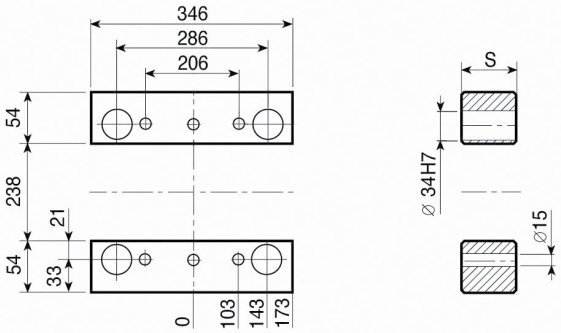

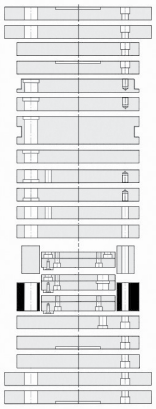

1.1730

S
77
97
117

TE { TE-S / TE-I

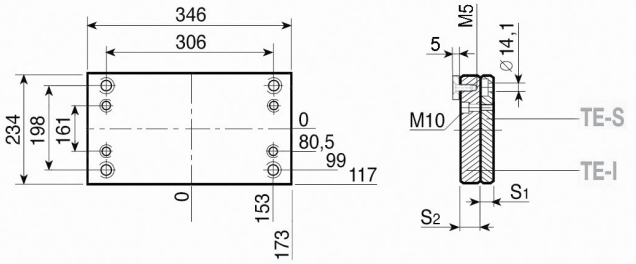

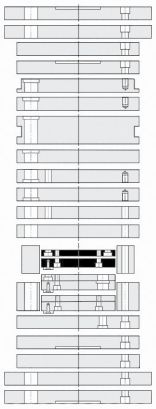

1.1730

S1 - 16
S2 - 22

TE-Z { TE-Z-S / TE-I

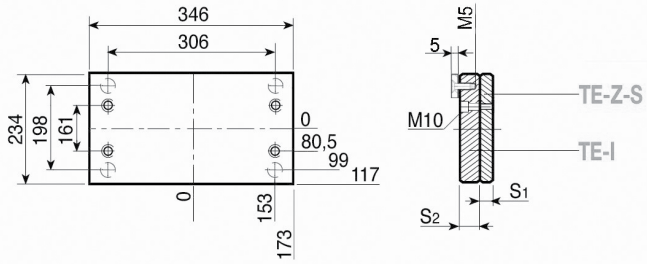

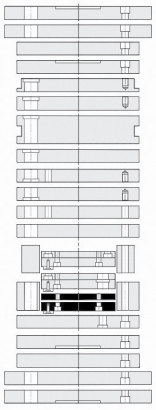

1.1730

S1 - 16
S2 - 22

Esempio di ordinativo ***Order example*** ***Bestellbeispiel***	articolo *article* *Artikel*	serie *series* *Serie*	spessore *thickness* *Dicke*	materiale *material* *Material*
	D-H	346 x 346	77	1.1730

Altri materiali sono disponibili a richiesta (1.2085 - 1.2714 - alluminio...)
Other materials available on request (1.2085 - 1.2714 - aluminium...)
Andere Materialien auf Anfrage verfügbar (1.2085 - 1.2714 - Aluminium...)

TE-G { TE-G-S / TE-G-I

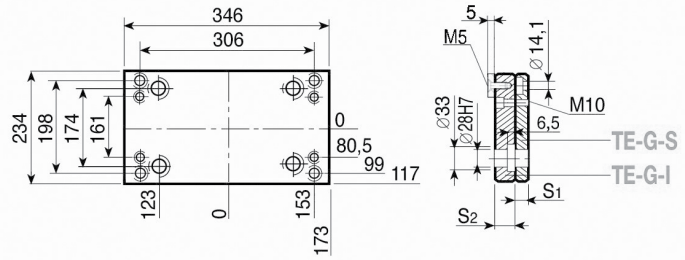

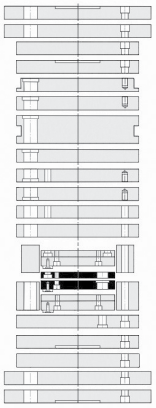

1.1730

S_1 - 16

S_2 - 22

Esempio di ordinativo ***Order example*** **Bestellbeispiel**	articolo *article* *Artikel*	serie *series* *Serie*	spessore *thickness* *Dicke*	materiale *material* *Material*
	TE-G-I	346 x 346	22	1.1730

Altri materiali sono disponibili a richiesta (1.2085 - 1.2714 - alluminio...)
Other materials available on request (1.2085 - 1.2714 - aluminium...)
Andere Materialien auf Anfrage verfügbar (1.2085 - 1.2714 - Aluminium...)

PS

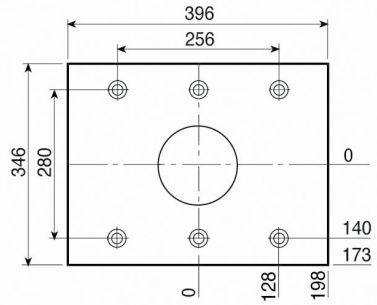

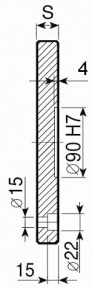

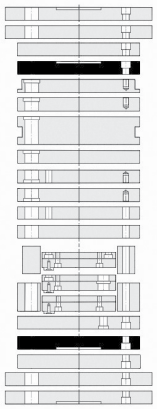

1.1730
S
26

PSX

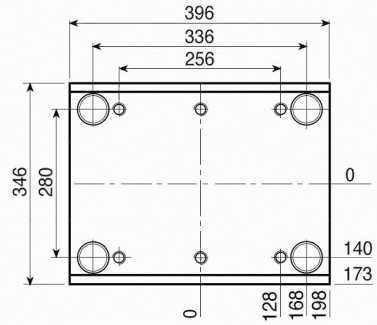

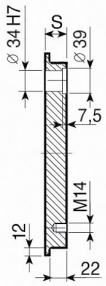

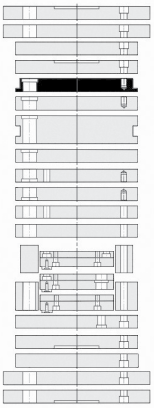

1.1730	TOOLOX 33
S	**S**
46	46
56	56
66	66
76	76
96	96

PI-Z

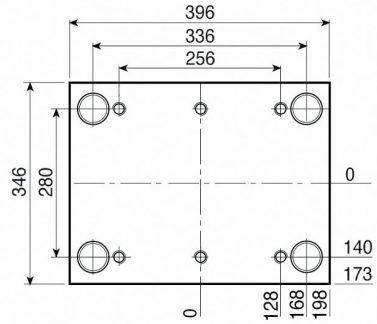

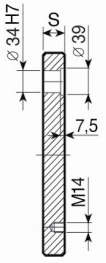

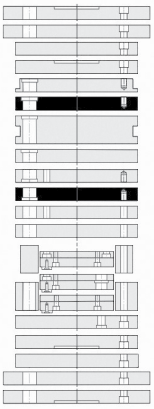

1.1730	TOOLOX 33
S	**S**
46	46
56	56
66	66
76	76
96	96
116	116

PI

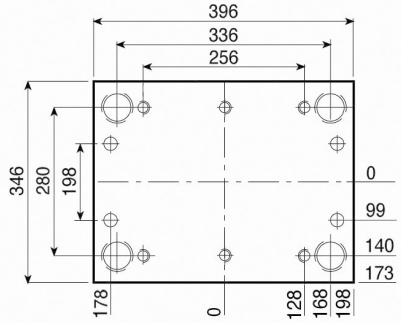

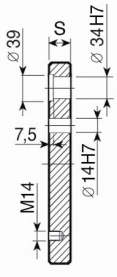

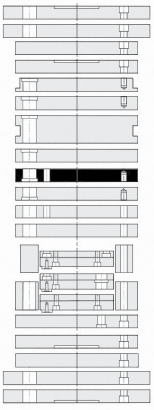

1.1730	TOOLOX 33
S	**S**
46	46
56	56
66	66
76	76
96	96
116	116

346

Esempio di ordinativo ***Order example*** ***Bestellbeispiel***	articolo *article* *Artikel*	serie *series* *Serie*	spessore *thickness* *Dicke*	materiale *material* *Material*
	PSX	346 x 396	46	1.1730

Altri materiali sono disponibili a richiesta (1.2085 - 1.2714 - alluminio...)
Other materials available on request (1.2085 - 1.2714 - aluminium...)
Andere Materialien auf Anfrage verfügbar (1.2085 - 1.2714 - Aluminium...)

PSXE

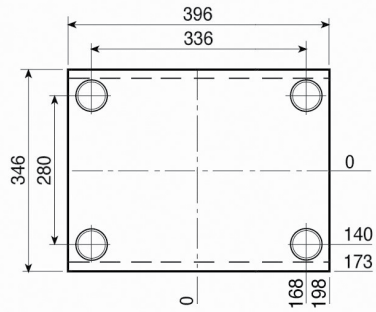

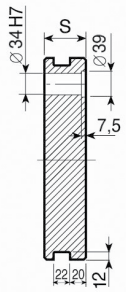

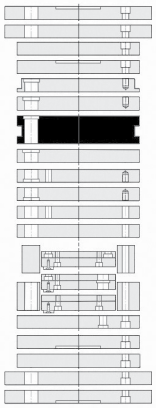

1.1730	TOOLOX 33
S	**S**
56	56
66	66
76	76
96	96
116	116

PM

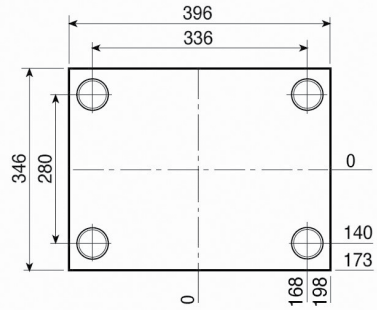

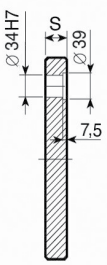

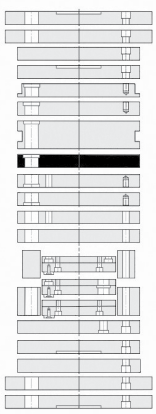

1.1730	TOOLOX 33
S	**S**
26	26
36	36
46	46
56	56
66	66
76	76
96	96
116	116

PX

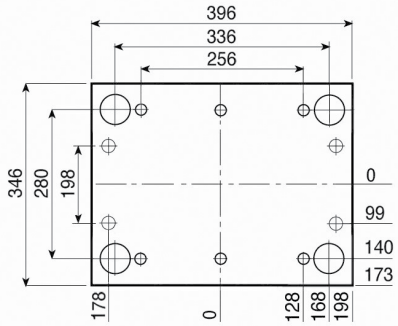

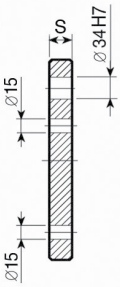

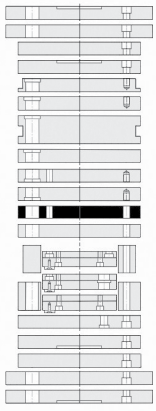

1.1730
S
46

PX-Z

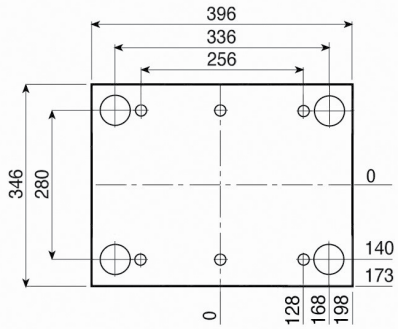

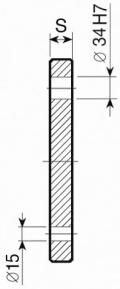

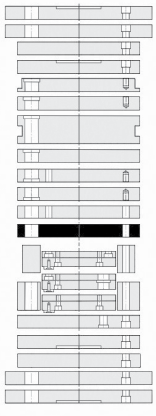

1.1730
S
46

Esempio di ordinativo	articolo	serie	spessore	materiale
Order example	*article*	*series*	*thickness*	*material*
Bestellbeispiel	*Artikel*	*Serie*	*Dicke*	*Material*
	PSXE	346 x 396	76	1.1730

Altri materiali sono disponibili a richiesta (1.2085 - 1.2714 - alluminio...)
Other materials available on request (1.2085 - 1.2714 - aluminium...)
Andere Materialien auf Anfrage verfügbar (1.2085 - 1.2714 - Aluminium...)

PF

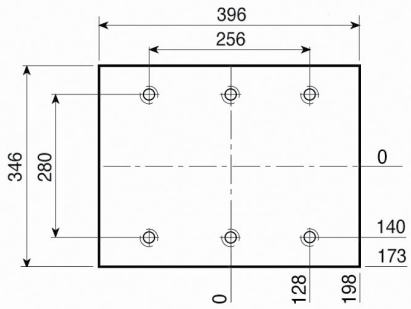

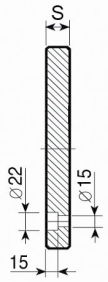

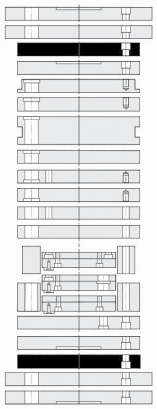

1.1730

S
26

PF-G

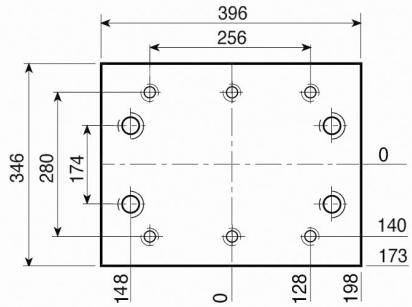

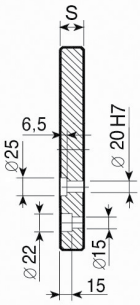

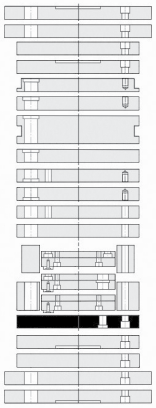

1.1730

S
26

PD

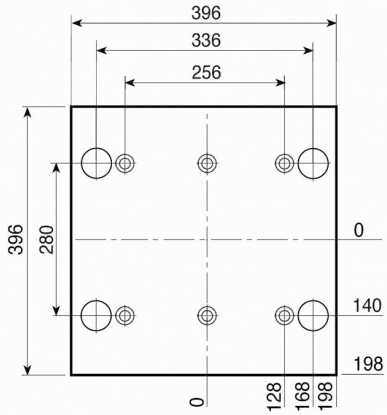

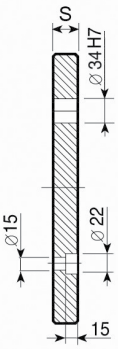

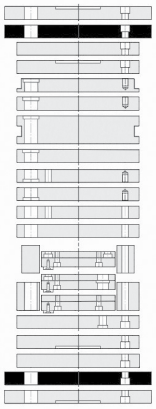

1.1730

S
26

PD-C

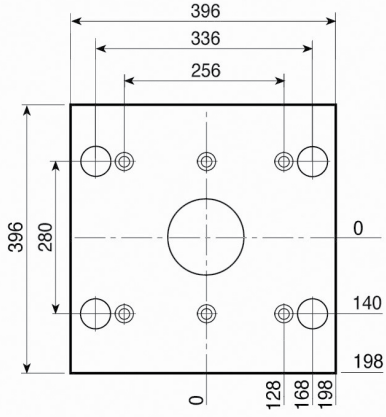

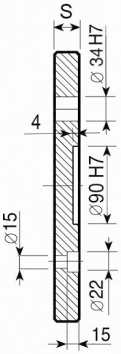

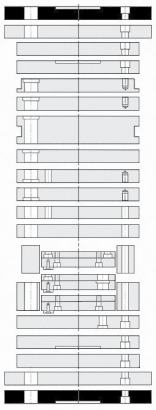

1.1730

S
26

Esempio di ordinativo ***Order example*** ***Bestellbeispiel***	articolo *article* *Artikel* PF-G	serie *series* *Serie* 346 x 396	spessore *thickness* *Dicke* 26	materiale *material* *Material* 1.1730

Altri materiali sono disponibili a richiesta (1.2085 - 1.2714 - alluminio...)
Other materials available on request (1.2085 - 1.2714 - aluminium...)
Andere Materialien auf Anfrage verfügbar (1.2085 - 1.2714 - Aluminium...)

D

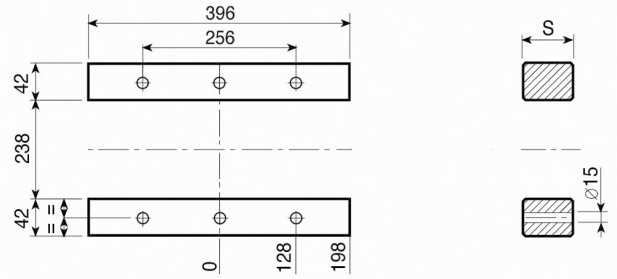

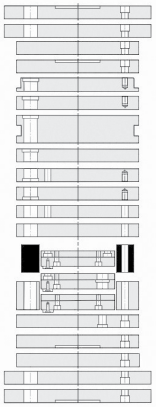

1.1730

S
77
97
117

D-H

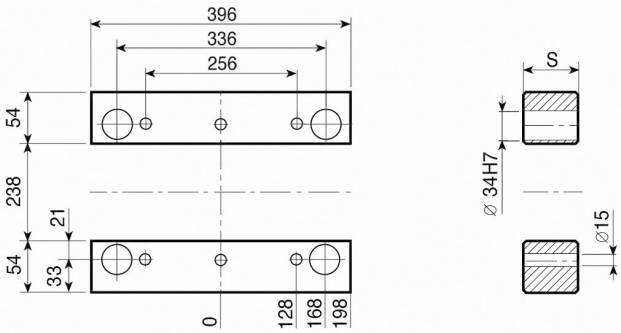

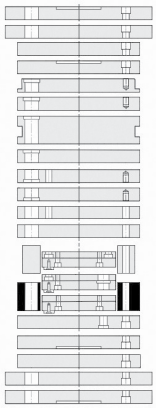

1.1730

S
77
97
117

TE { TE-S / TE-I

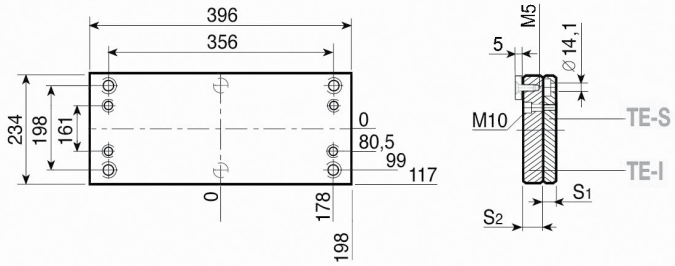

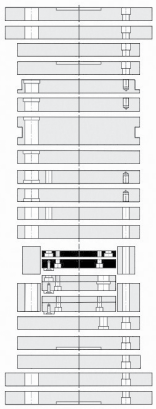

1.1730

S1 - 16
S2 - 22

TE-Z { TE-Z-S / TE-I

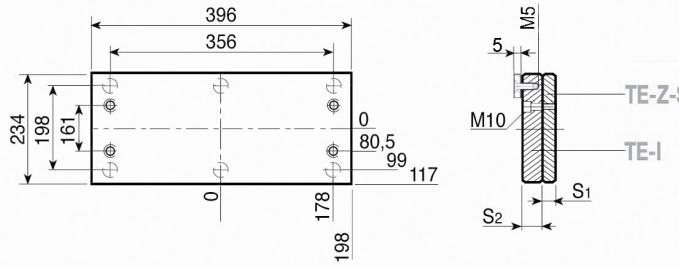

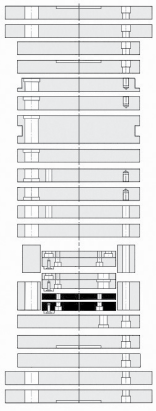

1.1730

S1 - 16
S2 - 22

Esempio di ordinativo ***Order example*** ***Bestellbeispiel***	articolo *article* *Artikel*	serie *series* *Serie*	spessore *thickness* *Dicke*	materiale *material* *Material*
	D-H	346x396	77	1.1730

Altri materiali sono disponibili a richiesta (1.2085 - 1.2714 - alluminio...)
Other materials available on request (1.2085 - 1.2714 - aluminium...)
Andere Materialien auf Anfrage verfügbar (1.2085 - 1.2714 - Aluminium...)

TE-G {TE-G-S / TE-G-I

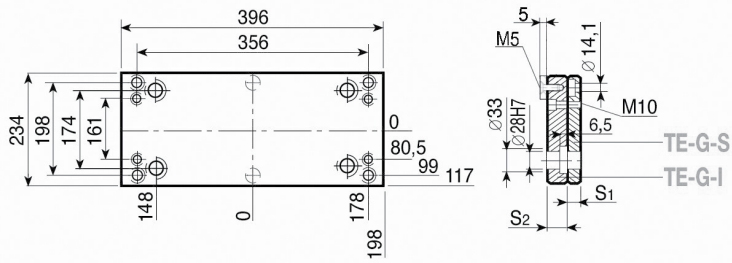

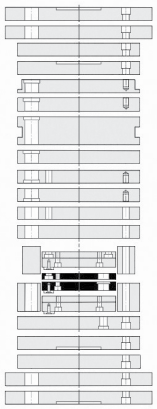

1.1730

S1 - 16
S2 - 22

346

Esempio di ordinativo	articolo	serie	spessore	materiale
Order example	*article*	*series*	*thickness*	*material*
Bestellbeispiel	*Artikel*	*Serie*	*Dicke*	*Material*
	TE-G-I	346 x 396	22	1.1730

Altri materiali sono disponibili a richiesta (1.2085 - 1.2714 - alluminio...)
Other materials available on request (1.2085 - 1.2714 - aluminium...)
Andere Materialien auf Anfrage verfügbar (1.2085 - 1.2714 - Aluminium...)

PS

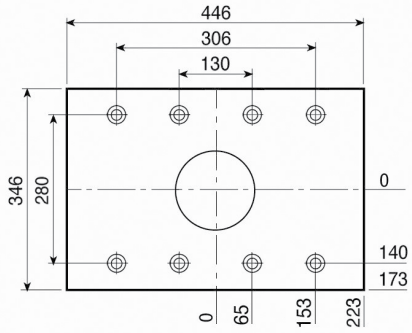

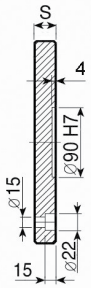

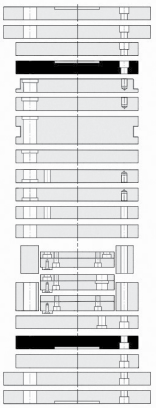

1.1730
S
26

PSX

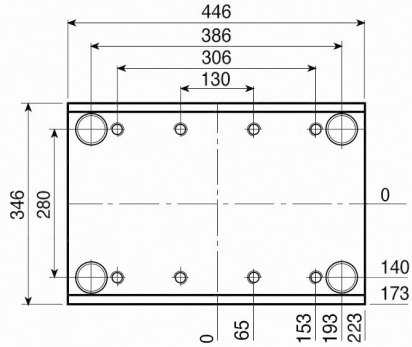

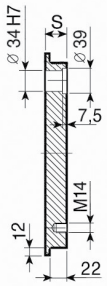

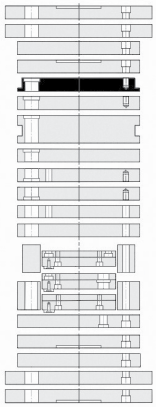

1.1730	TOOLOX 33
S	**S**
46	46
56	56
66	66
76	76
96	96

PI-Z

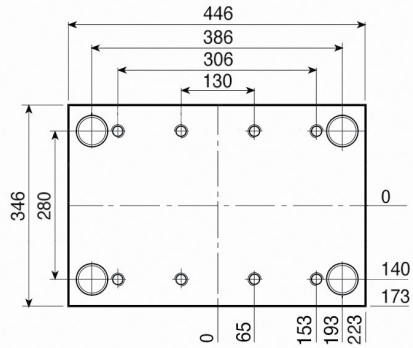

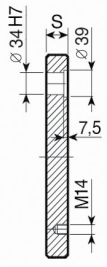

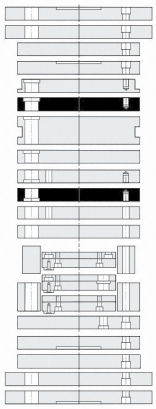

1.1730	TOOLOX 33
S	**S**
46	46
56	56
66	66
76	76
96	96
116	116

PI

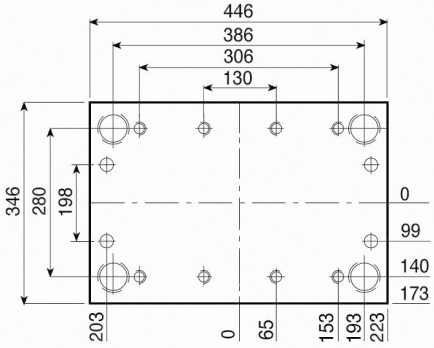

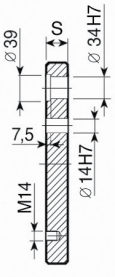

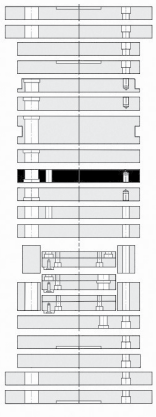

1.1730	TOOLOX 33
S	**S**
46	46
56	56
66	66
76	76
96	96
116	116

Esempio di ordinativo ***Order example*** ***Bestellbeispiel***	articolo *article* *Artikel*	serie *series* *Serie*	spessore *thickness* *Dicke*	materiale *material* *Material*
	PSX	346 x 446	46	1.1730

Altri materiali sono disponibili a richiesta (1.2085 - 1.2714 - alluminio...)
Other materials available on request (1.2085 - 1.2714 - aluminium...)
Andere Materialien auf Anfrage verfügbar (1.2085 - 1.2714 - Aluminium...)

PSXE

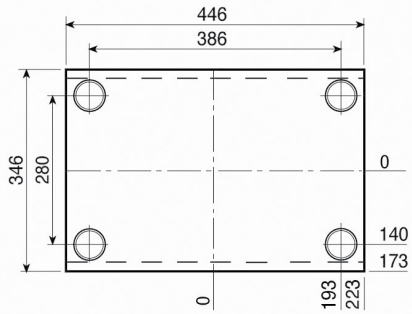

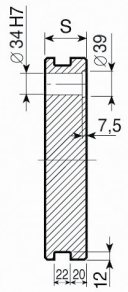

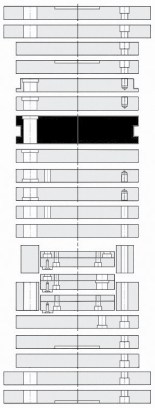

1.1730	TOOLOX 33
S	**S**
56	56
66	66
76	76
96	96
116	116

PM

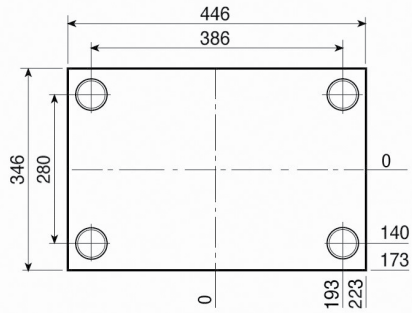

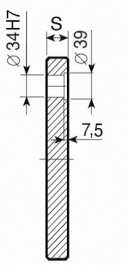

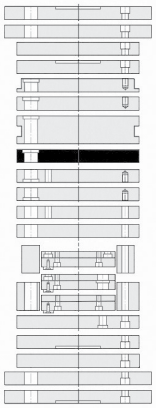

1.1730	TOOLOX 33
S	**S**
26	26
36	36
46	46
56	56
66	66
76	76
96	96
116	116

PX

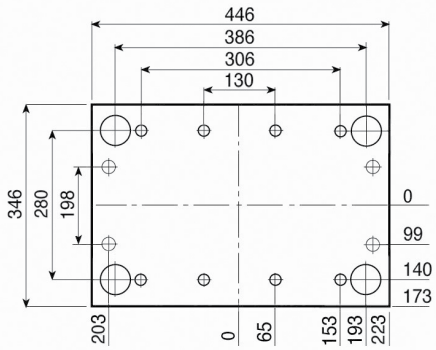

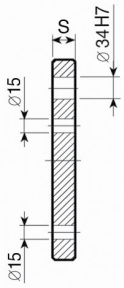

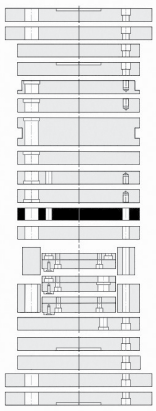

1.1730
S
46

PX-Z

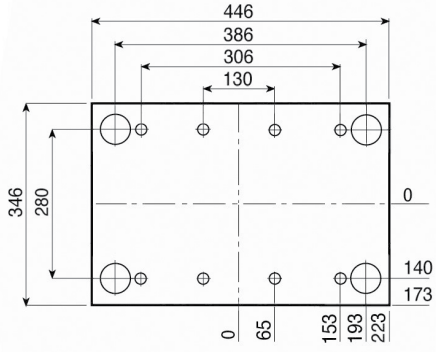

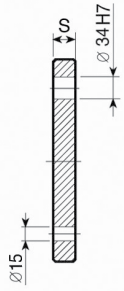

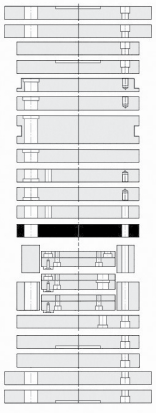

1.1730
S
46

346

Esempio di ordinativo ***Order example*** **Bestellbeispiel**	articolo *article* Artikel	serie *series* Serie	spessore *thickness* Dicke	materiale *material* Material
	PSXE	346x446	76	1.1730

Altri materiali sono disponibili a richiesta (1.2085 - 1.2714 - alluminio...)
Other materials available on request (1.2085 - 1.2714 - aluminium...)
Andere Materialien auf Anfrage verfügbar (1.2085 - 1.2714 - Aluminium...)

PF

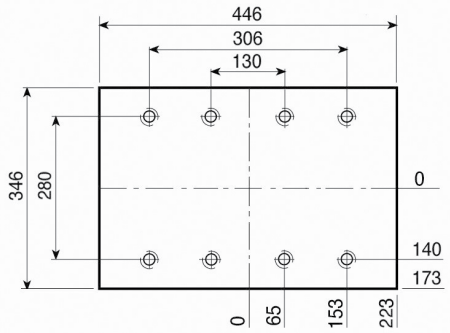

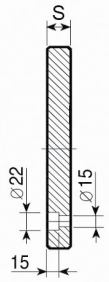

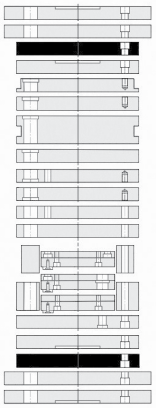

1.1730

S
26

PF-G

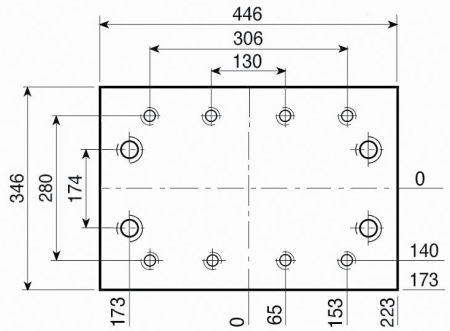

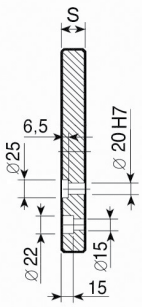

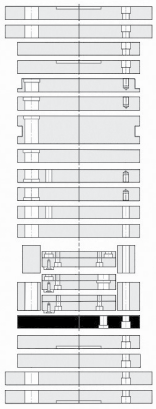

1.1730

S
26

PD

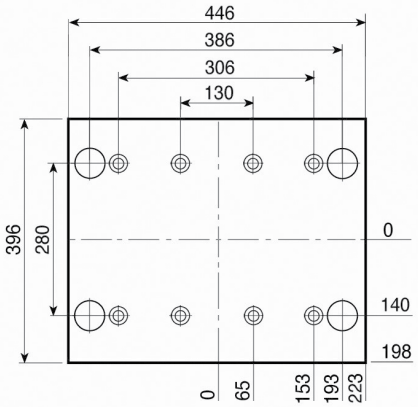

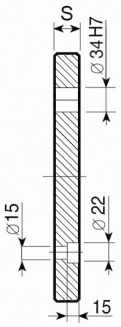

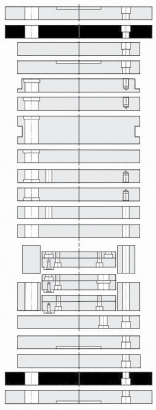

1.1730

S
26

PD-C

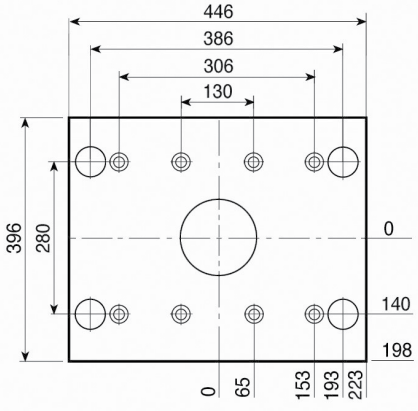

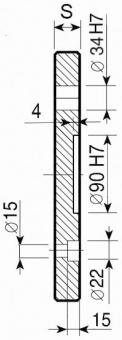

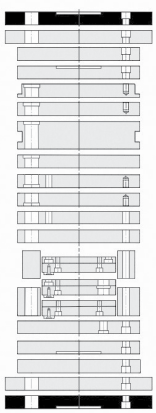

1.1730

S
26

Esempio di ordinativo ***Order example*** ***Bestellbeispiel***	articolo *article* *Artikel* PF-G	serie *series* *Serie* 346 x 446	spessore *thickness* *Dicke* 26	materiale *material* *Material* 1.1730

Altri materiali sono disponibili a richiesta (1.2085 - 1.2714 - alluminio...)
Other materials available on request (1.2085 - 1.2714 - aluminium...)
Andere Materialien auf Anfrage verfügbar (1.2085 - 1.2714 - Aluminium...)

D

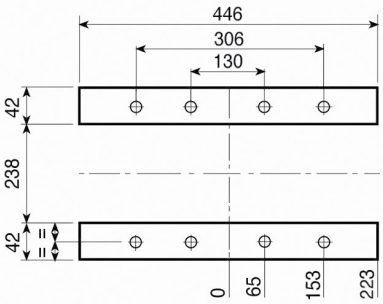

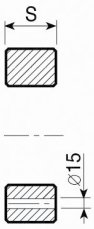

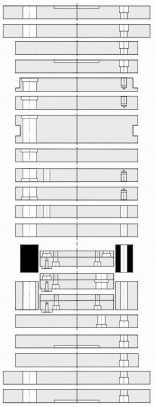

1.1730

S
77
97
117

D-H

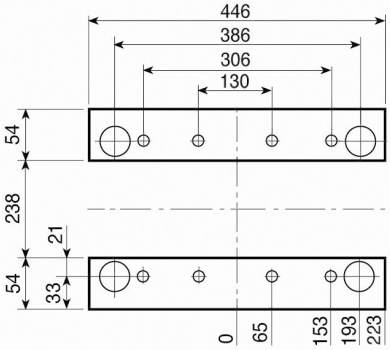

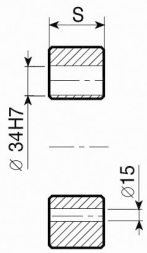

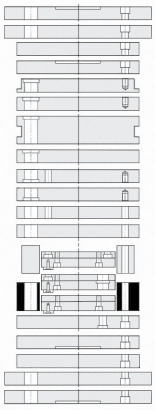

1.1730

S
77
97
117

TE {TE-S / TE-I}

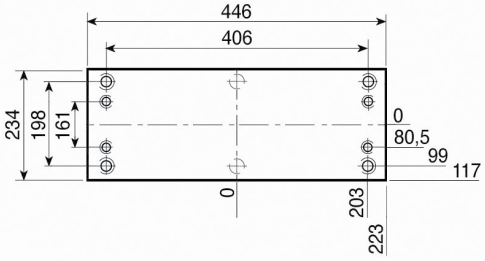

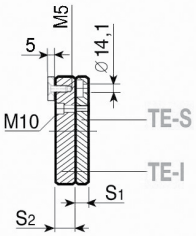

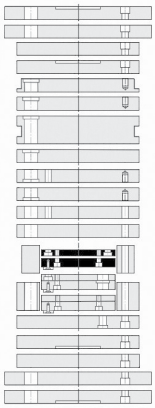

1.1730

S1 - 16
S2 - 22

TE-Z {TE-Z-S / TE-I}

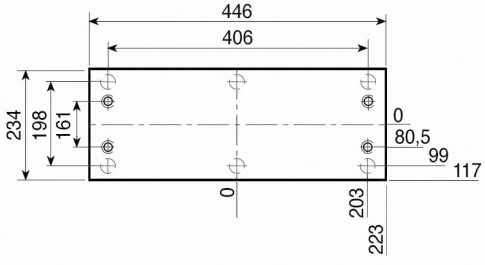

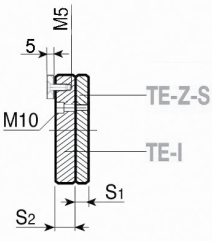

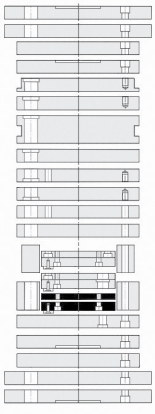

1.1730

S1 - 16
S2 - 22

Esempio di ordinativo ***Order example*** ***Bestellbeispiel***	articolo *article* *Artikel*	serie *series* *Serie*	spessore *thickness* *Dicke*	materiale *material* *Material*
	D-H	346x446	77	1.1730

Altri materiali sono disponibili a richiesta (1.2085 - 1.2714 - alluminio...)
Other materials available on request (1.2085 - 1.2714 - aluminium...)
Andere Materialien auf Anfrage verfügbar (1.2085 - 1.2714 - Aluminium...)

TE-G { TE-G-S / TE-G-I

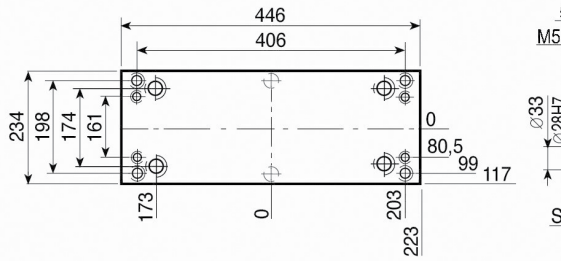

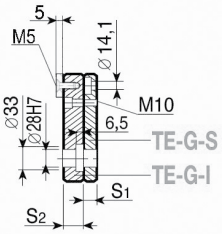

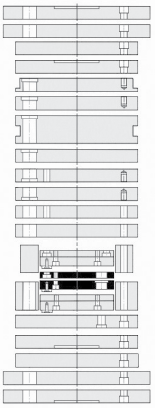

1.1730

S_1 - 12

S_2 - 18

Esempio di ordinativo ***Order example*** ***Bestellbeispiel***	articolo *article* *Artikel*	serie *series* *Serie*	spessore *thickness* *Dicke*	materiale *material* *Material*
	TE-G-I	346x446	22	1.1730

Altri materiali sono disponibili a richiesta (1.2085 - 1.2714 - alluminio...)
Other materials available on request (1.2085 - 1.2714 - aluminium...)
Andere Materialien auf Anfrage verfügbar (1.2085 - 1.2714 - Aluminium...)

PS

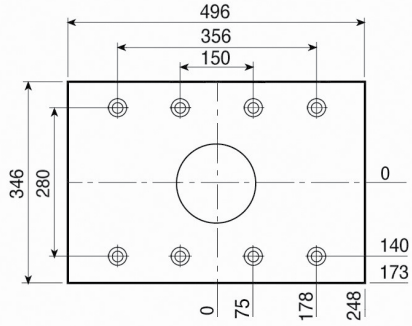

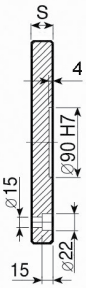

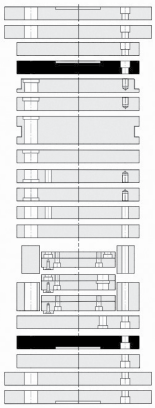

1.1730
S
26

PSX

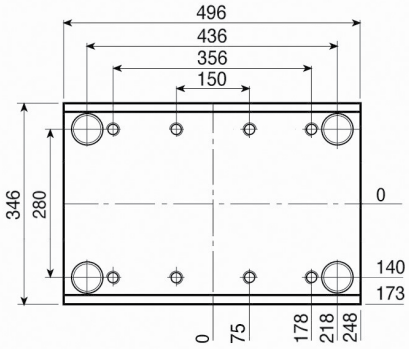

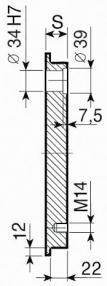

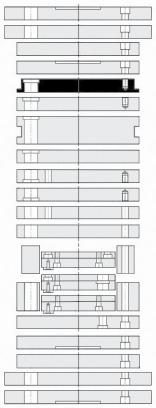

1.1730	TOOLOX 33
S	**S**
46	46
56	56
66	66
76	76
96	96

PI-Z

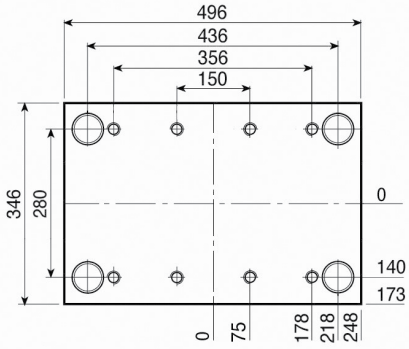

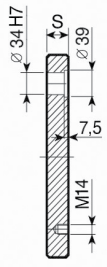

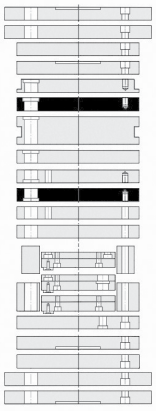

1.1730	TOOLOX 33
S	**S**
46	46
56	56
66	66
76	76
96	96
116	116

PI

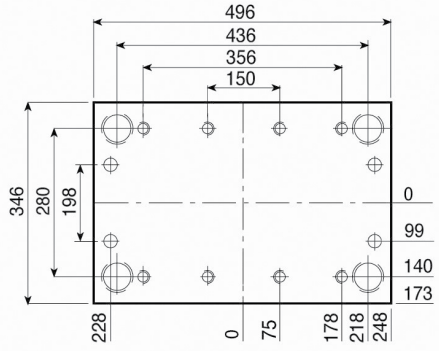

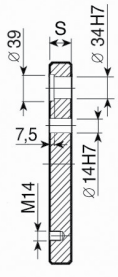

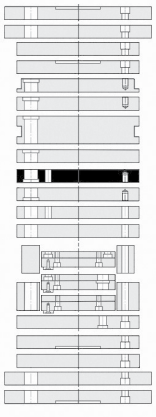

1.1730	TOOLOX 33
S	**S**
46	46
56	56
66	66
76	76
96	96
116	116

346

Esempio di ordinativo ***Order example*** ***Bestellbeispiel***	articolo *article* *Artikel*	serie *series* *Serie*	spessore *thickness* *Dicke*	materiale *material* *Material*
	PSX	346 x 496	46	1.1730

Altri materiali sono disponibili a richiesta (1.2085 - 1.2714 - alluminio...)
Other materials available on request (1.2085 - 1.2714 - aluminium...)
Andere Materialien auf Anfrage verfügbar (1.2085 - 1.2714 - Aluminium...)

PSXE

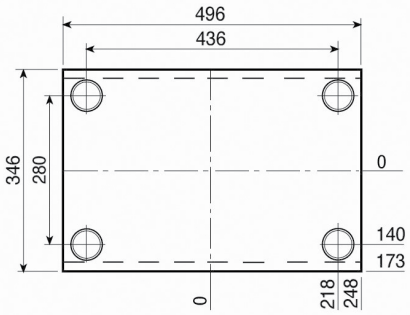

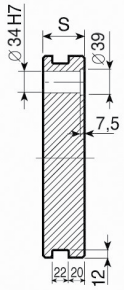

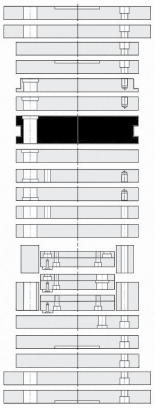

1.1730	TOOLOX 33
S	**S**
56	56
66	66
76	76
96	96
116	116

PM

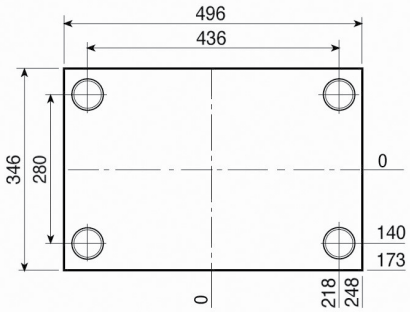

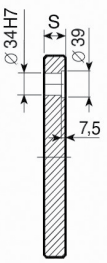

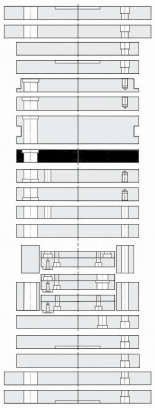

1.1730	TOOLOX 33
S	**S**
26	26
36	36
46	46
56	56
66	66
76	76
96	96
116	116

PX

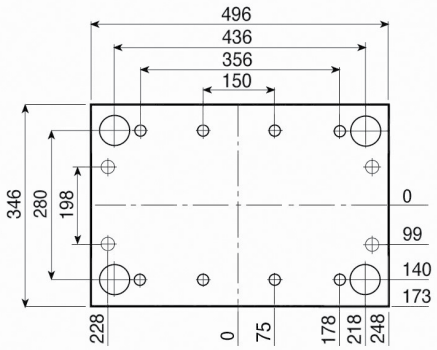

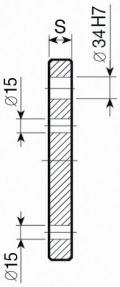

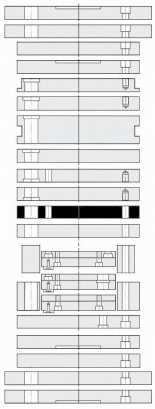

1.1730
S
46

PX-Z

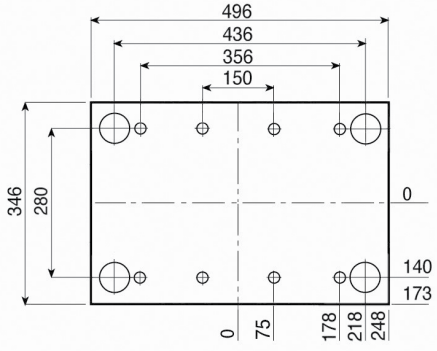

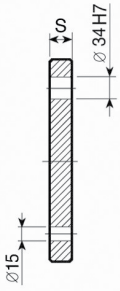

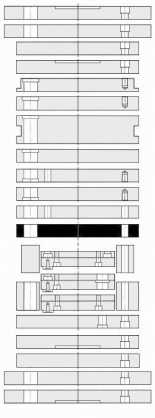

1.1730
S
46

Esempio di ordinativo *Order example* **Bestellbeispiel**	articolo *article* *Artikel*	serie *series* *Serie*	spessore *thickness* *Dicke*	materiale *material* *Material*
	PSXE	346 x 496	76	1.1730

Altri materiali sono disponibili a richiesta (1.2085 - 1.2714 - alluminio...)
Other materials available on request (1.2085 - 1.2714 - aluminium...)
Andere Materialien auf Anfrage verfügbar (1.2085 - 1.2714 - Aluminium...)

PF

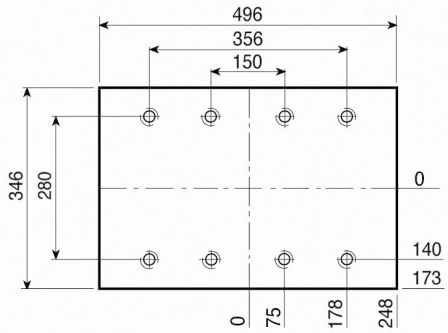

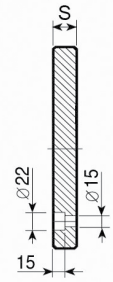

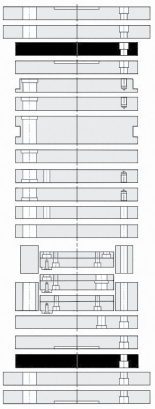

1.1730

S
26

PF-G

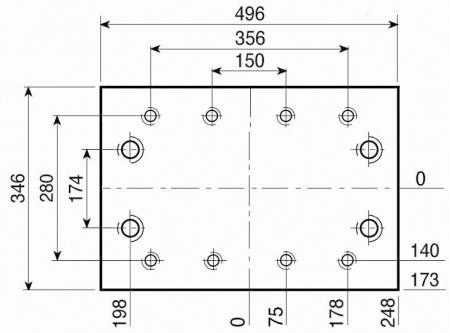

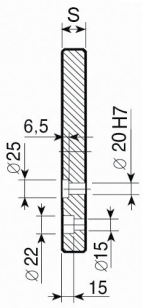

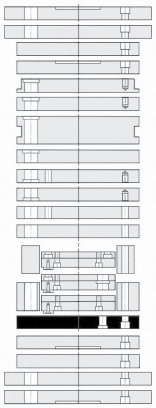

1.1730

S
26

PD

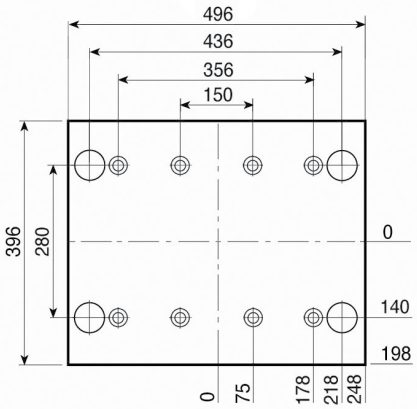

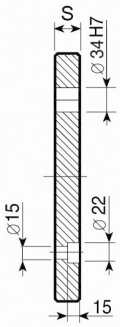

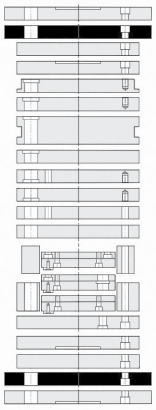

1.1730

S
26

PD-C

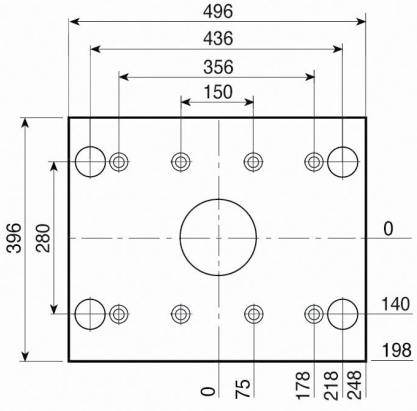

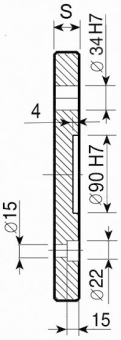

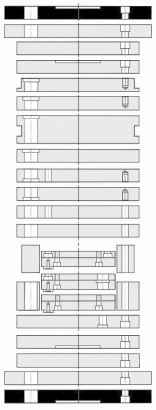

1.1730

S
26

346

Esempio di ordinativo ***Order example*** ***Bestellbeispiel***	articolo *article* *Artikel*	serie *series* *Serie*	spessore *thickness* *Dicke*	materiale *material* *Material*
	PF-G	346 x 496	26	1.1730

Altri materiali sono disponibili a richiesta (1.2085 - 1.2714 - alluminio...)
Other materials available on request (1.2085 - 1.2714 - aluminium...)
Andere Materialien auf Anfrage verfügbar (1.2085 - 1.2714 - Aluminium...)

D

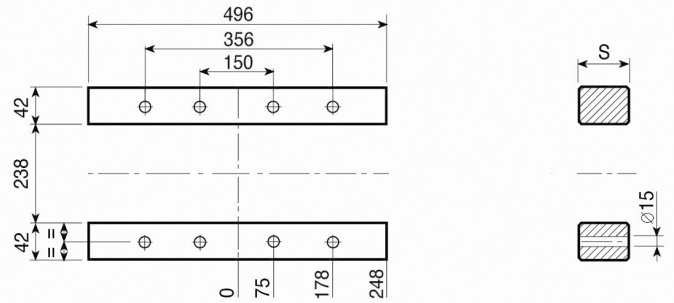

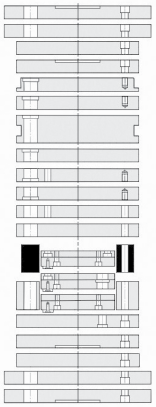

1.1730

S
77
97
117

D-H

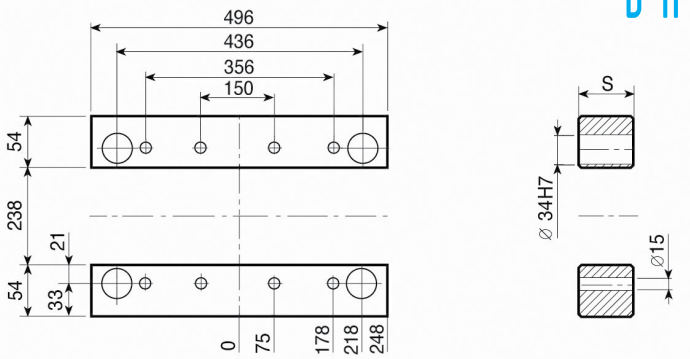

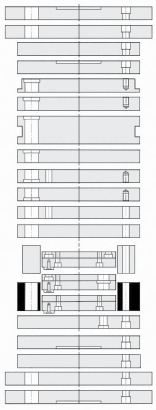

1.1730

S
77
97
117

TE { TE-S / TE-I

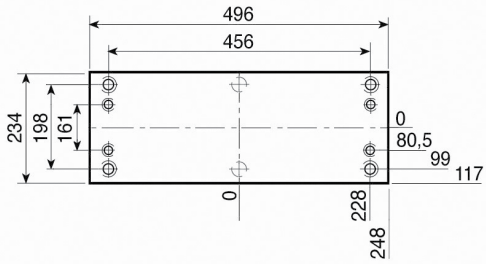

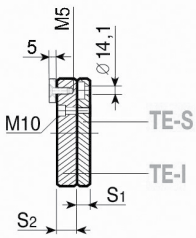

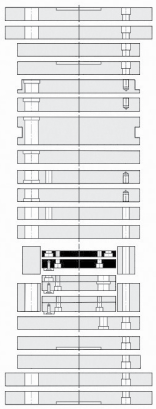

1.1730

S1 - 16
S2 - 22

TE-Z { TE-Z-S / TE-I

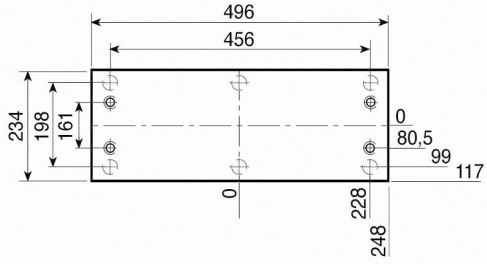

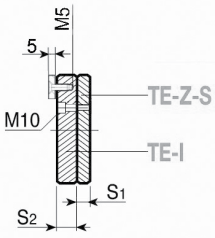

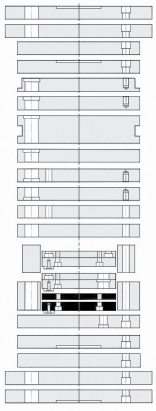

1.1730

S1 - 16
S2 - 22

Esempio di ordinativo ***Order example*** **Bestellbeispiel**	articolo *article* *Artikel*	serie *series* *Serie*	spessore *thickness* *Dicke*	materiale *material* *Material*
	D-H	346 x 496	77	1.1730

Altri materiali sono disponibili a richiesta (1.2085 - 1.2714 - alluminio...)
Other materials available on request (1.2085 - 1.2714 - aluminium...)
Andere Materialien auf Anfrage verfügbar (1.2085 - 1.2714 - Aluminium...)

TE-G {TE-G-S / TE-G-I

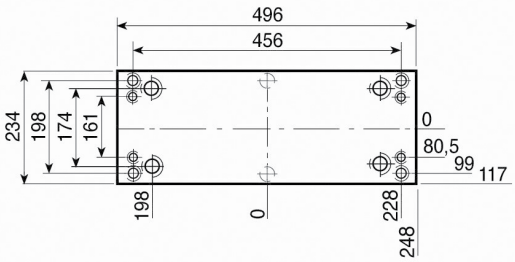

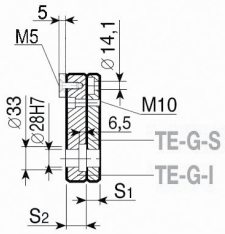

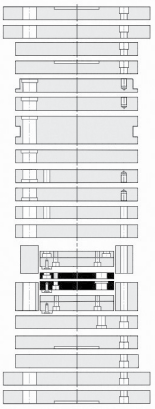

1.1730

S1 - 16
S2 - 22

346

Esempio di ordinativo	articolo	serie	spessore	materiale
Order example	*article*	*series*	*thickness*	*material*
Bestellbeispiel	*Artikel*	*Serie*	*Dicke*	*Material*
	TE-G-I	346x496	22	1.1730

Altri materiali sono disponibili a richiesta (1.2085 - 1.2714 - alluminio...)
Other materials available on request (1.2085 - 1.2714 - aluminium...)
Andere Materialien auf Anfrage verfügbar (1.2085 - 1.2714 - Aluminium...)

PS

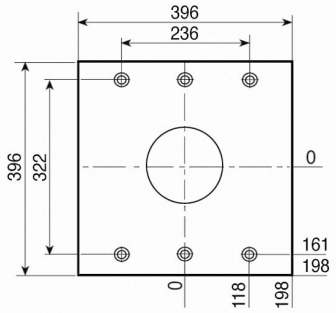

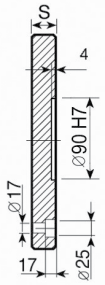

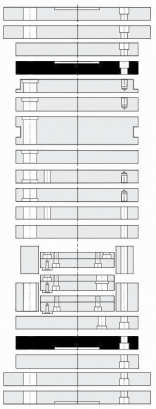

1.1730
S
26

PSX

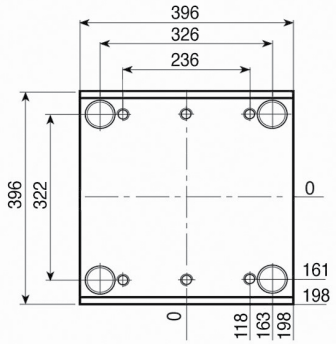

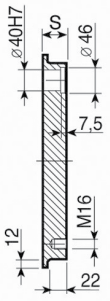

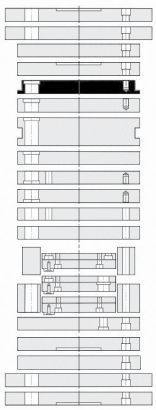

1.1730	TOOLOX 33
S	**S**
46	46
56	56
66	66
76	76
96	96
106	106

PI-Z

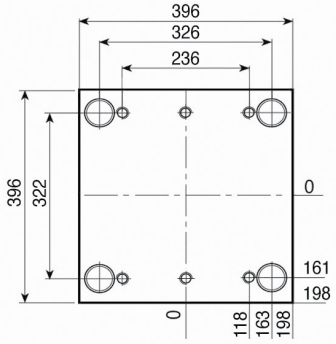

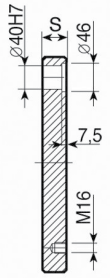

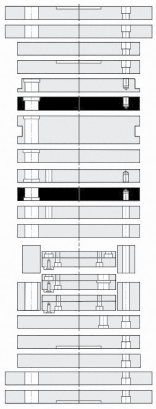

1.1730	TOOLOX 33	1.2738
S	**S**	**S**
46	46	146
56	56	
66	66	
76	76	
96	96	
106	106	
116	116	
146		

PI

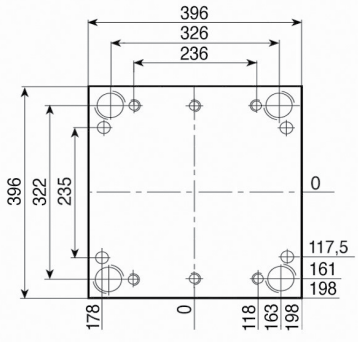

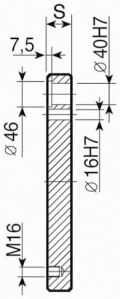

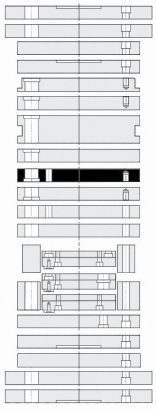

1.1730	TOOLOX 33	1.2738
S	**S**	**S**
46	46	146
56	56	
66	66	
76	76	
96	96	
106	106	
116	116	
146		

Esempio di ordinativo ***Order example*** ***Bestellbeispiel***	articolo *article* *Artikel* PSX	serie *series* *Serie* 396 x 396	spessore *thickness* *Dicke* 46	materiale *material* *Material* 1.1730

Altri materiali sono disponibili a richiesta (1.2085 - 1.2714 - alluminio...)
Other materials available on request (1.2085 - 1.2714 - aluminium...)
Andere Materialien auf Anfrage verfügbar (1.2085 - 1.2714 - Aluminium...)

PSXE

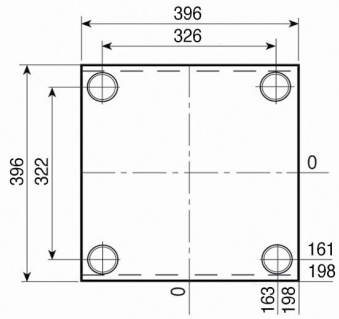

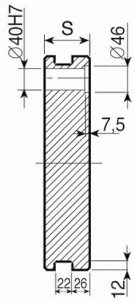

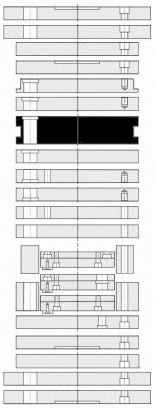

1.1730	TOOLOX 33	1.2738
S	**S**	**S**
56	56	146
66	66	
76	76	
96	96	
106	106	
116	116	
146		

PM

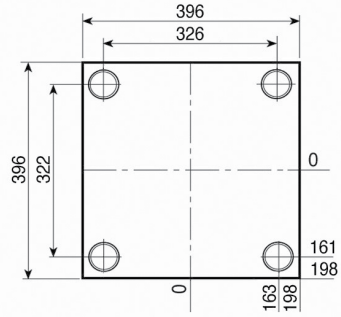

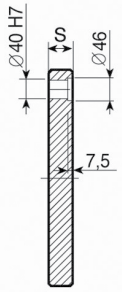

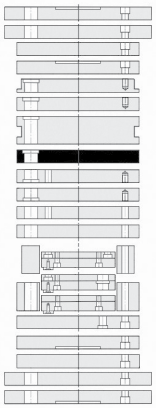

1.1730	TOOLOX 33	1.2738
S	**S**	**S**
36	36	146
46	46	
56	56	
66	66	
76	76	
96	96	
106	106	
116	116	
146		

PX

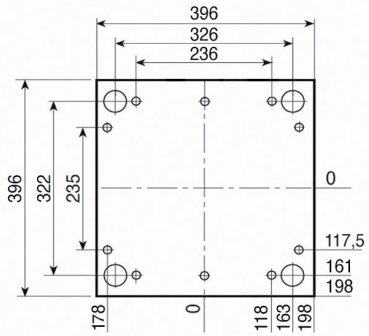

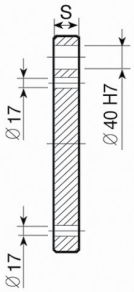

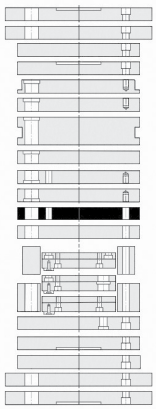

1.1730
S
46

PX-Z

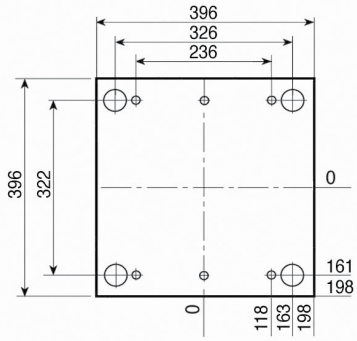

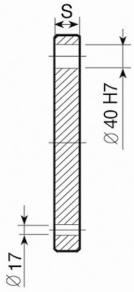

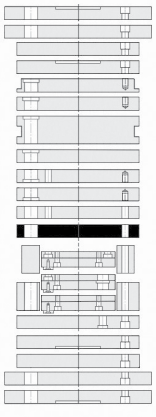

1.1730
S
46

396

Esempio di ordinativo ***Order example*** ***Bestellbeispiel***	articolo *article* *Artikel*	serie *series* *Serie*	spessore *thickness* *Dicke*	materiale *material* *Material*
	PSXE	396 x 396	76	1.1730

Altri materiali sono disponibili a richiesta (1.2085 - 1.2714 - alluminio...)
Other materials available on request (1.2085 - 1.2714 - aluminium...)
Andere Materialien auf Anfrage verfügbar (1.2085 - 1.2714 - Aluminium...)

PF

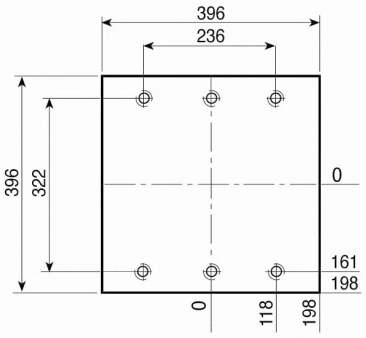

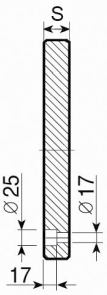

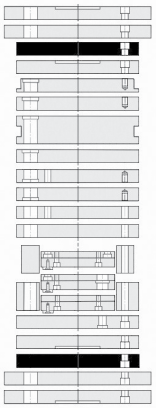

1.1730

S
26

PF-G

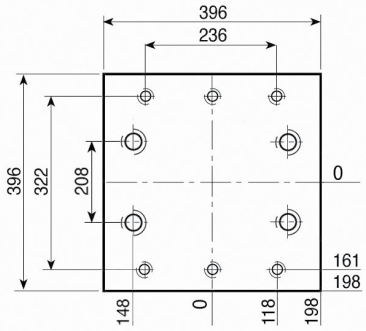

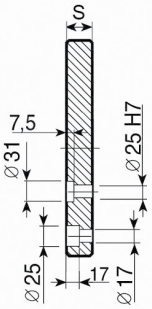

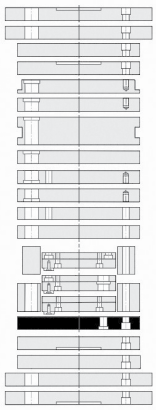

1.1730

S
26

PD

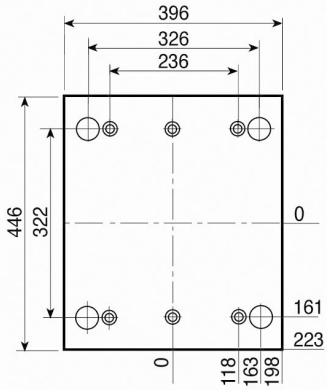

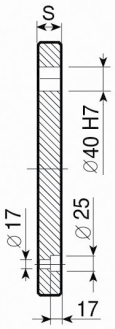

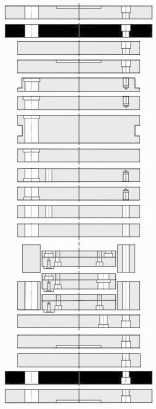

1.1730

S
26

PD-C

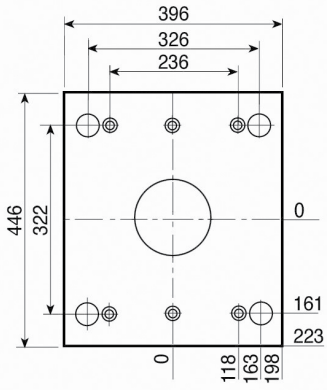

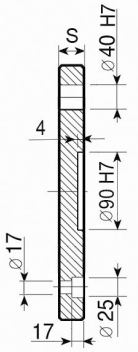

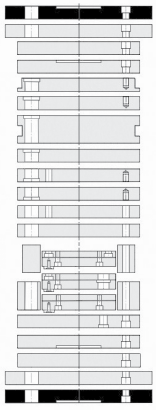

1.1730

S
26

Esempio di ordinativo ***Order example*** ***Bestellbeispiel***	articolo *article* *Artikel*	serie *series* *Serie*	spessore *thickness* *Dicke*	materiale *material* *Material*
	PF-G	396 x 396	26	1.1730

Altri materiali sono disponibili a richiesta (1.2085 - 1.2714 - alluminio...)
Other materials available on request (1.2085 - 1.2714 - aluminium...)
Andere Materialien auf Anfrage verfügbar (1.2085 - 1.2714 - Aluminium...)

D

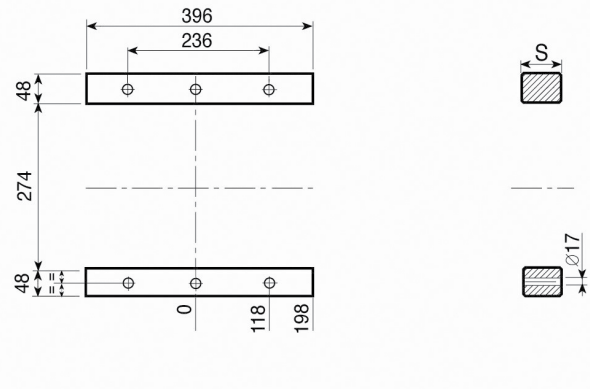

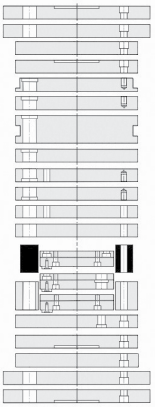

1.1730

S
77
97
117

D-H

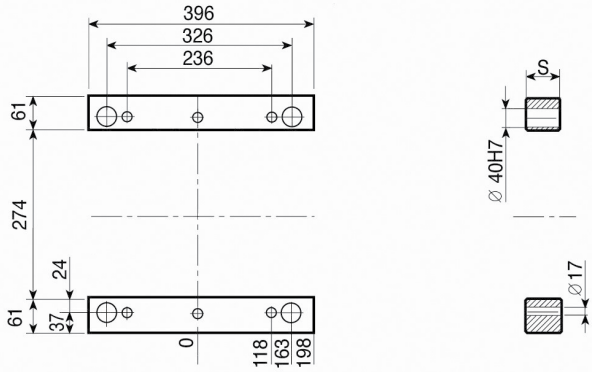

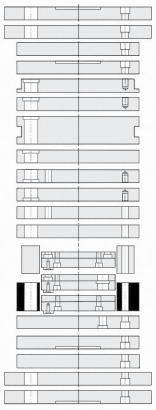

1.1730

S
77
97
117

TE { TE-S / TE-I

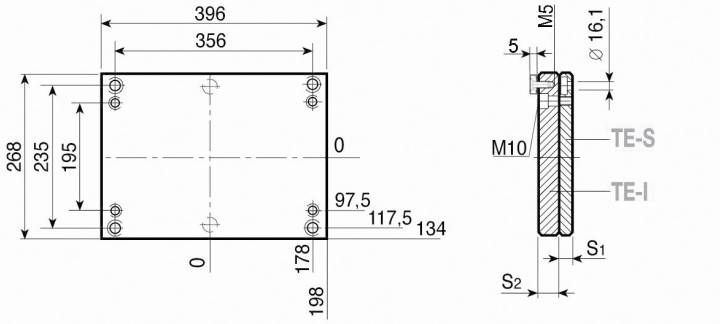

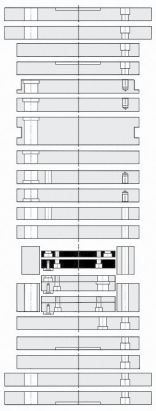

1.1730

S1 - 16
S2 - 22

TE-Z { TE-Z-S / TE-I

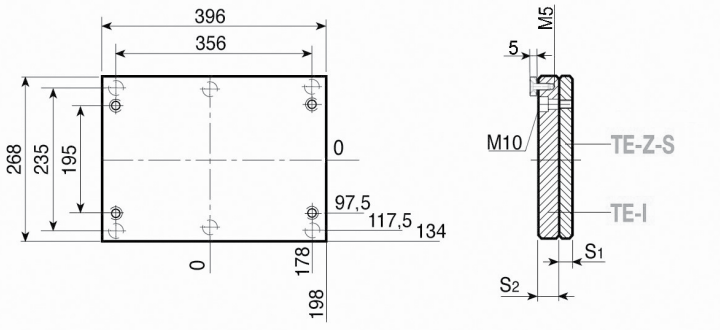

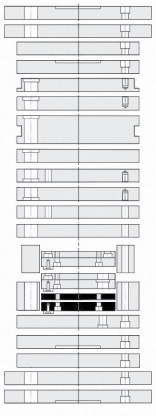

1.1730

S1 - 16
S2 - 22

Esempio di ordinativo ***Order example*** ***Bestellbeispiel***	articolo *article* *Artikel*	serie *series* *Serie*	spessore *thickness* *Dicke*	materiale *material* *Material*
	D-H	396 x 396	97	1.1730

Altri materiali sono disponibili a richiesta (1.2085 - 1.2714 - alluminio...)
Other materials available on request (1.2085 - 1.2714 - aluminium...)
Andere Materialien auf Anfrage verfügbar (1.2085 - 1.2714 - Aluminium...)

TE-G { TE-G-S / TE-G-I

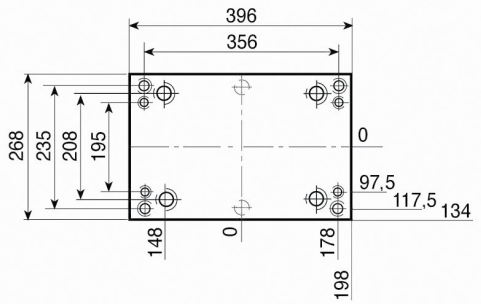

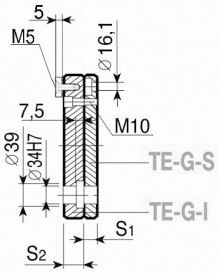

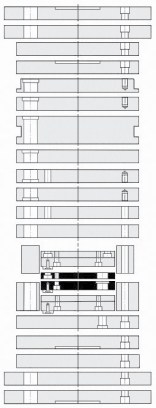

1.1730

S_1 - 16

S_2 - 22

Esempio di ordinativo	articolo	serie	spessore	materiale
Order example	*article*	*series*	*thickness*	*material*
Bestellbeispiel	*Artikel*	*Serie*	*Dicke*	*Material*
	TE-G-I	396 x 396	22	1.1730

Altri materiali sono disponibili a richiesta (1.2085 - 1.2714 - alluminio...)
Other materials available on request (1.2085 - 1.2714 - aluminium...)
Andere Materialien auf Anfrage verfügbar (1.2085 - 1.2714 - Aluminium...)

PS

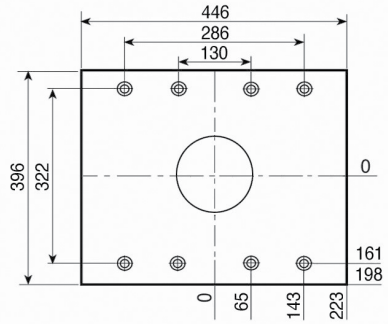

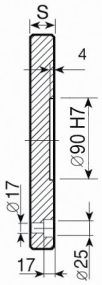

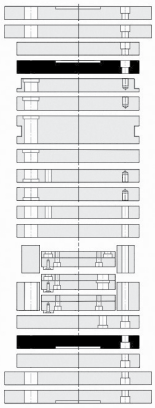

1.1730
S
26

PSX

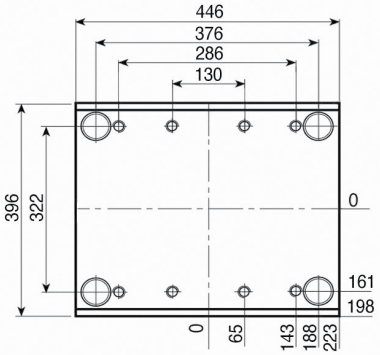

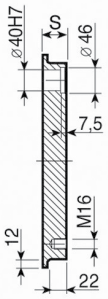

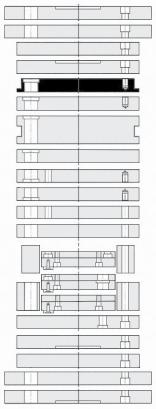

1.1730	TOOLOX 33
S	**S**
46	46
56	56
66	66
76	76
96	96
106	106

PI-Z

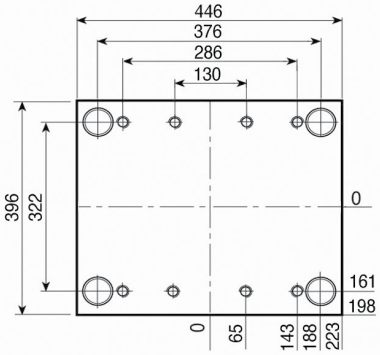

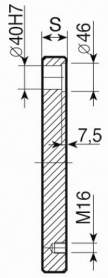

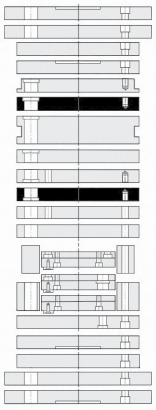

1.1730	TOOLOX 33	1.2738
S	**S**	**S**
46	46	146
56	56	
66	66	
76	76	
96	96	
106	106	
116	116	
146		

PI

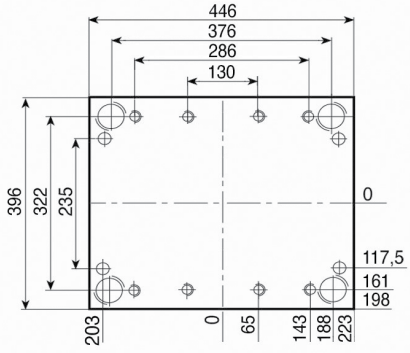

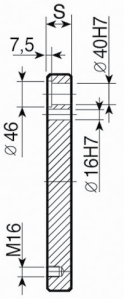

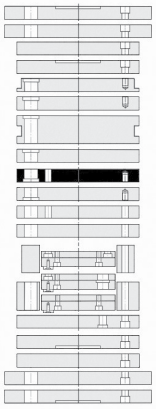

1.1730	TOOLOX 33	1.2738
S	**S**	**S**
46	46	146
56	56	
66	66	
76	76	
96	96	
106	106	
116	116	
146		

Esempio di ordinativo ***Order example*** ***Bestellbeispiel***	articolo *article* *Artikel*	serie *series* *Serie*	spessore *thickness* *Dicke*	materiale *material* *Material*
	PSX	396 x 446	46	1.1730

Altri materiali sono disponibili a richiesta (1.2085 - 1.2714 - alluminio...)
Other materials available on request (1.2085 - 1.2714 - aluminium...)
Andere Materialien auf Anfrage verfügbar (1.2085 - 1.2714 - Aluminium...)

PSXE

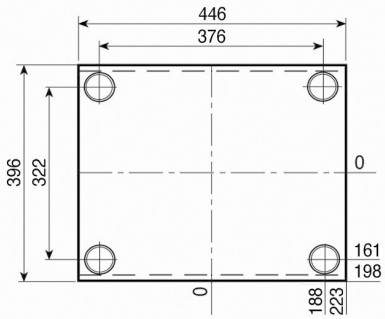

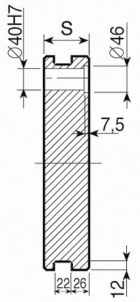

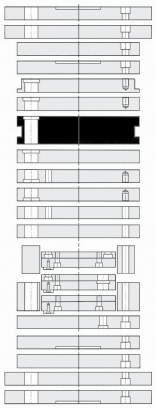

1.1730	TOOLOX 33	1.2738
S	**S**	**S**
56	56	146
66	66	
76	76	
96	96	
106	106	
116	116	
146		

PM

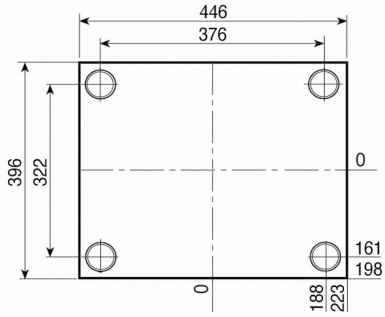

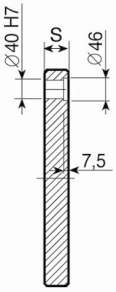

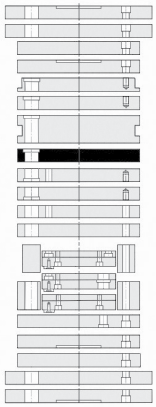

1.1730	TOOLOX 33	1.2738
S	**S**	**S**
36	36	146
46	46	
56	56	
66	66	
76	76	
96	96	
106	106	
116	116	
146		

PX

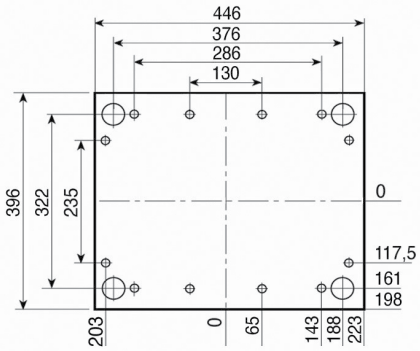

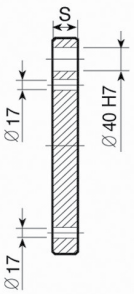

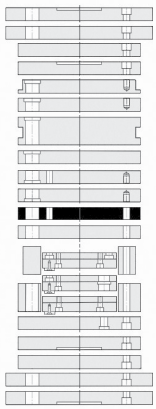

1.1730
S
46

PX-Z

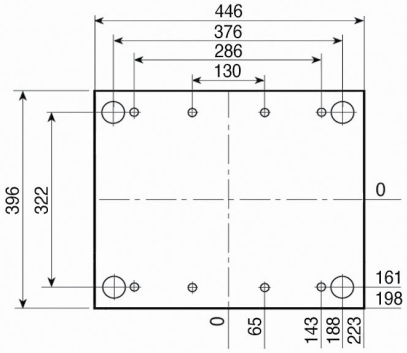

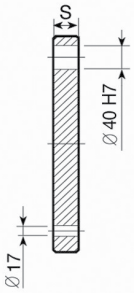

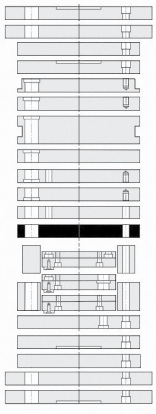

1.1730
S
46

Esempio di ordinativo
Order example
Bestellbeispiel

articolo *article* *Artikel*	serie *series* *Serie*	spessore *thickness* *Dicke*	materiale *material* *Material*
PSXE	396 x 446	76	1.1730

Altri materiali sono disponibili a richiesta (1.2085 - 1.2714 - alluminio...)
Other materials available on request (1.2085 - 1.2714 - aluminium...)
Andere Materialien auf Anfrage verfügbar (1.2085 - 1.2714 - Aluminium...)

PF

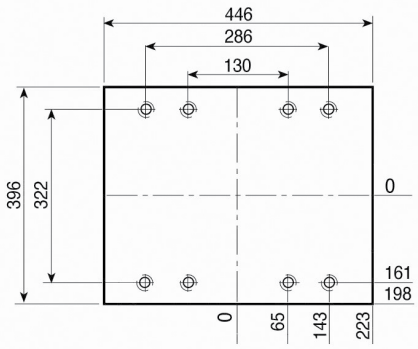

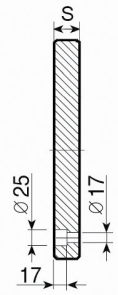

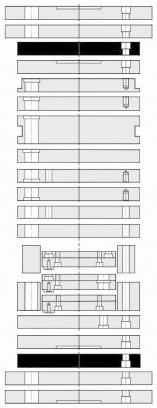

1.1730

S
26

PF-G

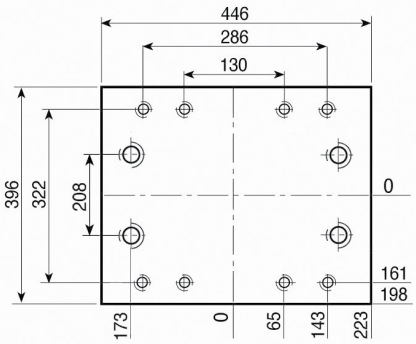

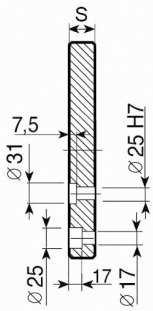

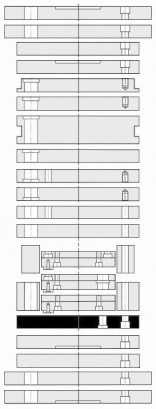

1.1730

S
26

PD

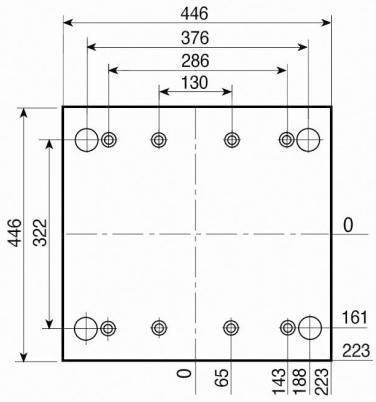

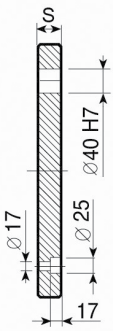

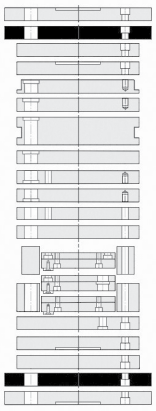

1.1730

S
26

PD-C

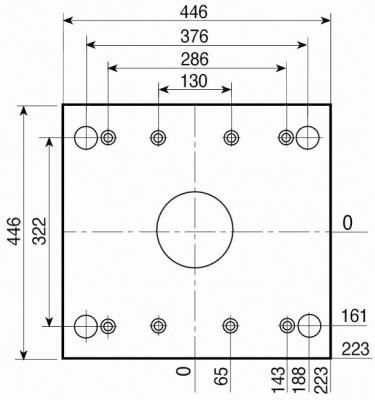

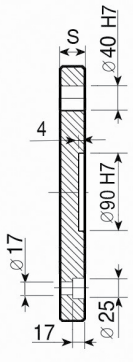

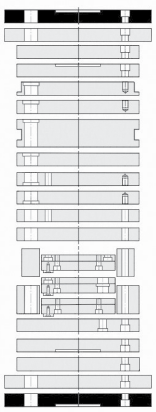

1.1730

S
26

396

Esempio di ordinativo ***Order example*** ***Bestellbeispiel***	articolo *article* *Artikel*	serie *series* *Serie*	spessore *thickness* *Dicke*	materiale *material* *Material*
	PF-G	396 x 446	26	1.1730

Altri materiali sono disponibili a richiesta (1.2085 - 1.2714 - alluminio...)
Other materials available on request (1.2085 - 1.2714 - aluminium...)
Andere Materialien auf Anfrage verfügbar (1.2085 - 1.2714 - Aluminium...)

D

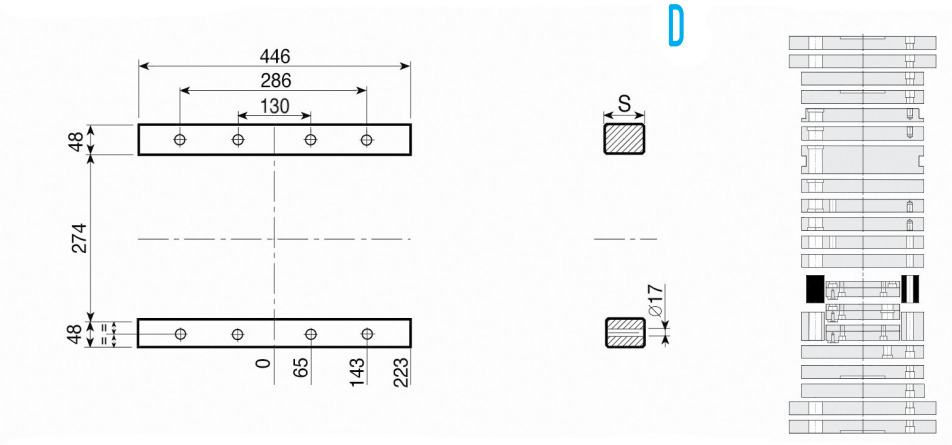

1.1730

S
77
97
117

D-H

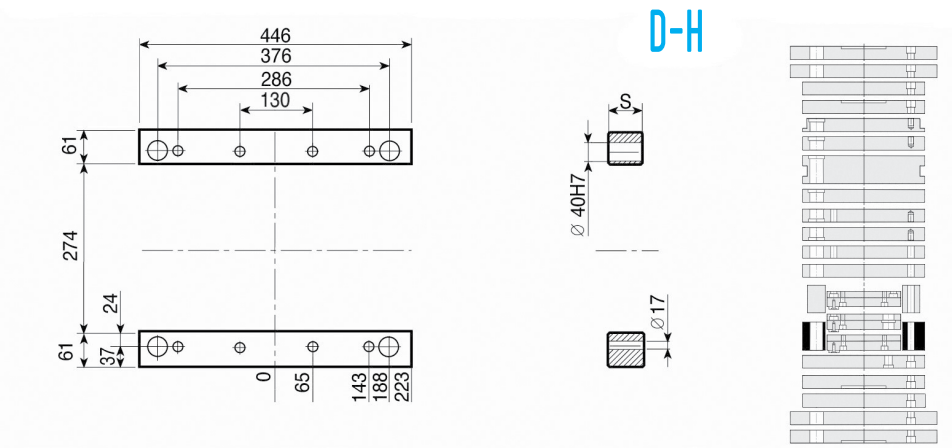

1.1730

S
77
97
117

TE { TE-S / TE-I

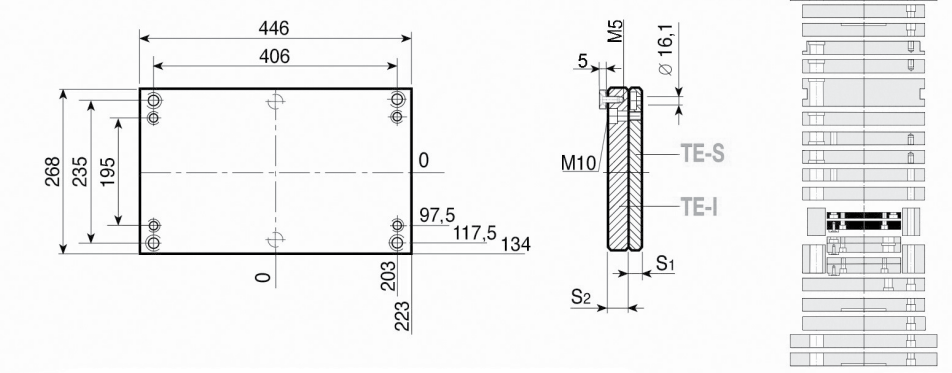

1.1730

S1 - 16
S2 - 22

TE-Z { TE-Z-S / TE-I

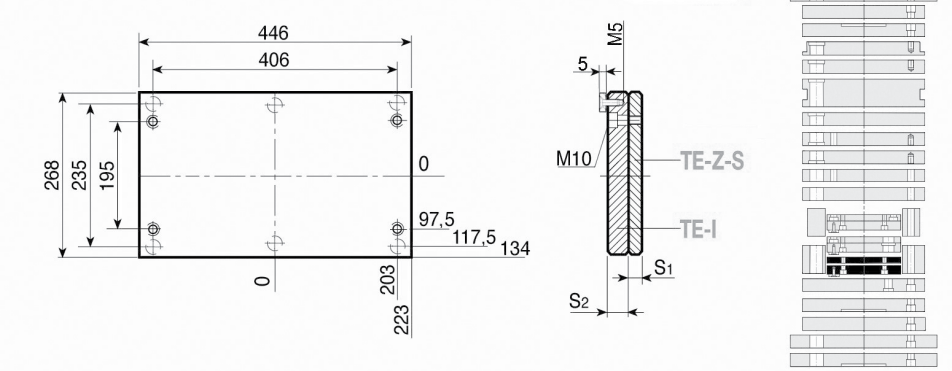

1.1730

S1 - 16
S2 - 22

Esempio di ordinativo *Order example* **Bestellbeispiel**	articolo *article* *Artikel*	serie *series* *Serie*	spessore *thickness* *Dicke*	materiale *material* *Material*
	D-H	396 x 446	97	1.1730

Altri materiali sono disponibili a richiesta (1.2085 - 1.2714 - alluminio...)
Other materials available on request (1.2085 - 1.2714 - aluminium...)
Andere Materialien auf Anfrage verfügbar (1.2085 - 1.2714 - Aluminium...)

TE-G {TE-G-S / TE-G-I

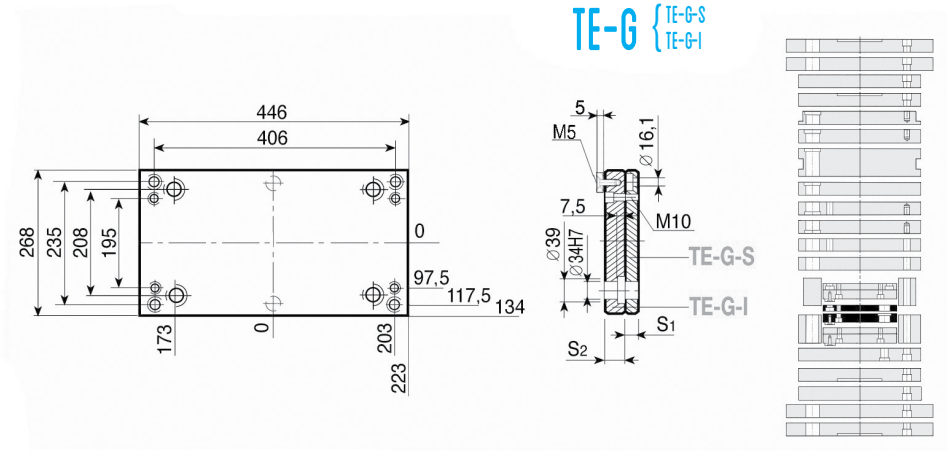

1.1730

S1 - 16
S2 - 22

396

Esempio di ordinativo	articolo	serie	spessore	materiale
Order example	*article*	*series*	*thickness*	*material*
Bestellbeispiel	*Artikel*	*Serie*	*Dicke*	*Material*
	TE-G-I	396 x 446	22	1.1730

Altri materiali sono disponibili a richiesta (1.2085 - 1.2714 - alluminio...)
Other materials available on request (1.2085 - 1.2714 - aluminium...)
Andere Materialien auf Anfrage verfügbar (1.2085 - 1.2714 - Aluminium...)

PS

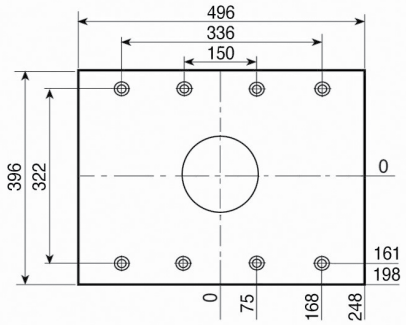

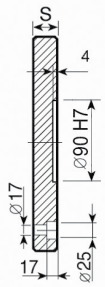

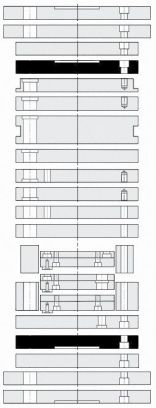

1.1730
S
26

PSX

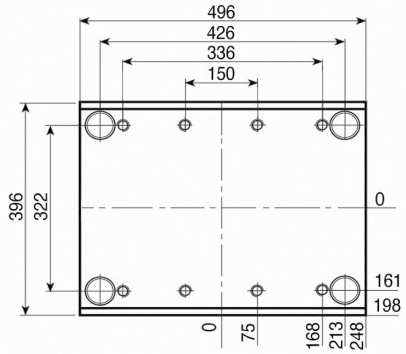

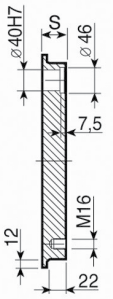

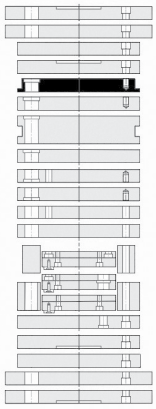

1.1730	TOOLOX 33
S	**S**
46	46
56	56
66	66
76	76
96	96
106	106

PI-Z

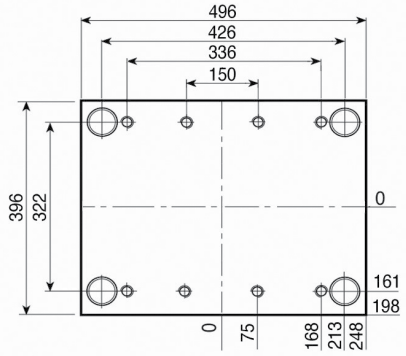

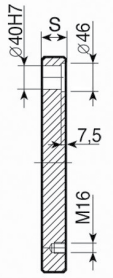

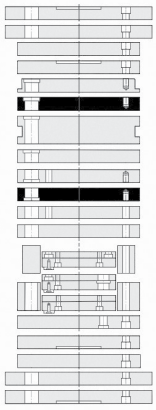

1.1730	TOOLOX 33	1.2738
S	**S**	**S**
46	46	146
56	56	
66	66	
76	76	
96	96	
106	106	
116	116	
146		

PI

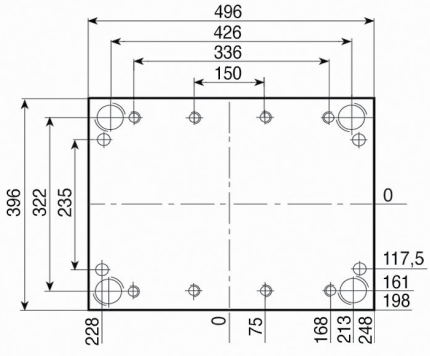

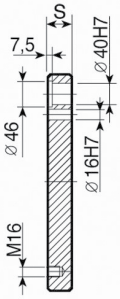

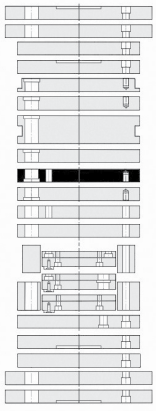

1.1730	TOOLOX 33	1.2738
S	**S**	**S**
46	46	146
56	56	
66	66	
76	76	
96	96	
106	106	
116	116	
146		

Esempio di ordinativo ***Order example*** ***Bestellbeispiel***	articolo *article* *Artikel*	serie *series* *Serie*	spessore *thickness* *Dicke*	materiale *material* *Material*
	PSX	396 x 496	46	1.1730

Altri materiali sono disponibili a richiesta (1.2085 - 1.2714 - alluminio...)
Other materials available on request (1.2085 - 1.2714 - aluminium...)
Andere Materialien auf Anfrage verfügbar (1.2085 - 1.2714 - Aluminium...)

PSXE

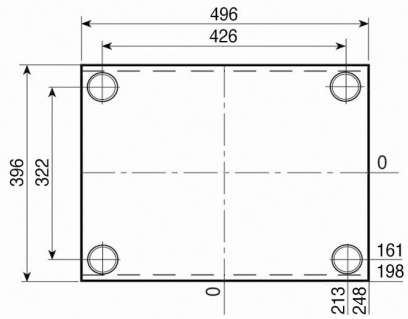

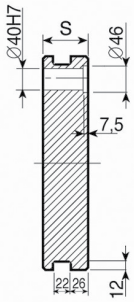

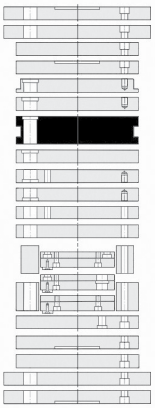

1.1730	TOOLOX 33	1.2738
S	**S**	**S**
56	56	146
66	66	
76	76	
96	96	
106	106	
116	116	
146		

PM

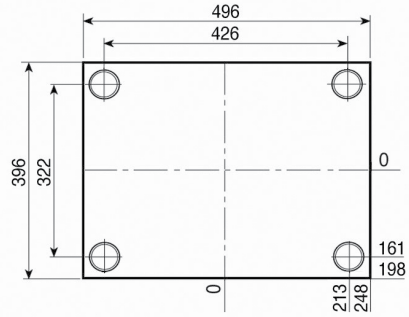

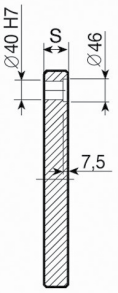

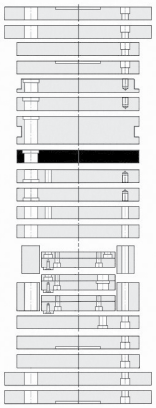

1.1730	TOOLOX 33	1.2738
S	**S**	**S**
36	36	146
46	46	
56	56	
66	66	
76	76	
96	96	
106	106	
116	116	
146		

PX

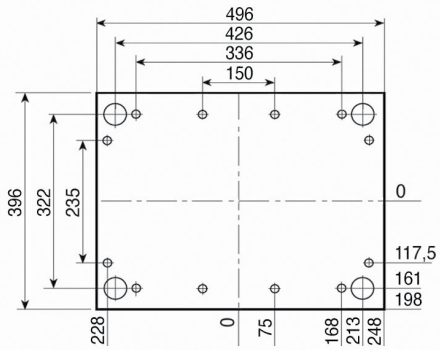

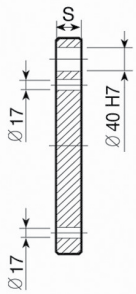

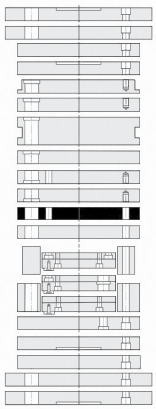

1.1730
S
46

PX-Z

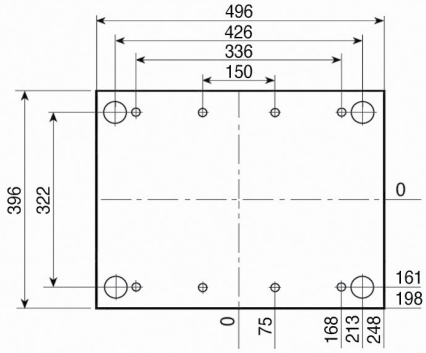

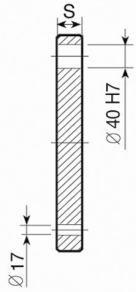

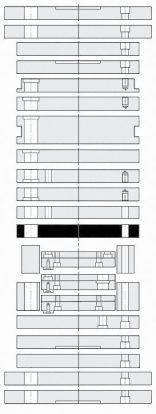

1.1730
S
46

396

Esempio di ordinativo	articolo	serie	spessore	materiale
Order example	*article*	*series*	*thickness*	*material*
Bestellbeispiel	*Artikel*	*Serie*	*Dicke*	*Material*
	PSXE	396 x 496	76	1.1730

Altri materiali sono disponibili a richiesta (1.2085 - 1.2714 - alluminio...)
Other materials available on request (1.2085 - 1.2714 - aluminium...)
Andere Materialien auf Anfrage verfügbar (1.2085 - 1.2714 - Aluminium...)

PF

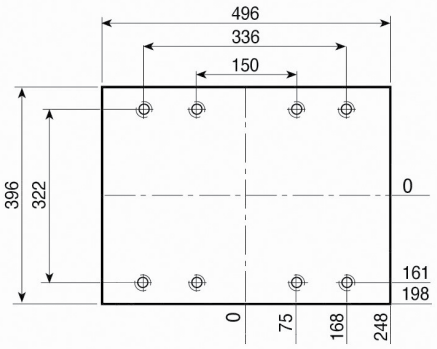

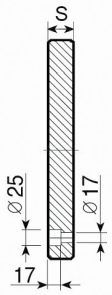

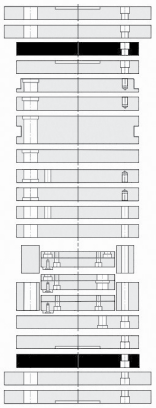

1.1730

S
26

PF-G

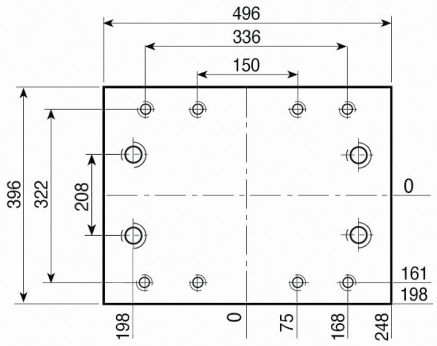

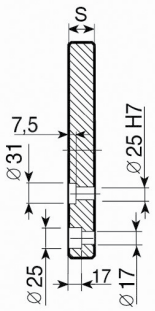

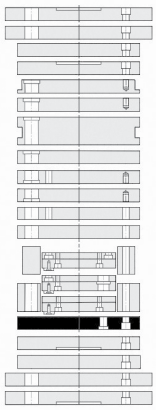

1.1730

S
26

PD

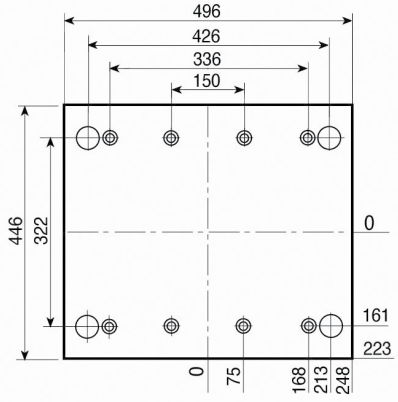



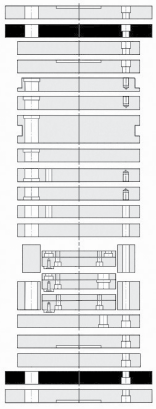

1.1730

S
26

PD-C

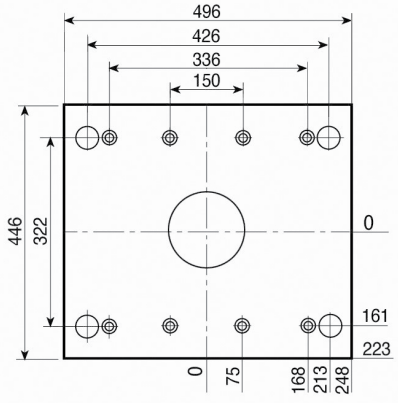

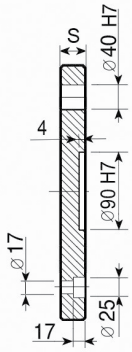

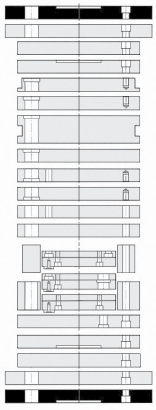

1.1730

S
26

Esempio di ordinativo ***Order example*** ***Bestellbeispiel***	articolo *article* *Artikel* PF-G	serie *series* *Serie* 396 x 496	spessore *thickness* *Dicke* 26	materiale *material* *Material* 1.1730

Altri materiali sono disponibili a richiesta (1.2085 - 1.2714 - alluminio...)
Other materials available on request (1.2085 - 1.2714 - aluminium...)
Andere Materialien auf Anfrage verfügbar (1.2085 - 1.2714 - Aluminium...)

D

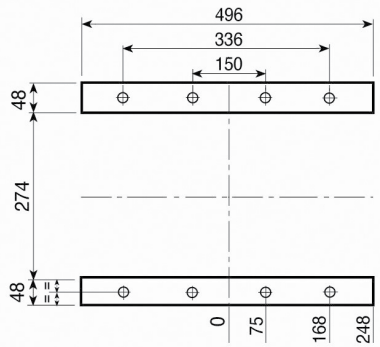

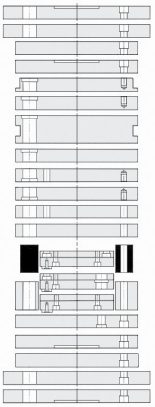

1.1730

S
77
97
117

D-H

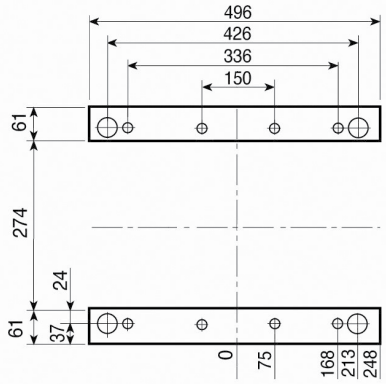

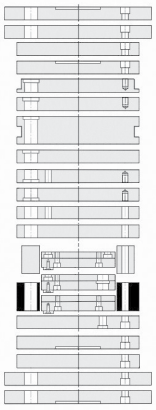

1.1730

S
77
97
117

TE { TE-S / TE-I

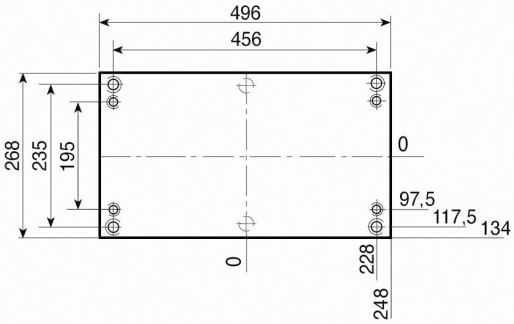

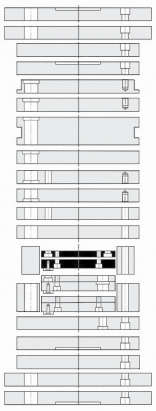

1.1730

S1 - 16
S2 - 22

TE-Z { TE-Z-S / TE-I

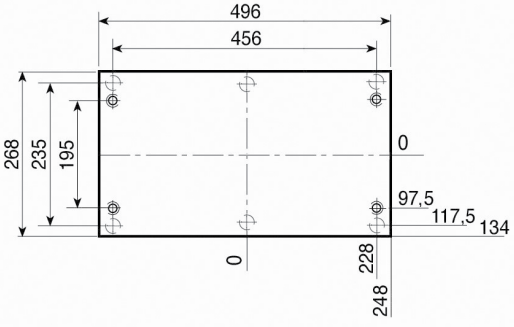

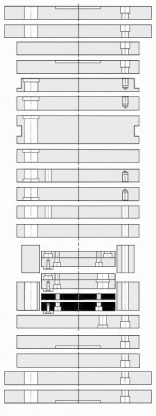

1.1730

S1 - 16
S2 - 22

Esempio di ordinativo ***Order example*** ***Bestellbeispiel***	articolo *article* *Artikel*	serie *series* *Serie*	spessore *thickness* *Dicke*	materiale *material* *Material*
	D-H	396 x 496	97	1.1730

Altri materiali sono disponibili a richiesta (1.2085 - 1.2714 - alluminio...)
Other materials available on request (1.2085 - 1.2714 - aluminium...)
Andere Materialien auf Anfrage verfügbar (1.2085 - 1.2714 - Aluminium...)

TE-G { TE-G-S / TE-G-I

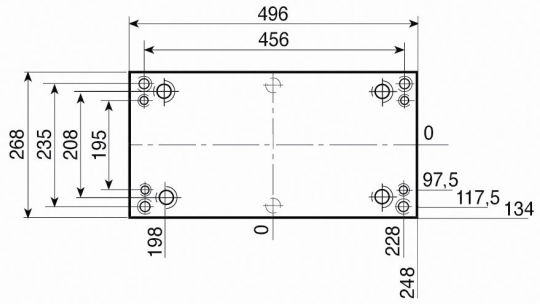

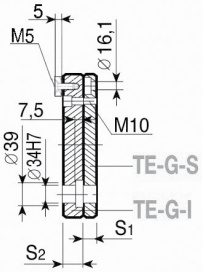

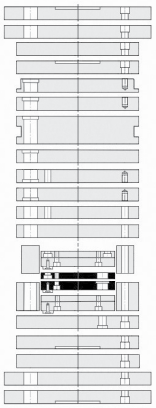

1.1730

S_1 - 16

S_2 - 22

Esempio di ordinativo ***Order example*** **Bestellbeispiel**	articolo *article* *Artikel*	serie *series* *Serie*	spessore *thickness* *Dicke*	materiale *material* *Material*
	TE-G-I	396 x 496	22	1.1730

Altri materiali sono disponibili a richiesta (1.2085 - 1.2714 - alluminio...)
Other materials available on request (1.2085 - 1.2714 - aluminium...)
Andere Materialien auf Anfrage verfügbar (1.2085 - 1.2714 - Aluminium...)

PS

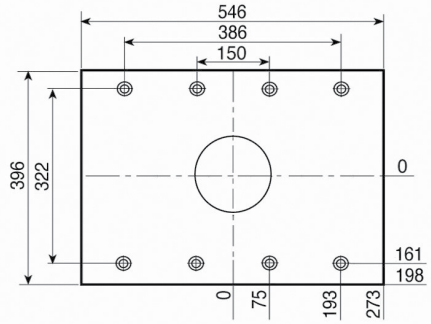

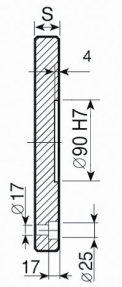

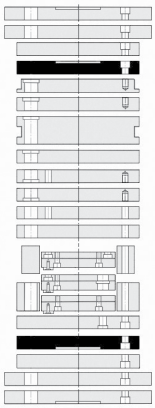

1.1730
S
26

PSX

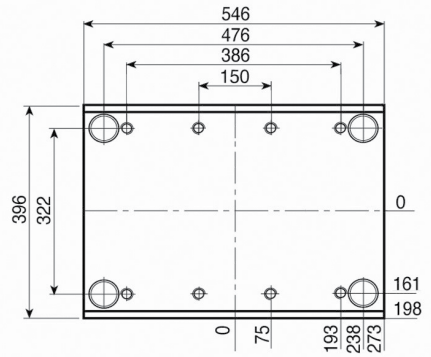

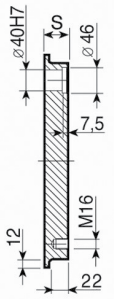

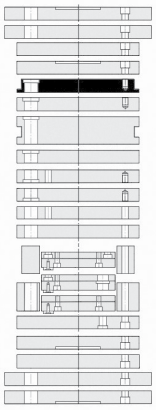

1.1730	TOOLOX 33
S	**S**
46	46
56	56
66	66
76	76
96	96
106	106

PI-Z

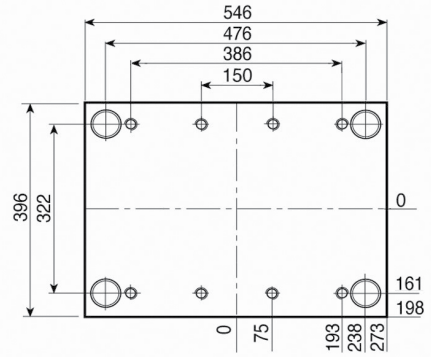

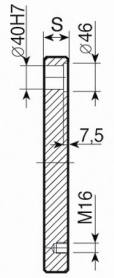

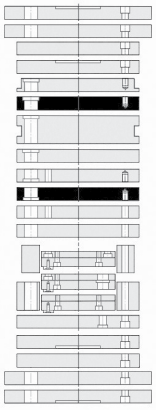

1.1730	TOOLOX 33	1.2738
S	**S**	**S**
46	46	146
56	56	
66	66	
76	76	
96	96	
106	106	
116	116	
146		

PI

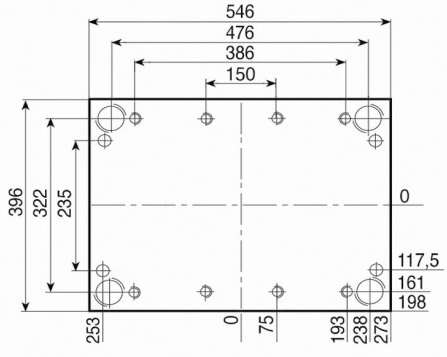

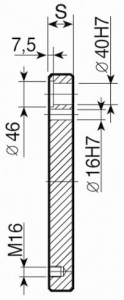

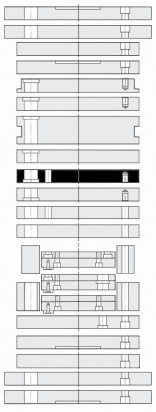

1.1730	TOOLOX 33	1.2738
S	**S**	**S**
46	46	146
56	56	
66	66	
76	76	
96	96	
106	106	
116	116	
146		

Esempio di ordinativo ***Order example*** ***Bestellbeispiel***	articolo *article* *Artikel*	serie *series* *Serie*	spessore *thickness* *Dicke*	materiale *material* *Material*
	PSX	396 x 546	46	1.1730

Altri materiali sono disponibili a richiesta (1.2085 - 1.2714 - alluminio...)
Other materials available on request (1.2085 - 1.2714 - aluminium...)
Andere Materialien auf Anfrage verfügbar (1.2085 - 1.2714 - Aluminium...)

PSXE

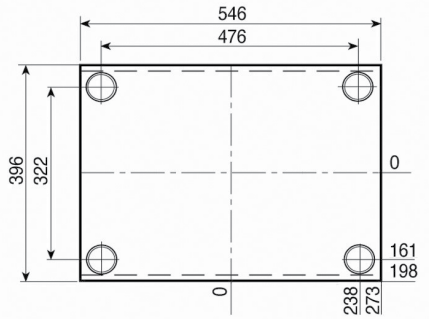

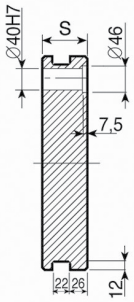

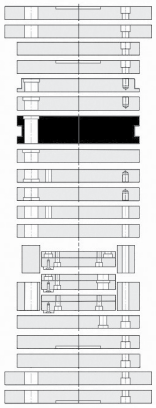

1.1730	TOOLOX 33	1.2738
S	**S**	**S**
56	56	146
66	66	
76	76	
96	96	
106	106	
116	116	
146		

PM

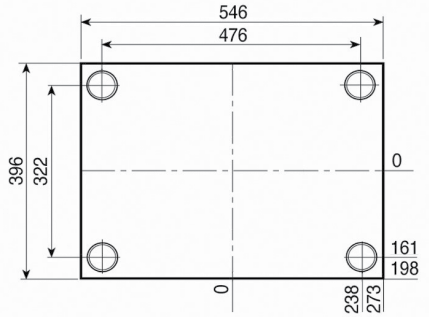

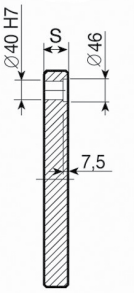

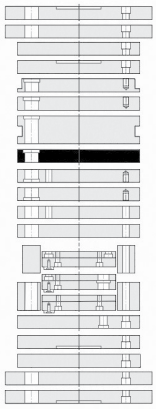

1.1730	TOOLOX 33	1.2738
S	**S**	**S**
36	36	146
46	46	
56	56	
66	66	
76	76	
96	96	
106	106	
116	116	
146		

PX

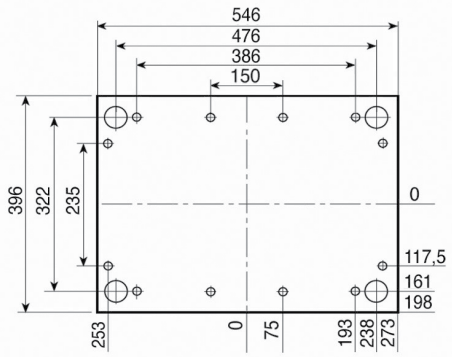

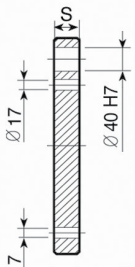

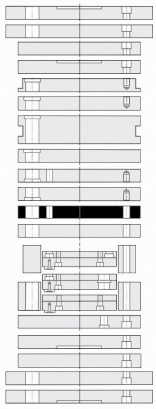

1.1730
S
46

PX-Z

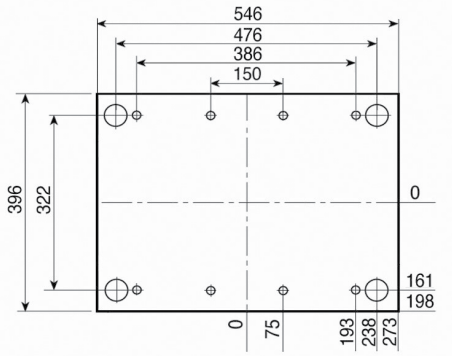

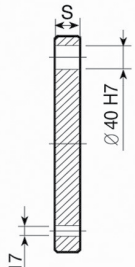

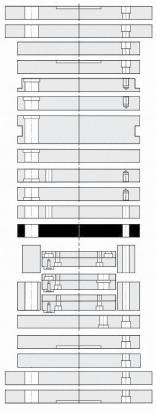

1.1730
S
46

Esempio di ordinativo *Order example* **Bestellbeispiel**	articolo *article* *Artikel*	serie *series* *Serie*	spessore *thickness* *Dicke*	materiale *material* *Material*
	PSXE	396x546	76	1.1730

Altri materiali sono disponibili a richiesta (1.2085 - 1.2714 - alluminio...)
Other materials available on request (1.2085 - 1.2714 - aluminium...)
Andere Materialien auf Anfrage verfügbar (1.2085 - 1.2714 - Aluminium...)

PF

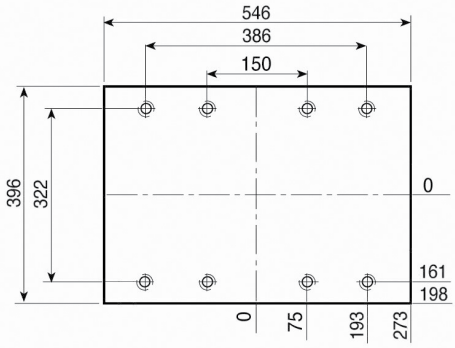

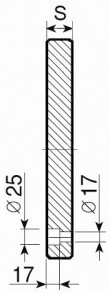

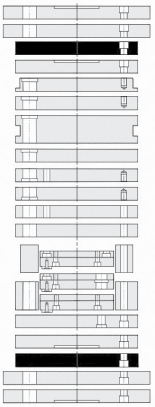

1.1730

S
26

PF-G

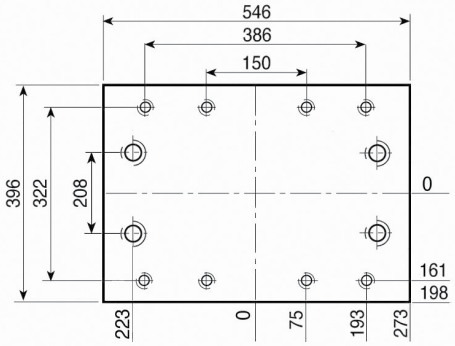

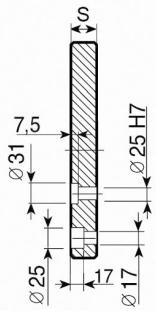

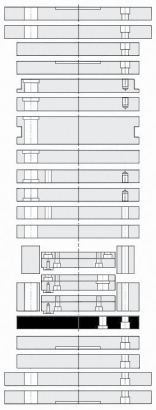

1.1730

S
26

PD

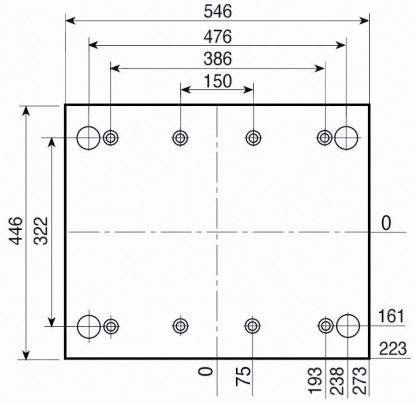

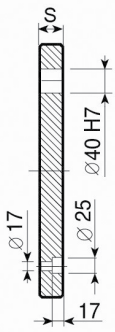

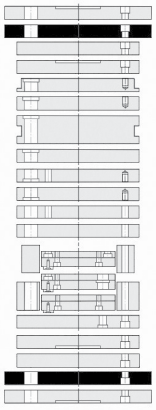

1.1730

S
26

PD-C

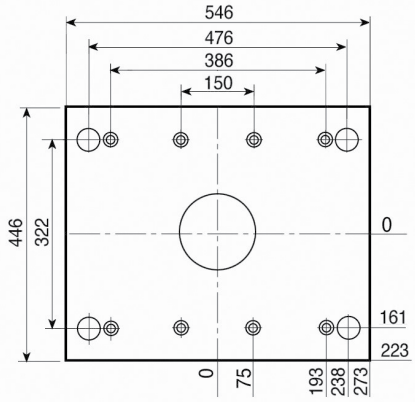

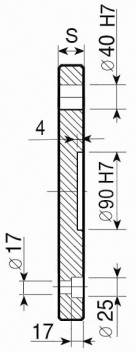

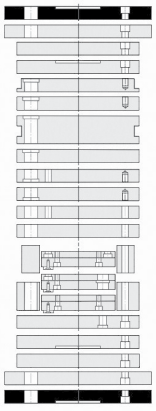

1.1730

S
26

Esempio di ordinativo ***Order example*** ***Bestellbeispiel***	articolo *article* *Artikel*	serie *series* *Serie*	spessore *thickness* *Dicke*	materiale *material* *Material*
	PF-G	396 x 546	26	1.1730

Altri materiali sono disponibili a richiesta (1.2085 - 1.2714 - alluminio...)
Other materials available on request (1.2085 - 1.2714 - aluminium...)
Andere Materialien auf Anfrage verfügbar (1.2085 - 1.2714 - Aluminium...)

D

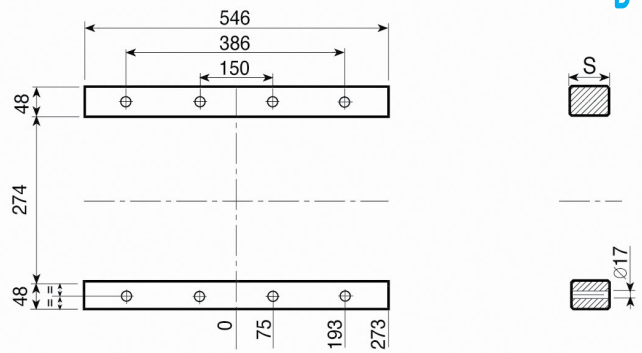

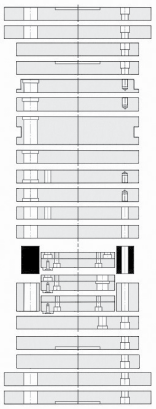

1.1730

S
77
97
117

D-H

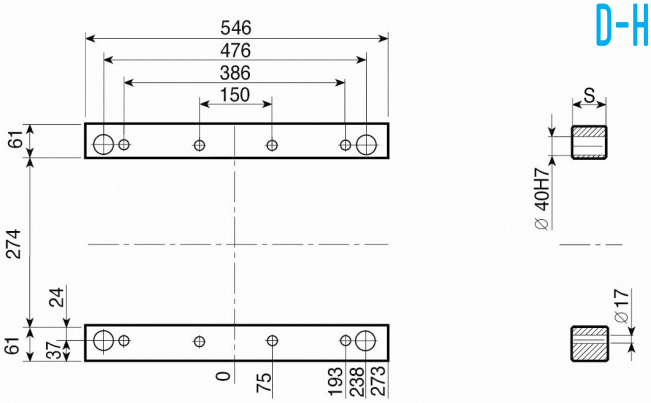

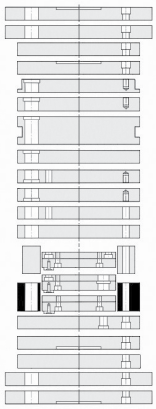

1.1730

S
77
97
117

TE { TE-S / TE-I

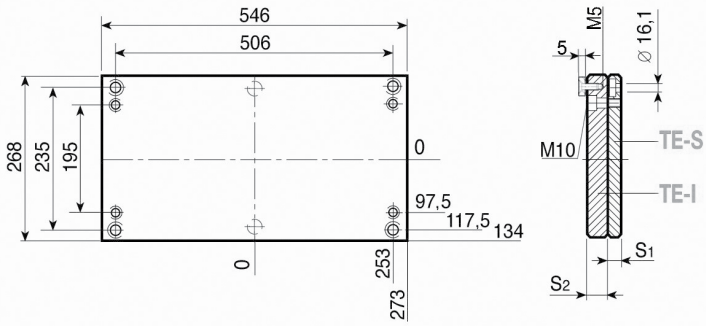

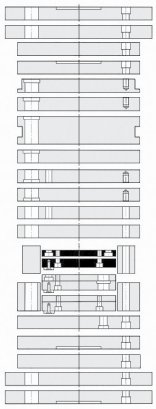

1.1730

S1 - 16
S2 - 22

TE-Z { TE-Z-S / TE-I

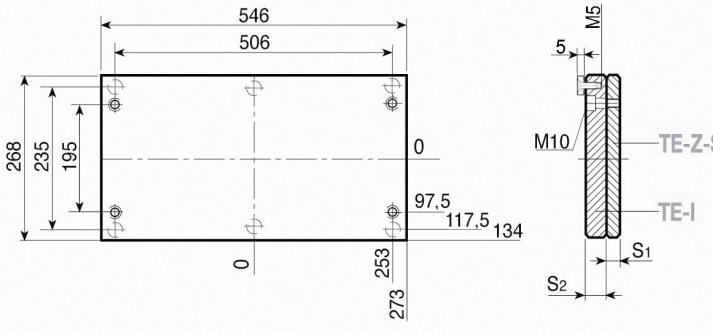

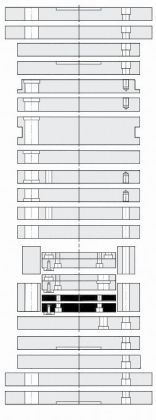

1.1730

S1 - 16
S2 - 22

Esempio di ordinativo ***Order example*** **Bestellbeispiel**	articolo *article* *Artikel*	serie *series* *Serie*	spessore *thickness* *Dicke*	materiale *material* *Material*
	D-H	396x546	97	1.1730

Altri materiali sono disponibili a richiesta (1.2085 - 1.2714 - alluminio...)
Other materials available on request (1.2085 - 1.2714 - aluminium...)
Andere Materialien auf Anfrage verfügbar (1.2085 - 1.2714 - Aluminium...)

TE-G { TE-G-S / TE-G-I

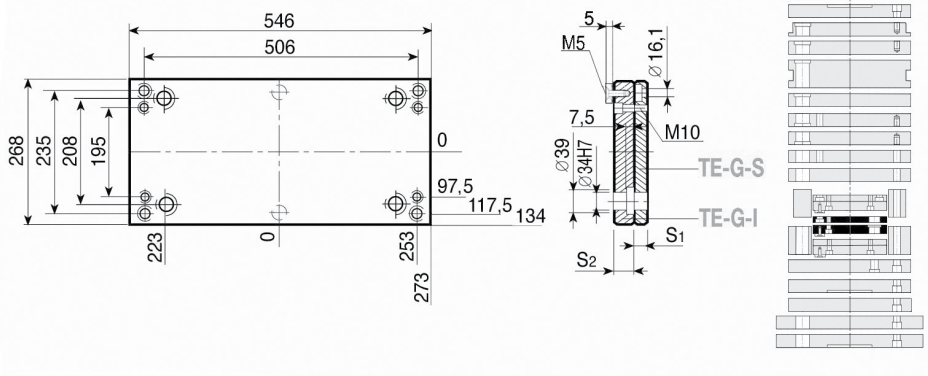

1.1730

S1 - 16
S2 - 22

	articolo *article* *Artikel*	serie *series* *Serie*	spessore *thickness* *Dicke*	materiale *material* *Material*
Esempio di ordinativo ***Order example*** ***Bestellbeispiel***	TE-G-I	396 x 546	22	1.1730

Altri materiali sono disponibili a richiesta (1.2085 - 1.2714 - alluminio...)
Other materials available on request (1.2085 - 1.2714 - aluminium...)
Andere Materialien auf Anfrage verfügbar (1.2085 - 1.2714 - Aluminium...)

PS

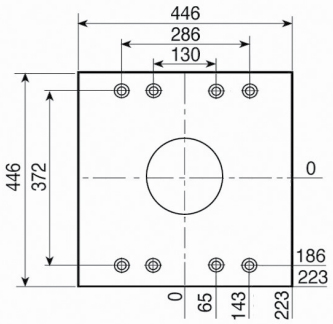

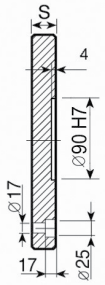

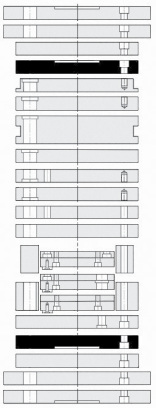

1.1730
S
26

PSX

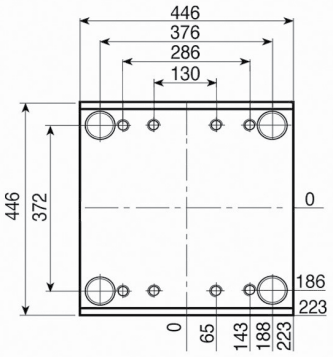

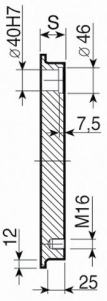

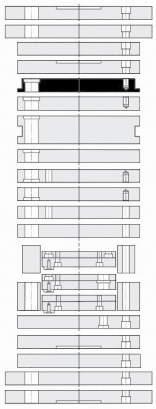

1.1730	TOOLOX 33	1.2738
S	**S**	**S**
46	46	146
56	56	
66	66	
76	76	
96	96	
106	106	
116	116	
146		

PI-Z

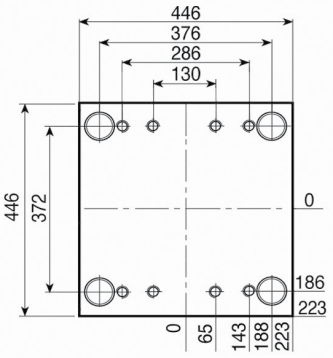

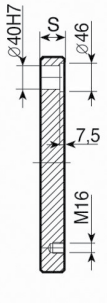

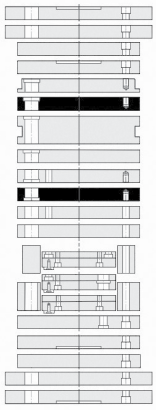

1.1730	TOOLOX 33	1.2738
S	**S**	**S**
46	46	146
56	56	
66	66	
76	76	
96	96	
106	106	
116	116	
146		

PI

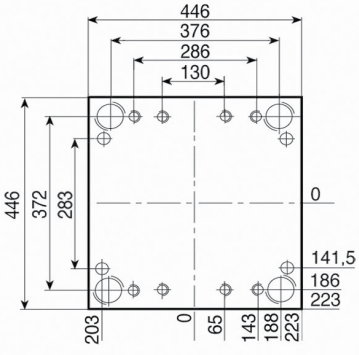

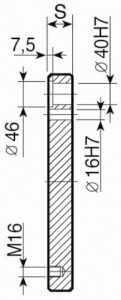

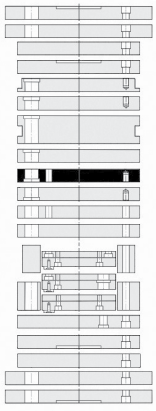

1.1730	TOOLOX 33	1.2738
S	**S**	**S**
46	46	146
56	56	
66	66	
76	76	
96	96	
106	106	
116	116	
146		

Esempio di ordinativo ***Order example*** ***Bestellbeispiel***	articolo *article* *Artikel*	serie *series* *Serie*	spessore *thickness* *Dicke*	materiale *material* *Material*
	PSX	446x446	46	1.1730

Altri materiali sono disponibili a richiesta (1.2085 - 1.2714 - alluminio...)
Other materials available on request (1.2085 - 1.2714 - aluminium...)
Andere Materialien auf Anfrage verfügbar (1.2085 - 1.2714 - Aluminium...)

PSXE

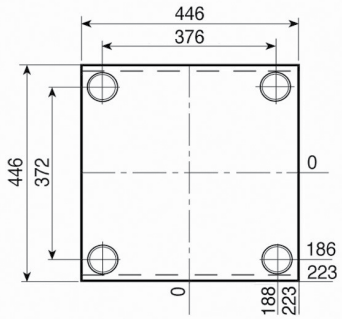

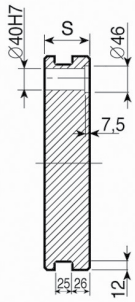

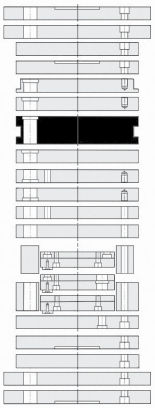

1.1730	TOOLOX 33	1.2738
S	**S**	**S**
56	56	146
66	66	
76	76	
96	96	
106	106	
116	116	
146		

PM

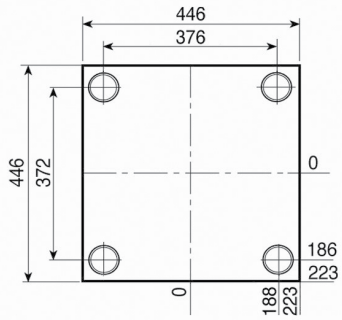

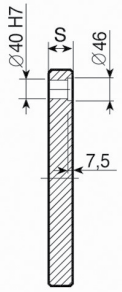

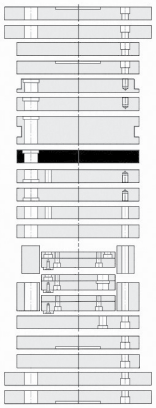

1.1730	TOOLOX 33	1.2738
S	**S**	**S**
36	36	146
46	46	
56	56	
66	66	
76	76	
96	96	
106	106	
116	116	
146		

PX

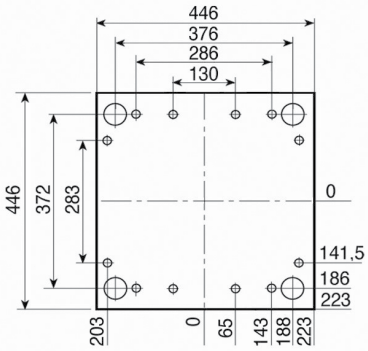

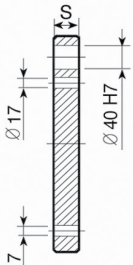

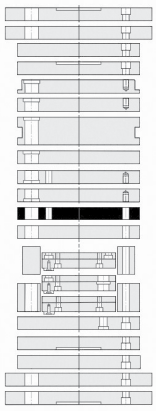

1.1730
S
46

PX-Z

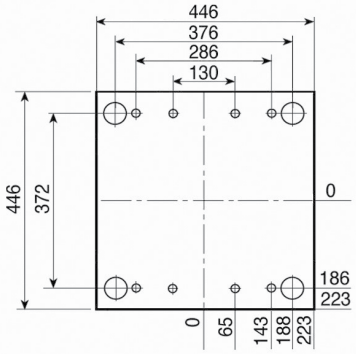

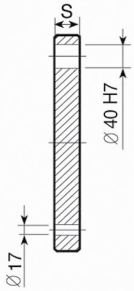

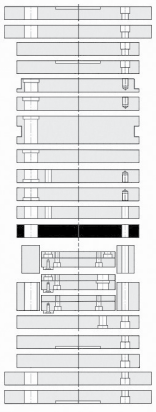

1.1730
S
46

446

Esempio di ordinativo ***Order example*** **Bestellbeispiel**	articolo *article* *Artikel* PSXE	serie *series* *Serie* 446x446	spessore *thickness* *Dicke* 76	materiale *material* *Material* 1.1730

Altri materiali sono disponibili a richiesta (1.2085 - 1.2714 - alluminio...)
Other materials available on request (1.2085 - 1.2714 - aluminium...)
Andere Materialien auf Anfrage verfügbar (1.2085 - 1.2714 - Aluminium...)

PF

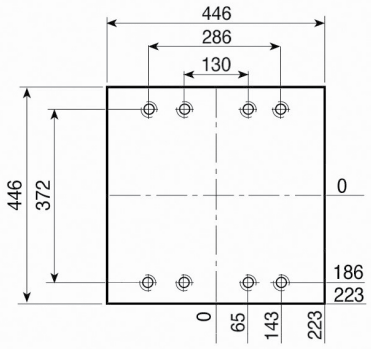

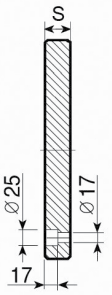

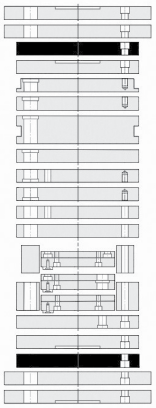

1.1730

S
26

PF-G

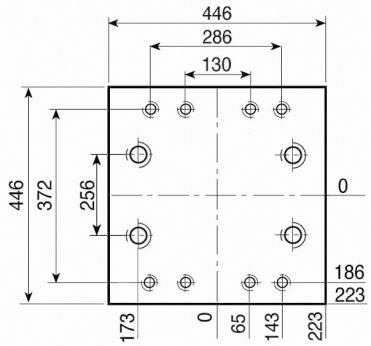

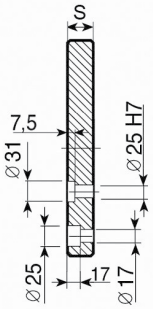

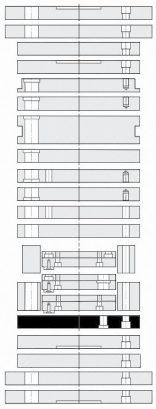

1.1730

S
26

PD

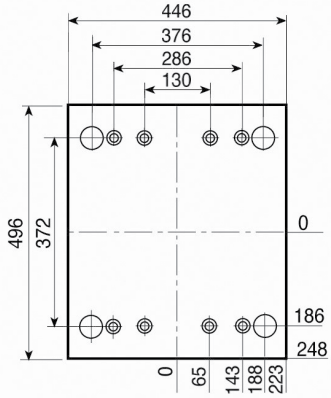

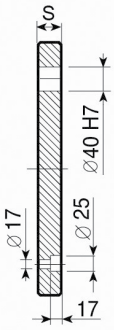

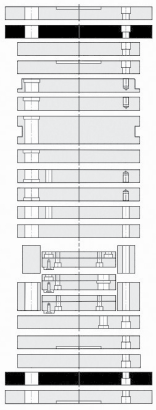

1.1730

S
26

PD-C

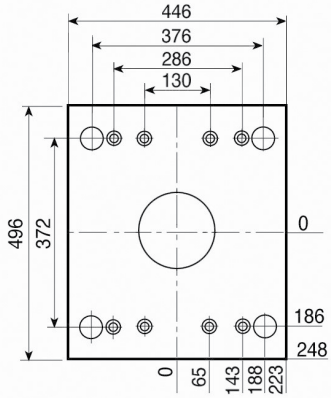

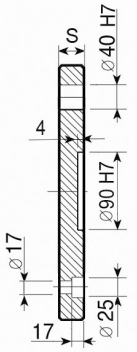

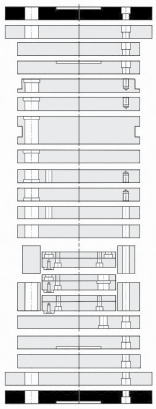

1.1730

S
26

Esempio di ordinativo ***Order example*** ***Bestellbeispiel***	articolo *article* *Artikel* PF-G	serie *series* *Serie* 446x446	spessore *thickness* *Dicke* 26	materiale *material* *Material* 1.1730

Altri materiali sono disponibili a richiesta (1.2085 - 1.2714 - alluminio...)
Other materials available on request (1.2085 - 1.2714 - aluminium...)
Andere Materialien auf Anfrage verfügbar (1.2085 - 1.2714 - Aluminium...)

D

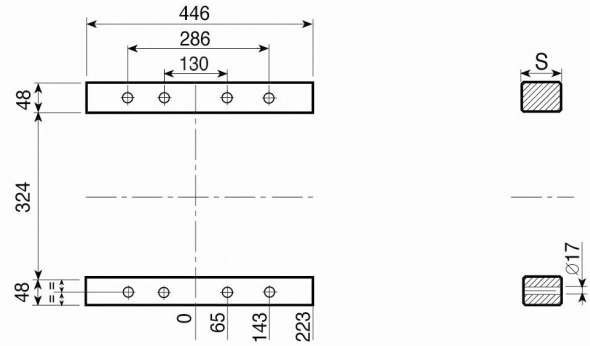

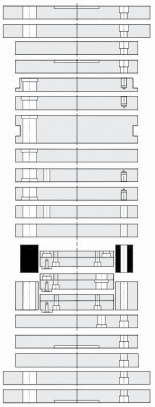

1.1730

S
97
117
147

D-H

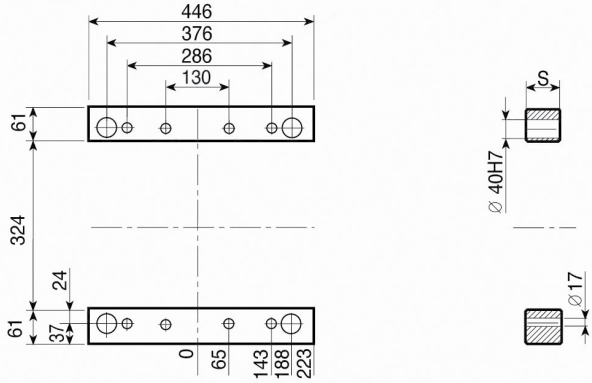

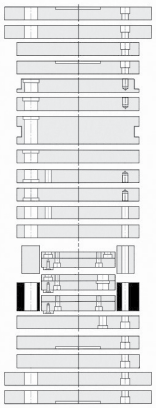

1.1730

S
97
117
147

TE { TE-S / TE-I

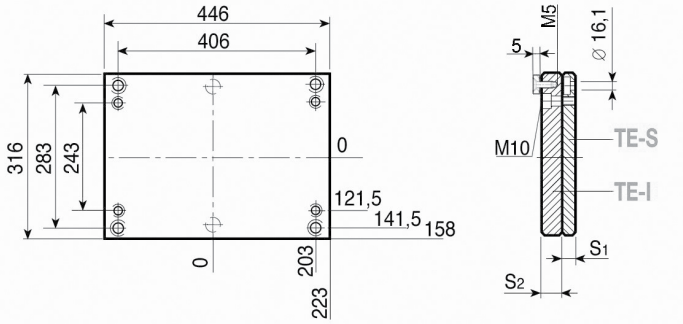

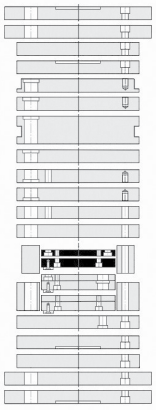

1.1730

S1 - 22
S2 - 27

TE-Z { TE-Z-S / TE-I

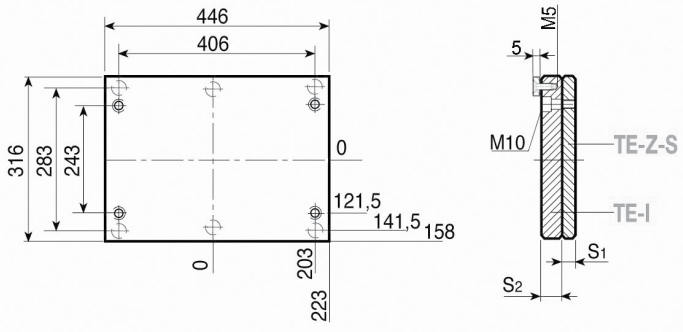

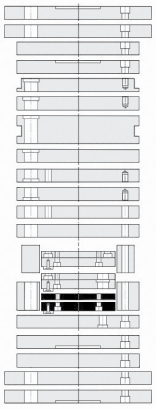

1.1730

S1 - 22
S2 - 27

	articolo	serie	spessore	materiale
Esempio di ordinativo	*articole*	*series*	*thickness*	*material*
Order example	*Artikel*	*Serie*	*Dicke*	*Material*
Bestellbeispiel	D-H	446x446	97	1.1730

Altri materiali sono disponibili a richiesta (1.2085 - 1.2714 - alluminio...)
Other materials available on request (1.2085 - 1.2714 - aluminium...)
Andere Materialien auf Anfrage verfügbar (1.2085 - 1.2714 - Aluminium...)

TE-G { TE-G-S / TE-G-I

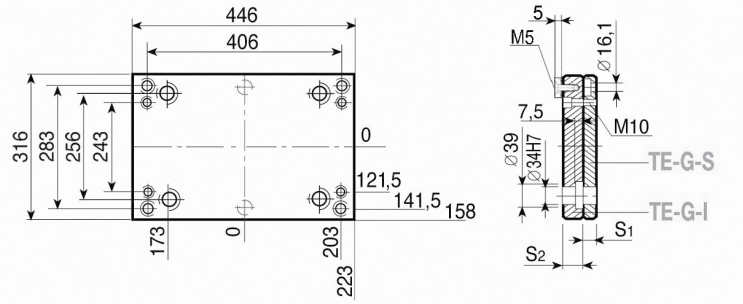

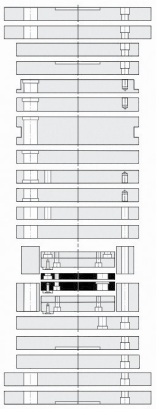

1.1730

S_1 - 22

S_2 - 27

Esempio di ordinativo *Order example* **Bestellbeispiel**	articolo *article* *Artikel*	serie *series* *Serie*	spessore *thickness* *Dicke*	materiale *material* *Material*
	TE-G-I	446x446	27	1.1730

Altri materiali sono disponibili a richiesta (1.2085 - 1.2714 - alluminio...)
Other materials available on request (1.2085 - 1.2714 - aluminium...)
Andere Materialien auf Anfrage verfügbar (1.2085 - 1.2714 - Aluminium...)

PS

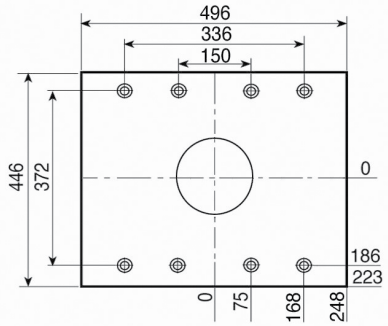

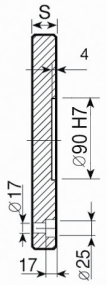

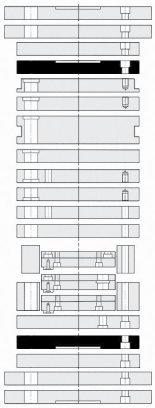

1.1730
S
26

PSX

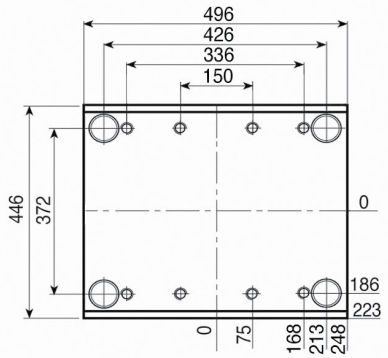

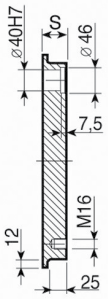

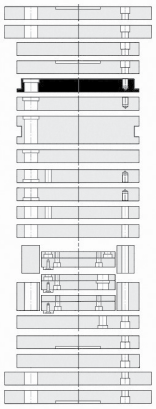

1.1730	TOOLOX 33	1.2738
S	**S**	**S**
46	46	146
56	56	
66	66	
76	76	
96	96	
106	106	
116	116	
146		

PI-Z

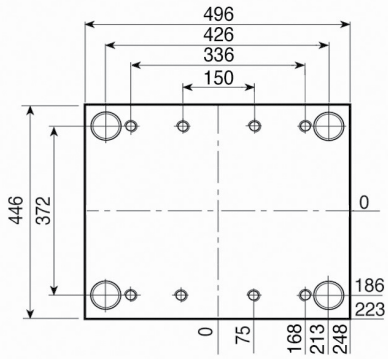

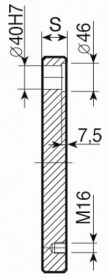

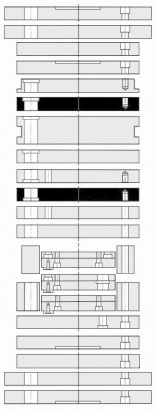

1.1730	TOOLOX 33	1.2738
S	**S**	**S**
46	46	146
56	56	
66	66	
76	76	
96	96	
106	106	
116	116	
146		

PI

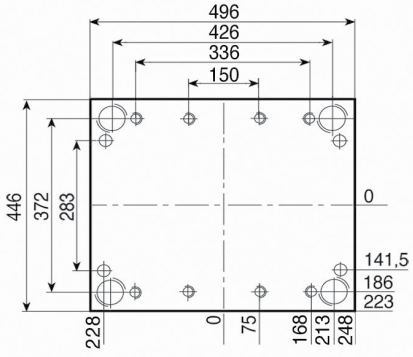

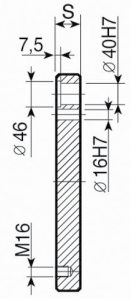

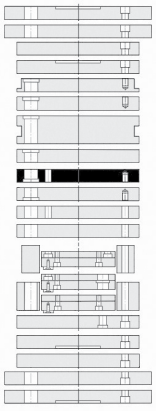

1.1730	TOOLOX 33	1.2738
S	**S**	**S**
46	46	146
56	56	
66	66	
76	76	
96	96	
106	106	
116	116	
146		

Esempio di ordinativo	articolo	serie	spessore	materiale
Order example	*article*	*series*	*thickness*	*material*
Bestellbeispiel	*Artikel*	*Serie*	*Dicke*	*Material*
	PSX	446x496	46	1.1730

Altri materiali sono disponibili a richiesta (1.2085 - 1.2714 - alluminio...)
Other materials available on request (1.2085 - 1.2714 - aluminium...)
Andere Materialien auf Anfrage verfügbar (1.2085 - 1.2714 - Aluminium...)

PSXE

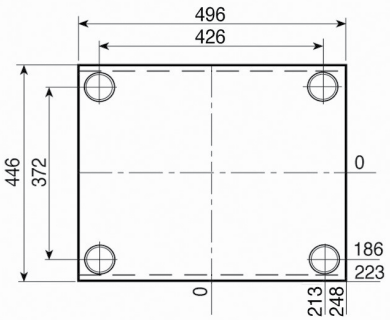

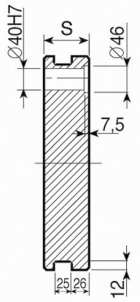

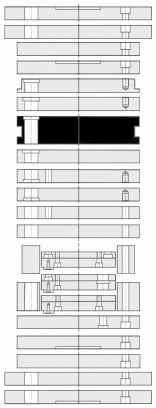

1.1730	TOOLOX 33	1.2738
S	**S**	**S**
56	56	146
66	66	
76	76	
96	96	
106	106	
116	116	
146		

PM

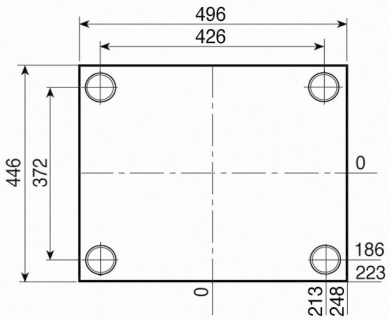

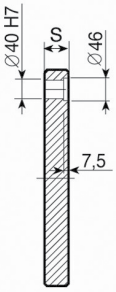

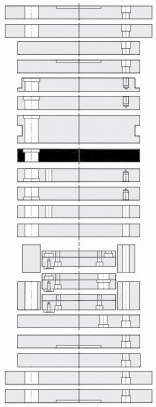

1.1730	TOOLOX 33	1.2738
S	**S**	**S**
36	36	146
46	46	
56	56	
66	66	
76	76	
96	96	
106	106	
116	116	
146		

PX

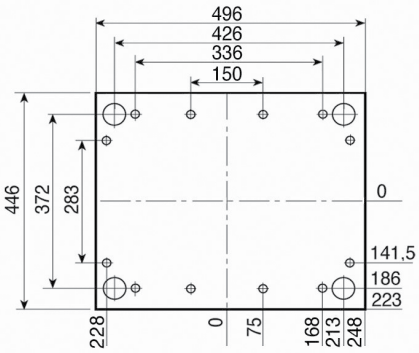

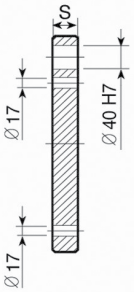

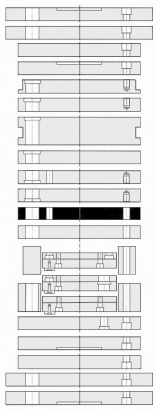

1.1730
S
46

PX-Z

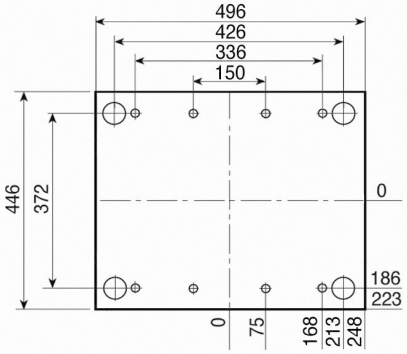

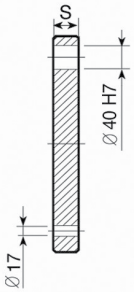

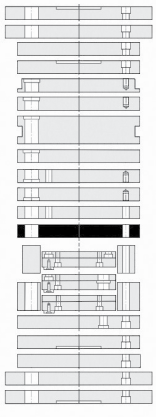

1.1730
S
46

Esempio di ordinativo *Order example* **Bestellbeispiel**	articolo *article* *Artikel*	serie *series* *Serie*	spessore *thickness* *Dicke*	materiale *material* *Material*
	PSXE	446 x 496	76	1.1730

Altri materiali sono disponibili a richiesta (1.2085 - 1.2714 - alluminio...)
Other materials available on request (1.2085 - 1.2714 - aluminium...)
Andere Materialien auf Anfrage verfügbar (1.2085 - 1.2714 - Aluminium...)

PF

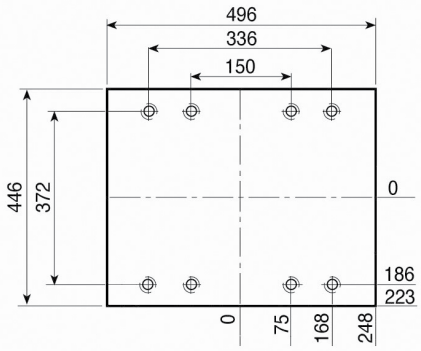

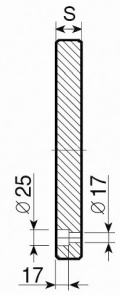

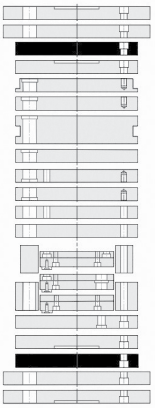

1.1730

S
26

PF-G

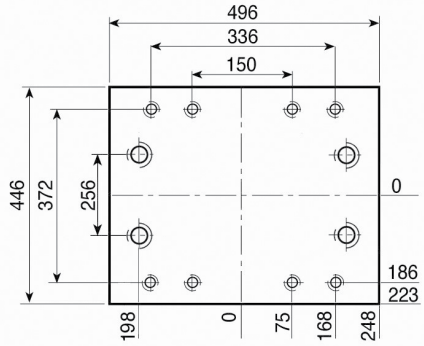

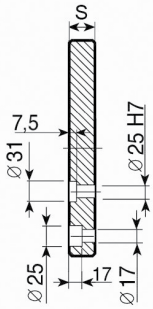

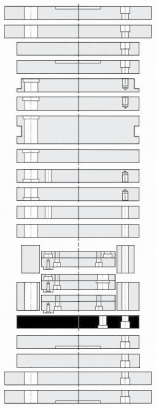

1.1730

S
26

PD

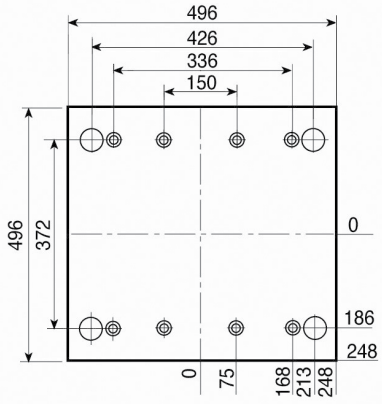

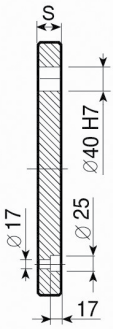

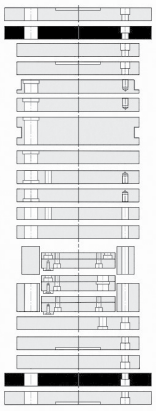

1.1730

S
26

PD-C

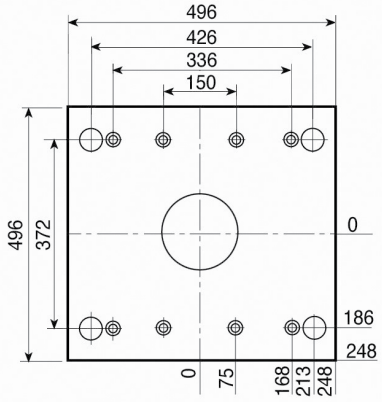

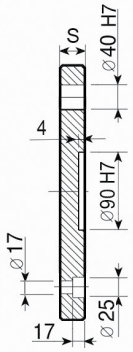

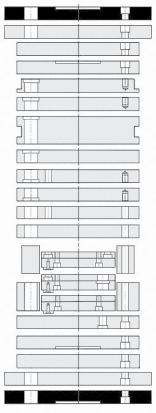

1.1730

S
26

Esempio di ordinativo ***Order example*** ***Bestellbeispiel***	articolo *article* *Artikel*	serie *series* *Serie*	spessore *thickness* *Dicke*	materiale *material* *Material*
	PF-G	446x496	26	1.1730

Altri materiali sono disponibili a richiesta (1.2085 - 1.2714 - alluminio...)
Other materials available on request (1.2085 - 1.2714 - aluminium...)
Andere Materialien auf Anfrage verfügbar (1.2085 - 1.2714 - Aluminium...)

D

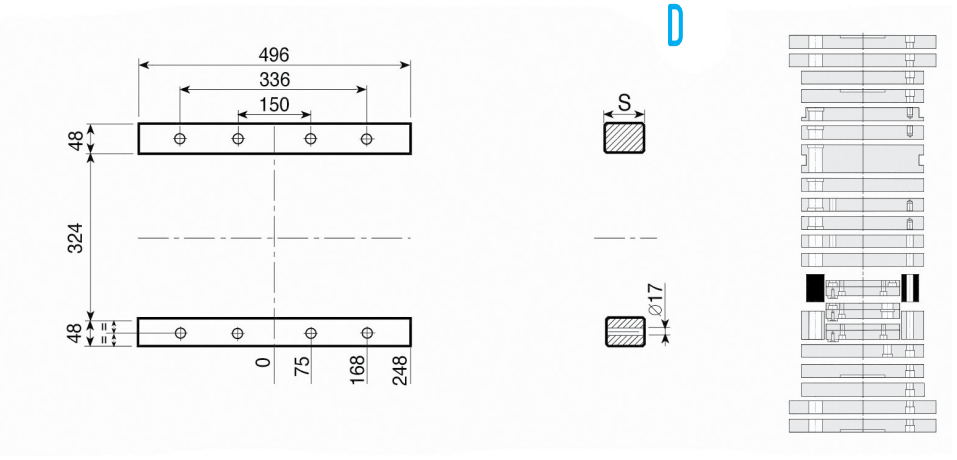

1.1730

S
97
117
147

D-H

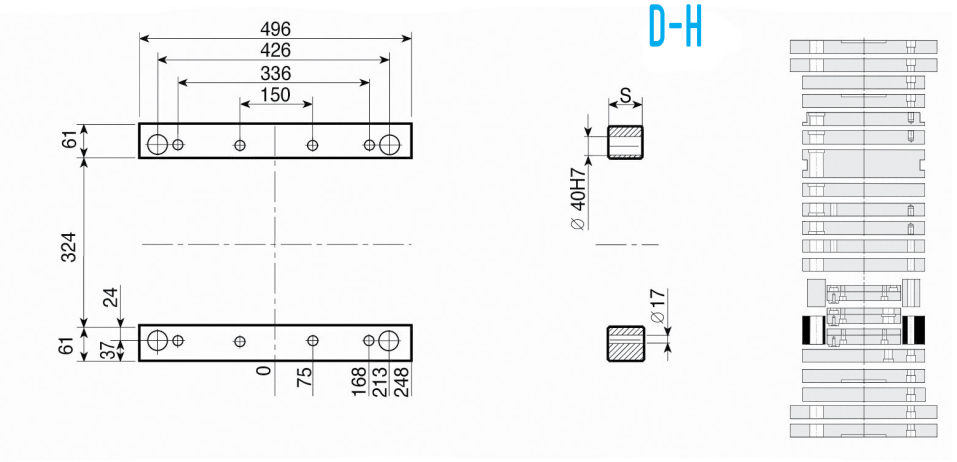

1.1730

S
97
117
147

TE { TE-S / TE-I

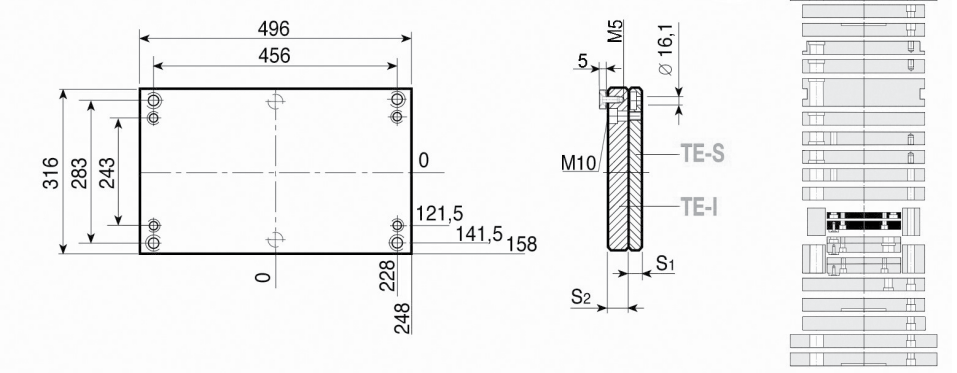

1.1730

S1 - 22
S2 - 27

TE-Z { TE-Z-S / TE-I

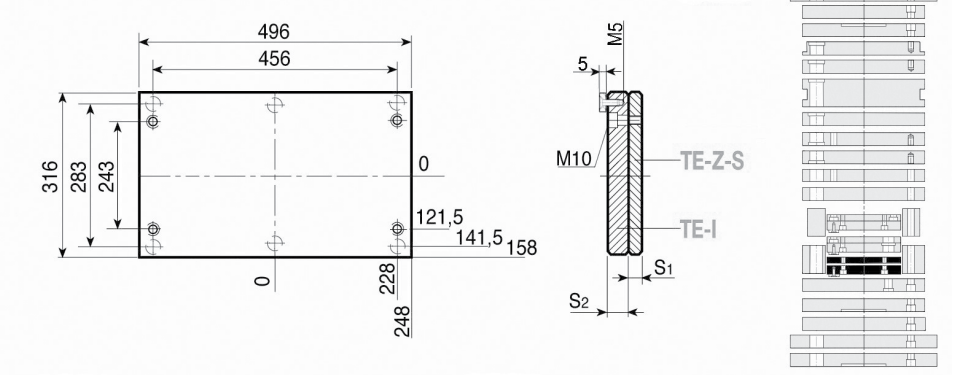

1.1730

S1 - 22
S2 - 27

Esempio di ordinativo ***Order example*** ***Bestellbeispiel***	articolo *article* *Artikel* D-H	serie *series* *Serie* 446 x 496	spessore *thickness* *Dicke* 97	materiale *material* *Material* 1.1730

Altri materiali sono disponibili a richiesta (1.2085 - 1.2714 - alluminio...)
Other materials available on request (1.2085 - 1.2714 - aluminium...)
Andere Materialien auf Anfrage verfügbar (1.2085 - 1.2714 - Aluminium...)

TE-G { TE-G-S / TE-G-I

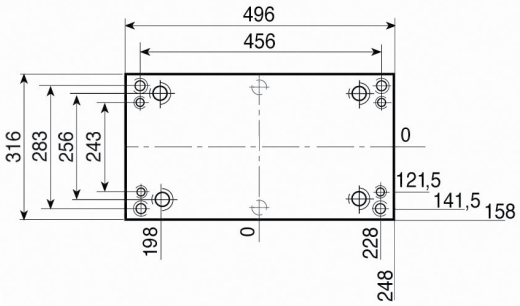

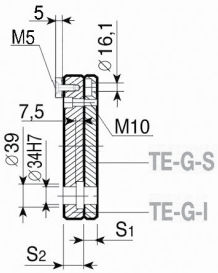

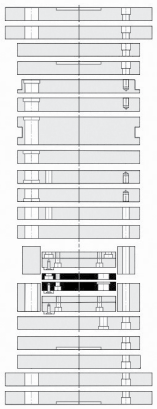

1.1730

S_1 - 22

S_2 - 27

446

	articolo *article* *Artikel*	serie *series* *Serie*	spessore *thickness* *Dicke*	materiale *material* *Material*
Esempio di ordinativo ***Order example*** ***Bestellbeispiel***	TE-G-I	446x496	27	1.1730

Altri materiali sono disponibili a richiesta (1.2085 - 1.2714 - alluminio...)
Other materials available on request (1.2085 - 1.2714 - aluminium...)
Andere Materialien auf Anfrage verfügbar (1.2085 - 1.2714 - Aluminium...)

PS

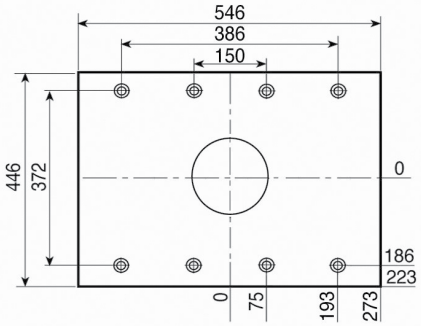

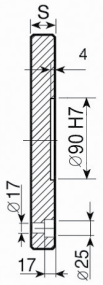

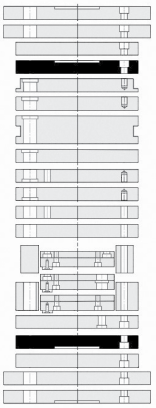

1.1730
S
26

PSX

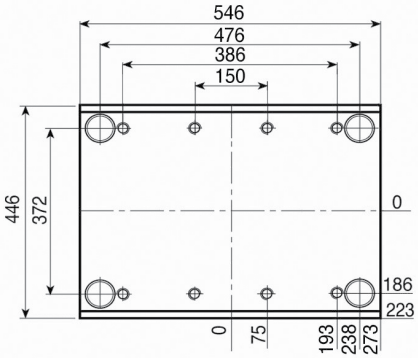

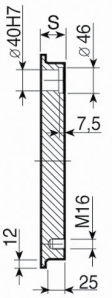

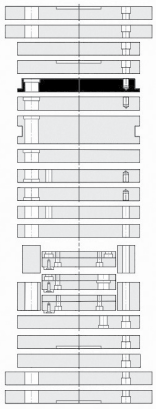

1.1730	TOOLOX 33	1.2738
S	**S**	**S**
46	46	146
56	56	
66	66	
76	76	
96	96	
106	106	
116	116	
146		

PI-Z

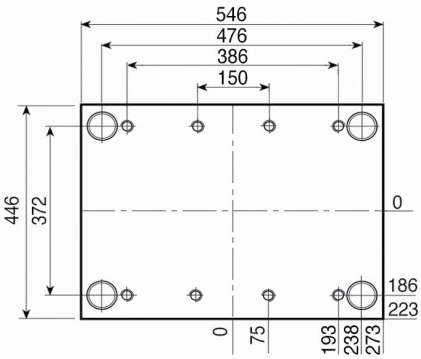

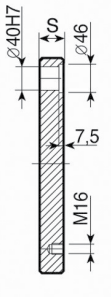

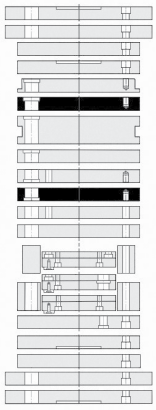

1.1730	TOOLOX 33	1.2738
S	**S**	**S**
46	46	146
56	56	
66	66	
76	76	
96	96	
106	106	
116	116	
146		

PI

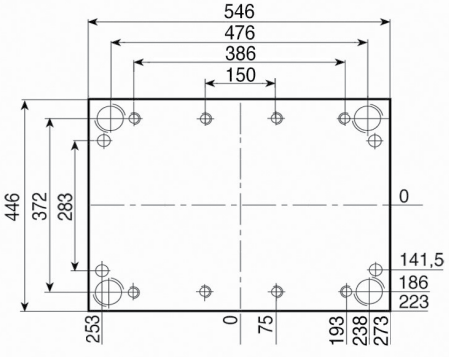

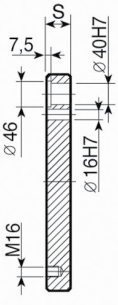

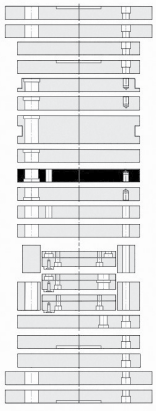

1.1730	TOOLOX 33	1.2738
S	**S**	**S**
46	46	146
56	56	
66	66	
76	76	
96	96	
106	106	
116	116	
146		

Esempio di ordinativo	articolo	serie	spessore	materiale
Order example	*article*	*series*	*thickness*	*material*
Bestellbeispiel	*Artikel*	*Serie*	*Dicke*	*Material*
	PSX	446x546	46	1.1730

Altri materiali sono disponibili a richiesta (1.2085 - 1.2714 - alluminio...)
Other materials available on request (1.2085 - 1.2714 - aluminium...)
Andere Materialien auf Anfrage verfügbar (1.2085 - 1.2714 - Aluminium...)

PSXE

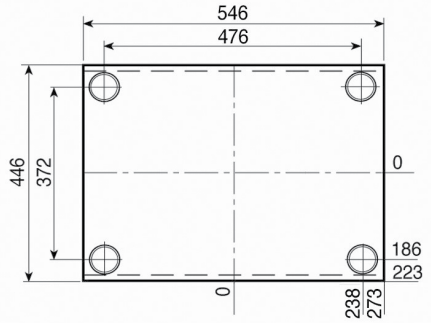

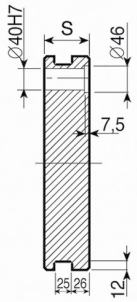

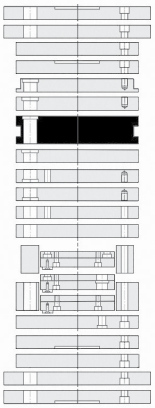

1.1730	TOOLOX 33	1.2738
S	**S**	**S**
56	56	146
66	66	
76	76	
96	96	
106	406	
116	116	
146		

PM

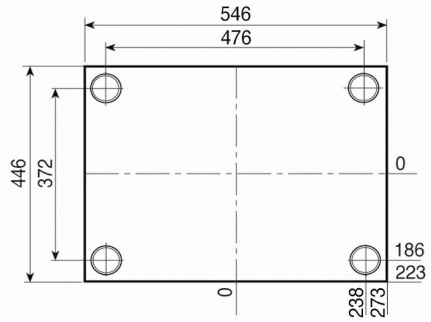

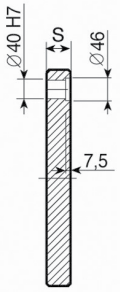

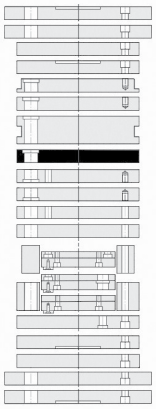

1.1730	TOOLOX 33	1.2738
S	**S**	**S**
36	56	146
46	66	
56	76	
66	96	
76	406	
96	116	
106		
116		
146		

PX

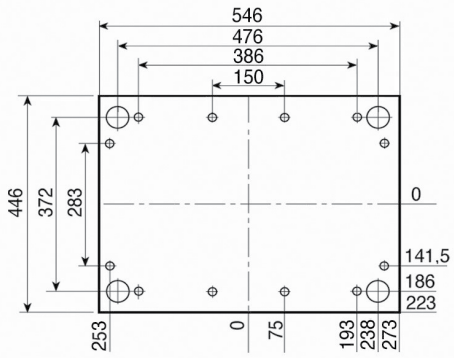

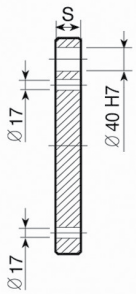

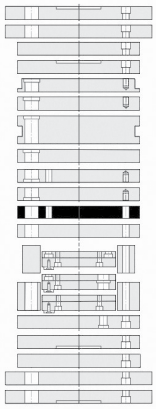

1.1730
S
46

PX-Z

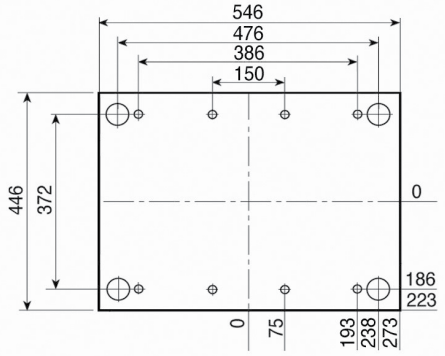

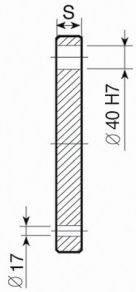

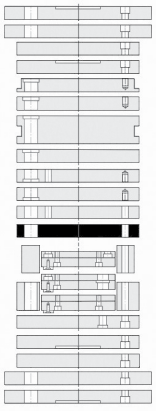

1.1730
S
46

Esempio di ordinativo
Order example
Bestellbeispiel

articolo *article* *Artikel*	serie *series* *Serie*	spessore *thickness* *Dicke*	materiale *material* *Material*
PSXE	446x546	76	1.1730

Altri materiali sono disponibili a richiesta (1.2085 - 1.2714 - alluminio...)
Other materials available on request (1.2085 - 1.2714 - aluminium...)
Andere Materialien auf Anfrage verfügbar (1.2085 - 1.2714 - Aluminium...)

PF

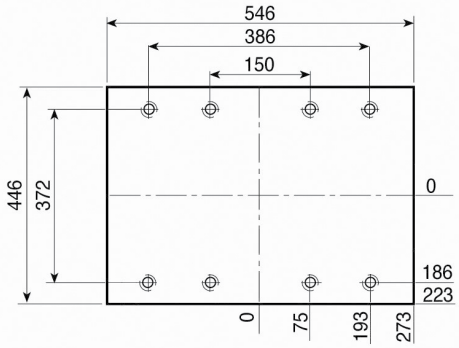

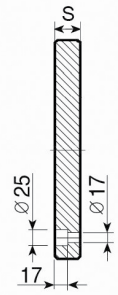

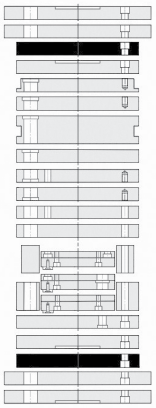

1.1730

S
26

PF-G

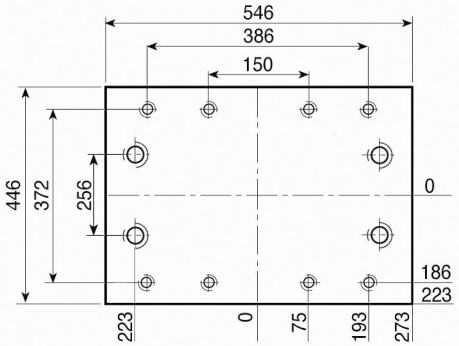

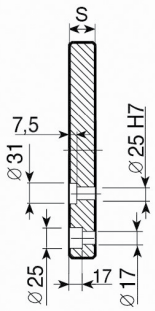

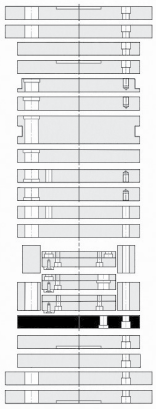

1.1730

S
26

PD

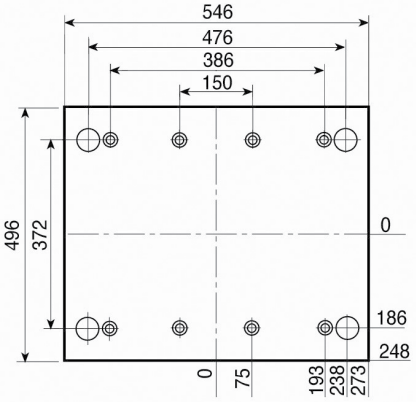

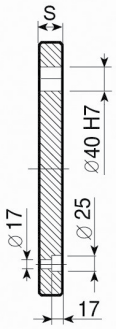

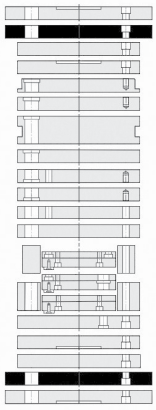

1.1730

S
26

PD-C

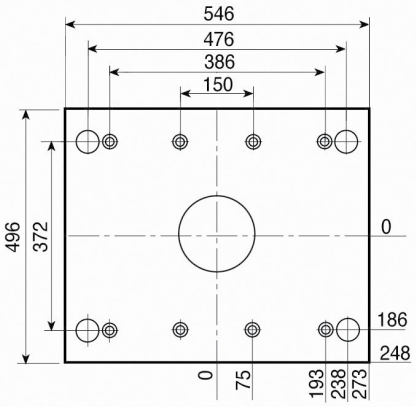

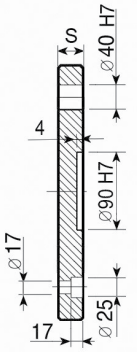

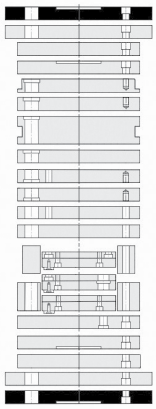

1.1730

S
26

Esempio di ordinativo ***Order example*** ***Bestellbeispiel***	articolo *article* *Artikel*	serie *series* *Serie*	spessore *thickness* *Dicke*	materiale *material* *Material*
	PF-G	446x546	26	1.1730

Altri materiali sono disponibili a richiesta (1.2085 - 1.2714 - alluminio...)
Other materials available on request (1.2085 - 1.2714 - aluminium...)
Andere Materialien auf Anfrage verfügbar (1.2085 - 1.2714 - Aluminium...)

D

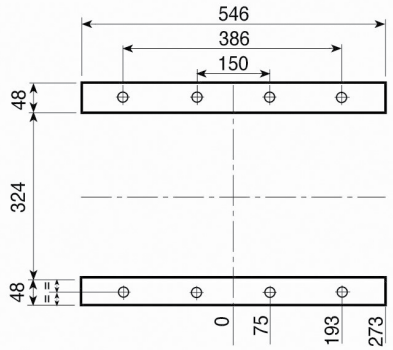



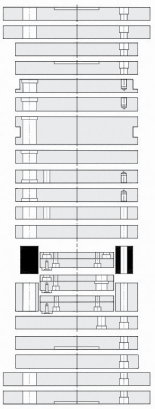

1.1730

S
97
117
147

D-H

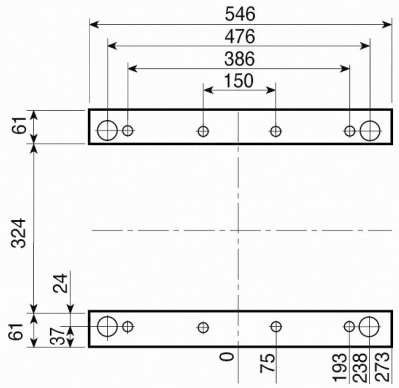



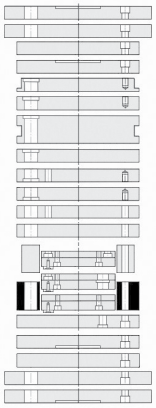

1.1730

S
97
117
147

TE { TE-S / TE-I

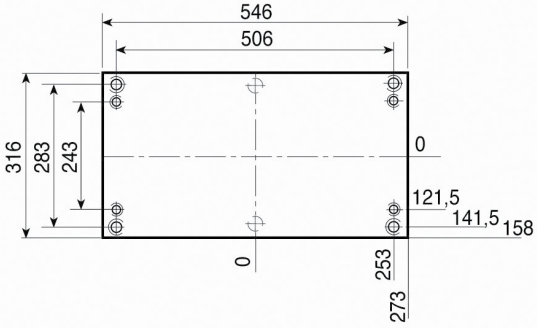

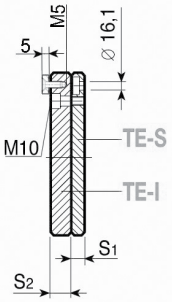

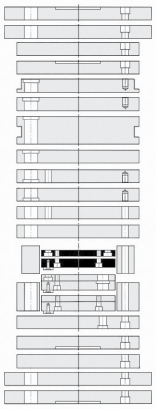

1.1730

S1 - 22
S2 - 27

TE-Z { TE-Z-S / TE-I

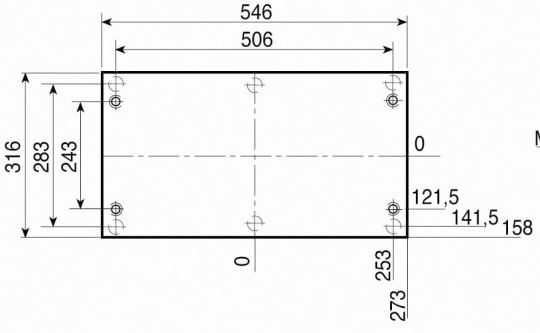

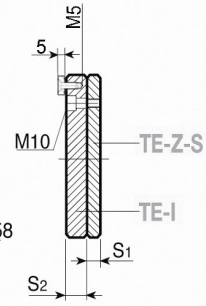

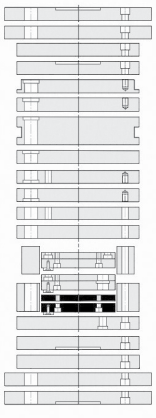

1.1730

S1 - 22
S2 - 27

Esempio di ordinativo ***Order example*** **Bestellbeispiel**	articolo *article* *Artikel*	serie *series* *Serie*	spessore *thickness* *Dicke*	materiale *material* *Material*
	D-H	446x546	97	1.1730

Altri materiali sono disponibili a richiesta (1.2085 - 1.2714 - alluminio...)
Other materials available on request (1.2085 - 1.2714 - aluminium...)
Andere Materialien auf Anfrage verfügbar (1.2085 - 1.2714 - Aluminium...)

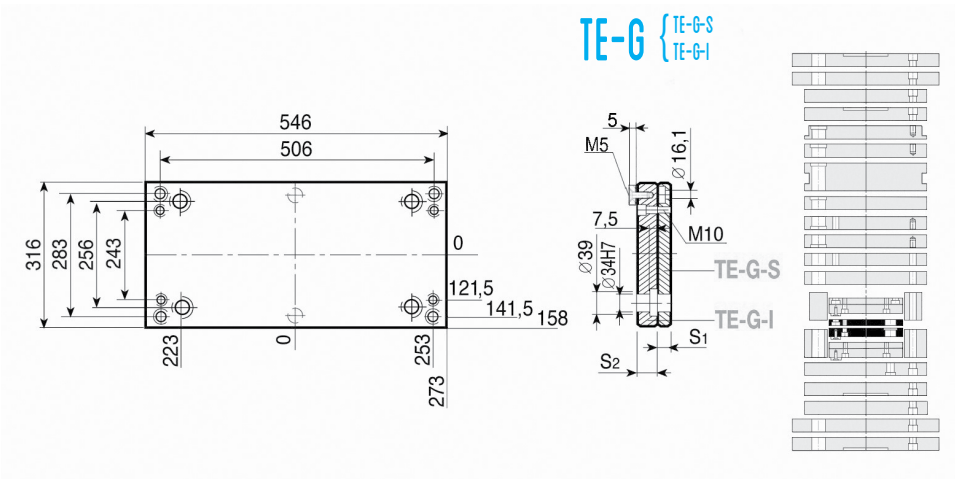

1.1730

S_1 - 22

S_2 - 27

Esempio di ordinativo ***Order example*** ***Bestellbeispiel***	articolo *article* *Artikel*	serie *series* *Serie*	spessore *thickness* *Dicke*	materiale *material* *Material*
	TE-G-I	446x546	27	1.1730

Altri materiali sono disponibili a richiesta (1.2085 - 1.2714 - alluminio...)
Other materials available on request (1.2085 - 1.2714 - aluminium...)
Andere Materialien auf Anfrage verfügbar (1.2085 - 1.2714 - Aluminium...)

PS

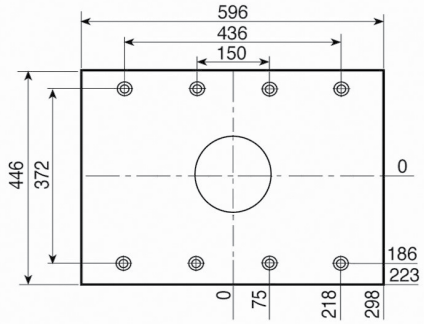

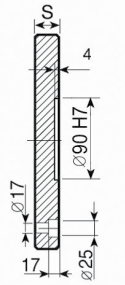

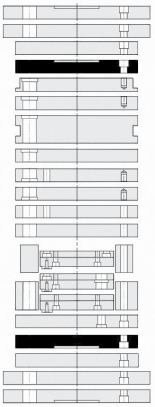

1.1730
S
26

PSX

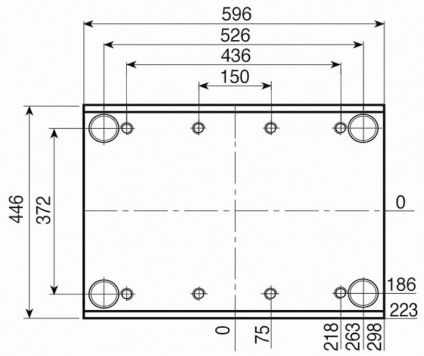

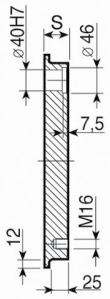

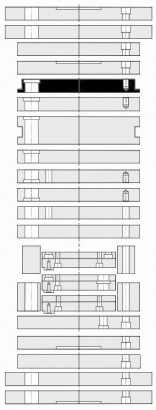

1.1730	TOOLOX 33	1.2738
S	**S**	**S**
46	46	146
56	56	
66	66	
76	76	
96	96	
106	106	
116	116	
146		

PI-Z

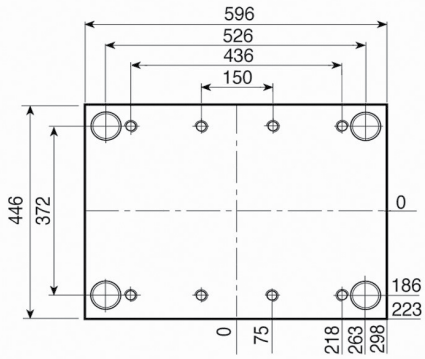

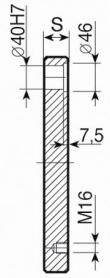

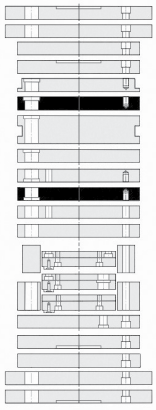

1.1730	TOOLOX 33	1.2738
S	**S**	**S**
46	46	146
56	56	
66	66	
76	76	
96	96	
106	106	
116	116	
146		

PI

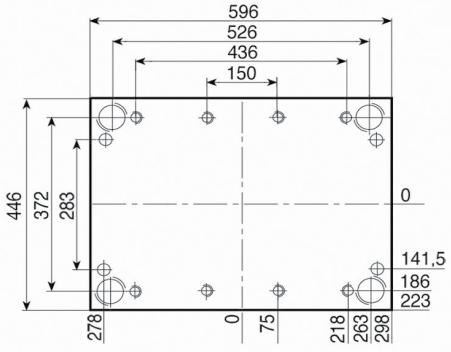

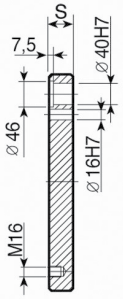

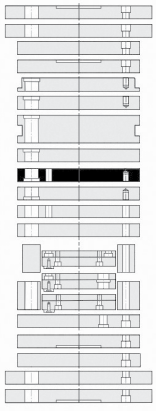

1.1730	TOOLOX 33	1.2738
S	**S**	**S**
46	46	146
56	56	
66	66	
76	76	
96	96	
106	106	
116	116	
146		

Esempio di ordinativo	articolo	serie	spessore	materiale
Order example	*article*	*series*	*thickness*	*material*
Bestellbeispiel	*Artikel*	*Serie*	*Dicke*	*Material*
	PSX	446x596	46	1.1730

Altri materiali sono disponibili a richiesta (1.2085 - 1.2714 - alluminio...)
Other materials available on request (1.2085 - 1.2714 - aluminium...)
Andere Materialien auf Anfrage verfügbar (1.2085 - 1.2714 - Aluminium...)

PSXE

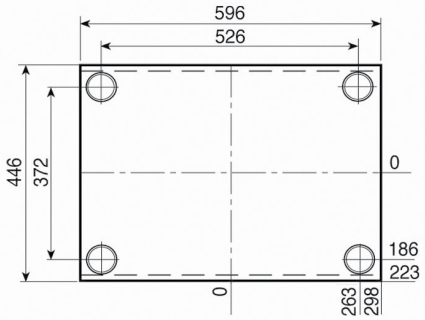

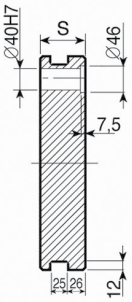

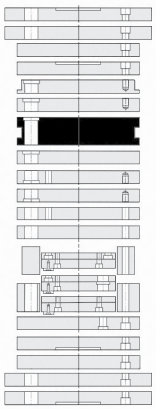

1.1730	TOOLOX 33	1.2738
S	**S**	**S**
56	56	146
66	66	
76	76	
96	96	
106	106	
116	116	
146		

PM

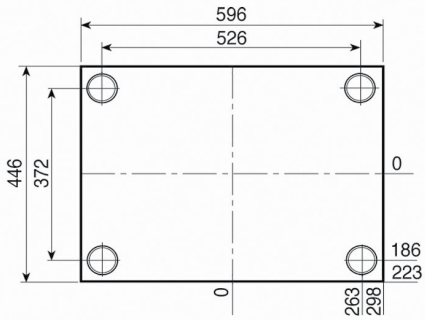

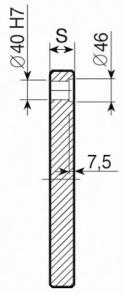

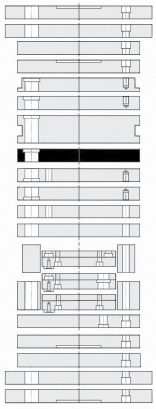

1.1730	TOOLOX 33	1.2738
S	**S**	**S**
36	36	146
46	46	
56	56	
66	66	
76	76	
96	96	
106	106	
116	116	
146		

PX

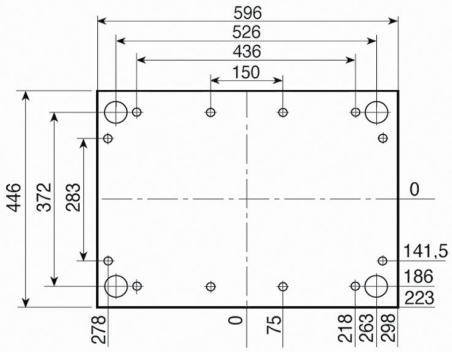

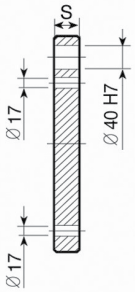

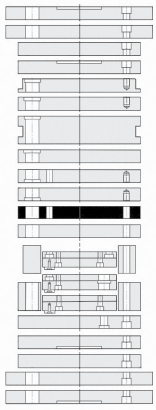

1.1730
S
46

PX-Z

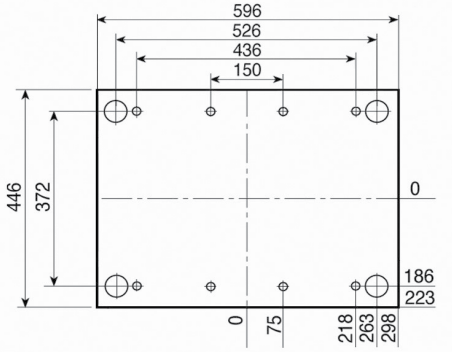

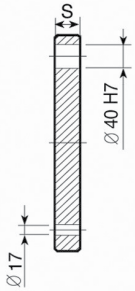

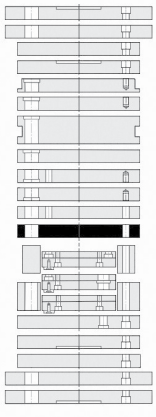

1.1730
S
46

Esempio di ordinativo	articolo	serie	spessore	materiale
Order example	*article*	*series*	*thickness*	*material*
Bestellbeispiel	*Artikel*	*Serie*	*Dicke*	*Material*
	PSXE	446x596	76	1.1730

Altri materiali sono disponibili a richiesta (1.2085 - 1.2714 - alluminio...)
Other materials available on request (1.2085 - 1.2714 - aluminium...)
Andere Materialien auf Anfrage verfügbar (1.2085 - 1.2714 - Aluminium...)

PF

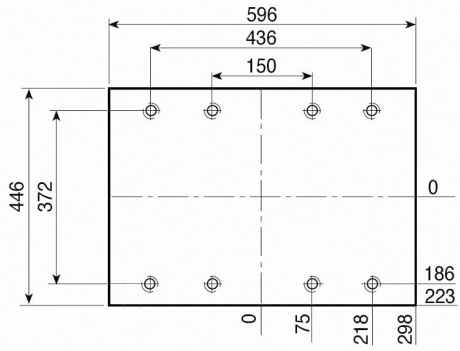

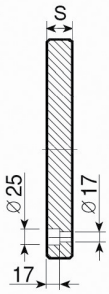

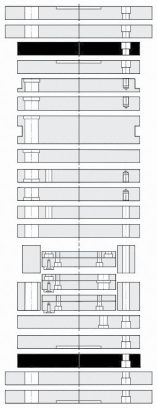

1.1730

S
26

PF-G

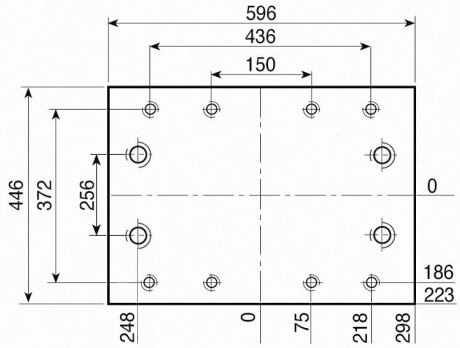

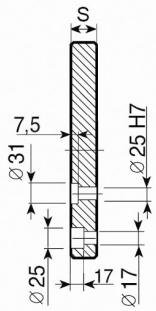

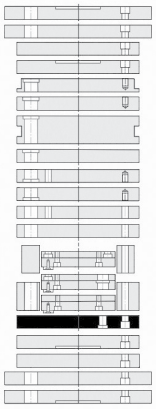

1.1730

S
26

PD

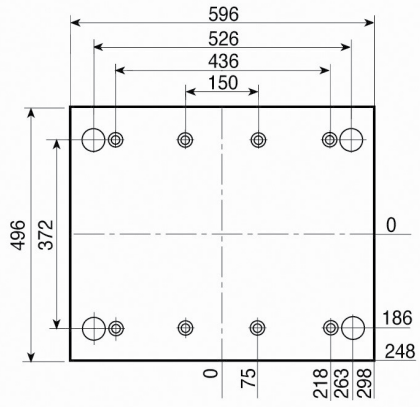

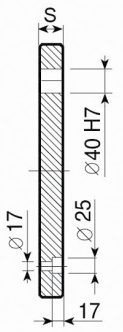

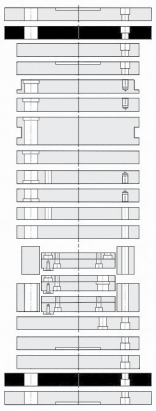

1.1730

S
26

PD-C

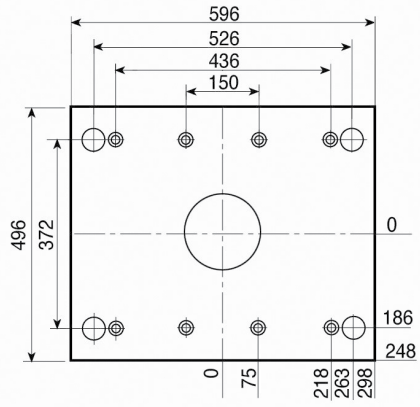

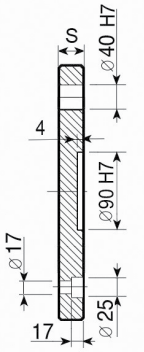

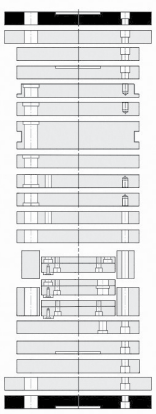

1.1730

S
26

446

Esempio di ordinativo ***Order example*** **Bestellbeispiel**	articolo *article* Artikel	serie *series* Serie	spessore *thickness* Dicke	materiale *material* Material
	PF-G	446x596	26	1.1730

Altri materiali sono disponibili a richiesta (1.2085 - 1.2714 - alluminio...)
Other materials available on request (1.2085 - 1.2714 - aluminium...)
Andere Materialien auf Anfrage verfügbar (1.2085 - 1.2714 - Aluminium...)

D

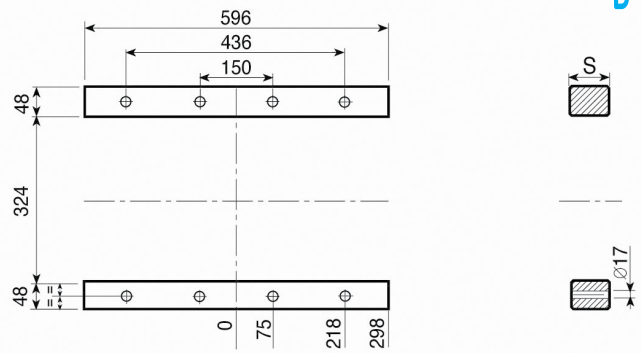

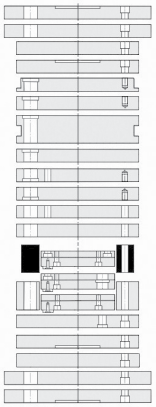

1.1730

S
97
117
147

D-H

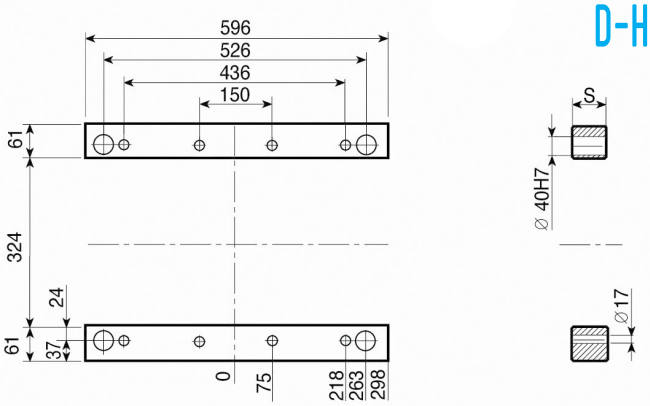

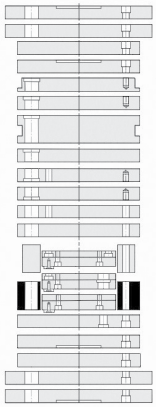

1.1730

S
97
117
147

TE { TE-S / TE-I

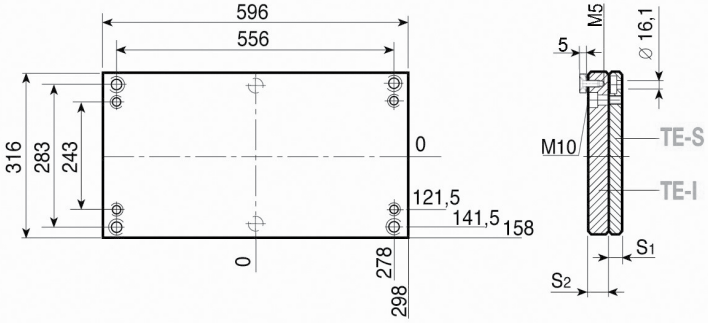

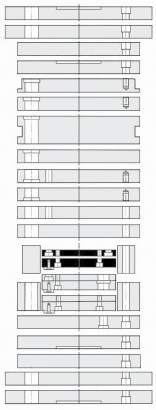

1.1730

S1 - 22
S2 - 27

TE-Z { TE-Z-S / TE-I

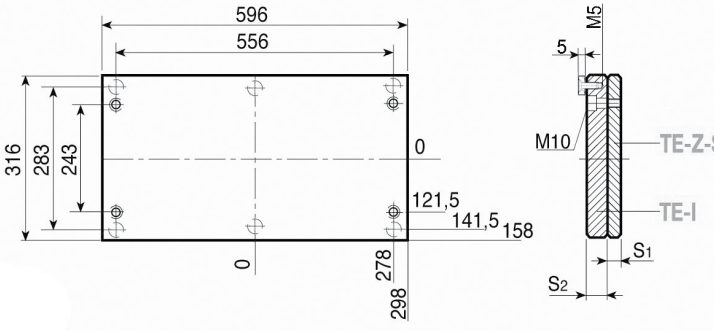

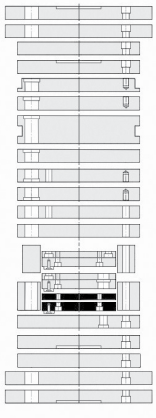

1.1730

S1 - 22
S2 - 27

Esempio di ordinativo ***Order example*** ***Bestellbeispiel***	articolo *article* *Artikel*	serie *series* *Serie*	spessore *thickness* *Dicke*	materiale *material* *Material*
	D-H	446x596	97	1.1730

Altri materiali sono disponibili a richiesta (1.2085 - 1.2714 - alluminio...)
Other materials available on request (1.2085 - 1.2714 - aluminium...)
Andere Materialien auf Anfrage verfügbar (1.2085 - 1.2714 - Aluminium...)

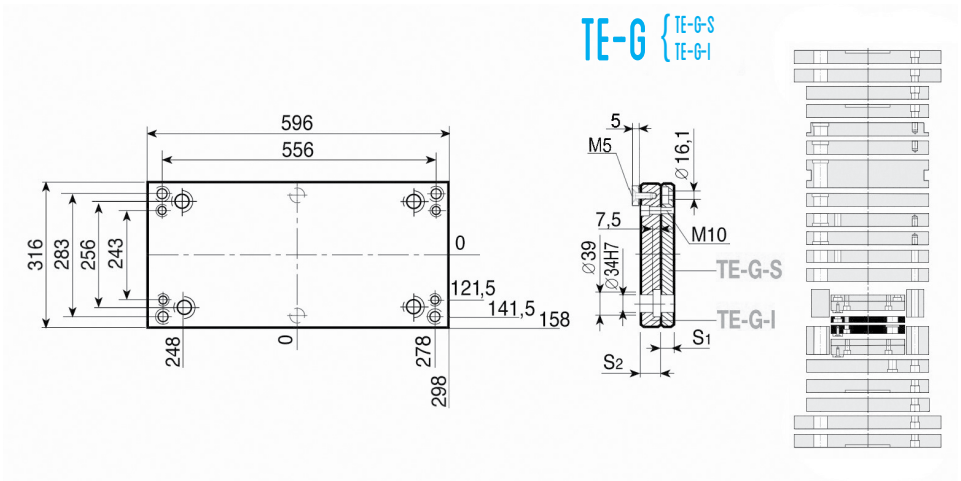

1.1730

S_1 - 22

S_2 - 27

Esempio di ordinativo ***Order example*** ***Bestellbeispiel***	articolo *article* *Artikel*	serie *series* *Serie*	spessore *thickness* *Dicke*	materiale *material* *Material*
	TE-G-I	446 x 596	27	1.1730

Altri materiali sono disponibili a richiesta (1.2085 - 1.2714 - alluminio...)
Other materials available on request (1.2085 - 1.2714 - aluminium...)
Andere Materialien auf Anfrage verfügbar (1.2085 - 1.2714 - Aluminium...)

PSXE

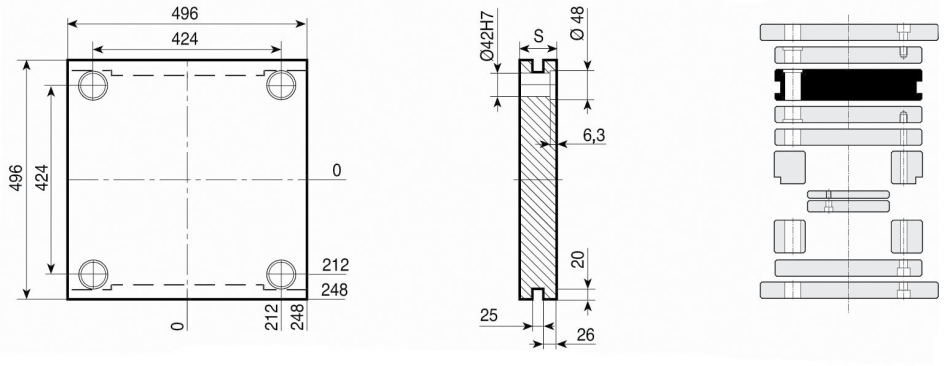

1.1730	TOOLOX 33	1.2311 1.2738
S	**S**	**S**
56	56	136
66	66	156
76	76	196
86	86	
96	96	
116	116	
136		
156		
196		

PI-Z

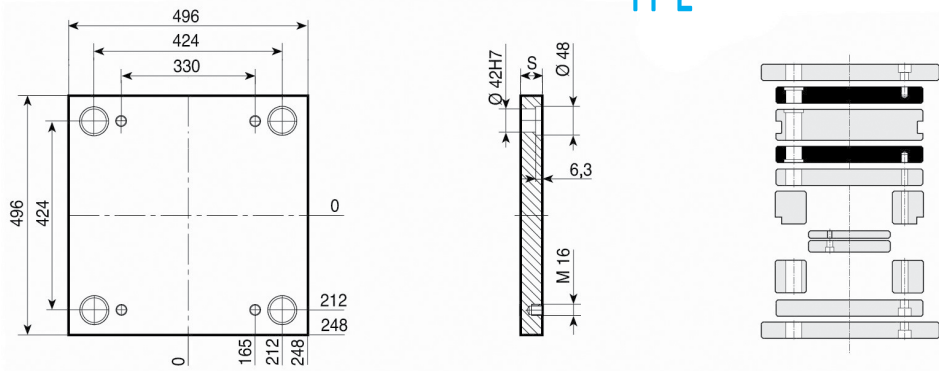

1.1730	TOOLOX 33	1.2311 1.2738
S	**S**	**S**
56	56	136
66	66	156
76	76	196
86	86	
96	96	
116	116	
136		
156		
196		

PX-Z

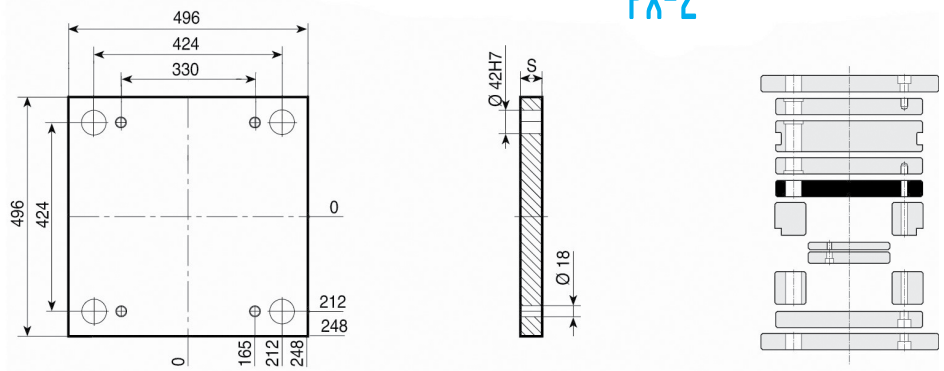

1.1730
S
46
56

PF

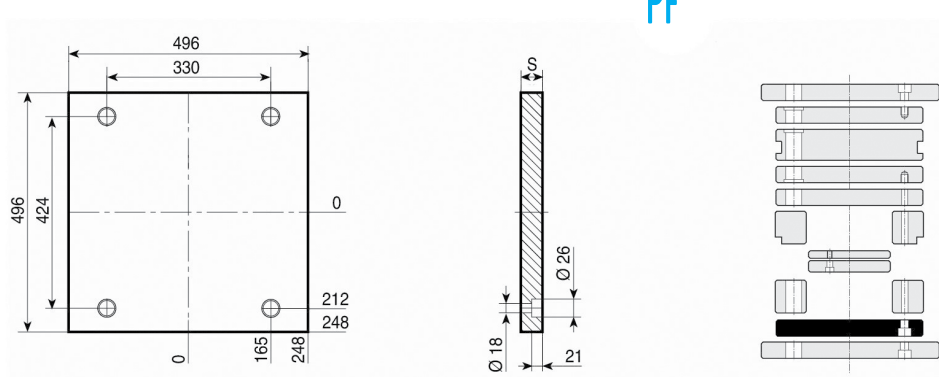

1.1730
S
36
46
56

Esempio di ordinativo ***Order example*** ***Bestellbeispiel***	articolo *article* *Artikel*	serie *series* *Serie*	spessore *thickness* *Dicke*	materiale *material* *Material*
	PSXE	496 x 496	76	1.1730

Altri materiali sono disponibili a richiesta (1.2085 - 1.2714 - alluminio...)
Other materials available on request (1.2085 - 1.2714 - aluminium...)
Andere Materialien auf Anfrage verfügbar (1.2085 - 1.2714 - Aluminium...)

PD

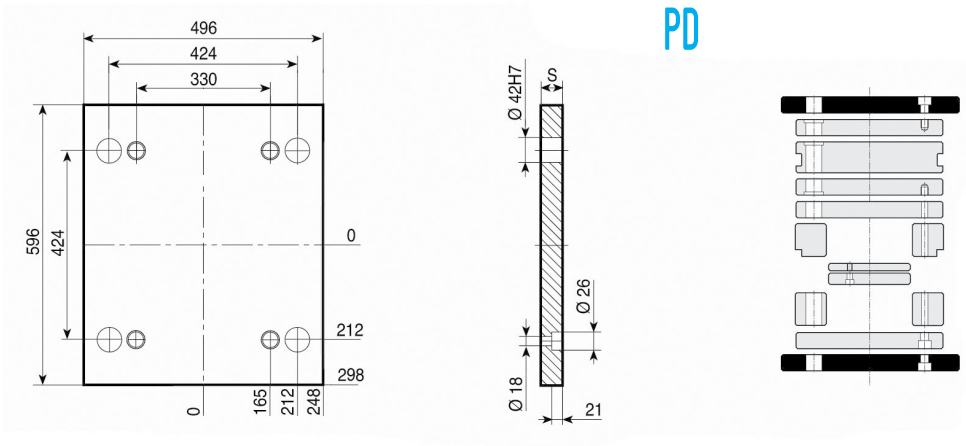

1.1730

S
36
46
56

D

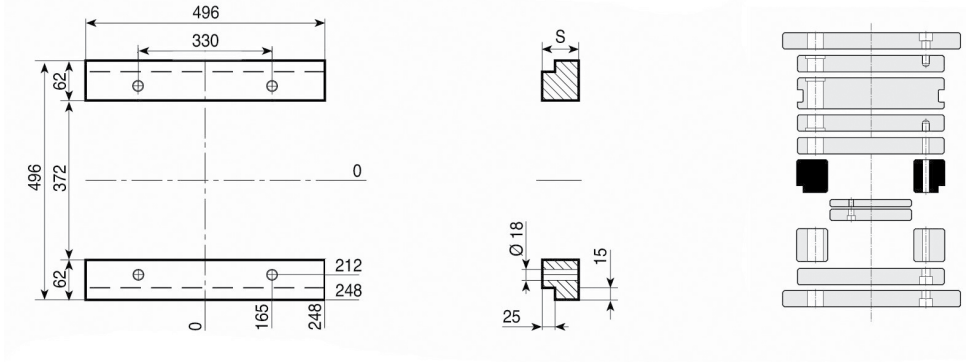

1.1730

S
66
76
86
96
116
136

D-H

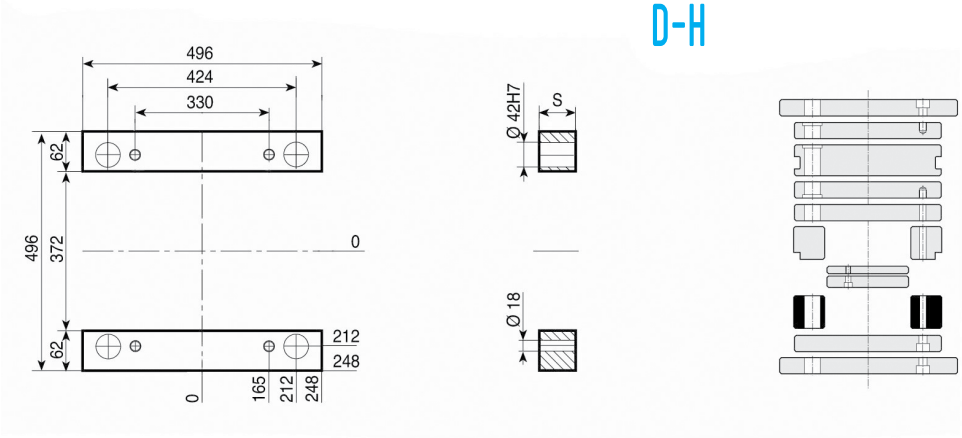

1.1730

S
66
76
86
96
116
136

TE-Z {TE-Z-S / TE-I

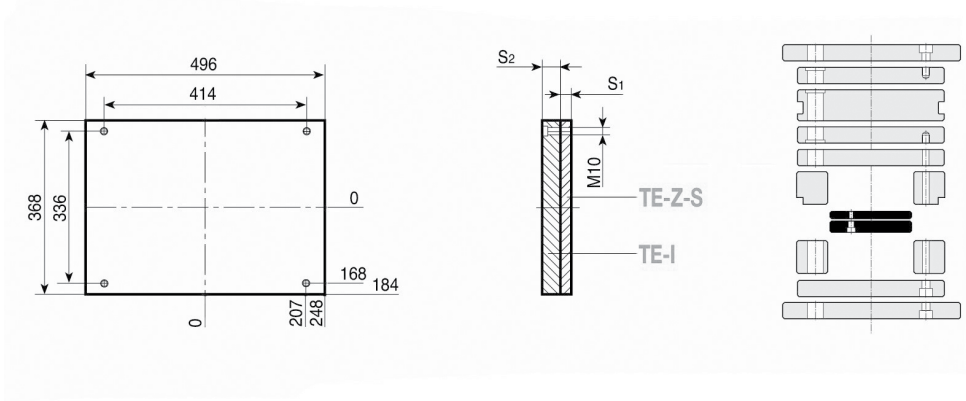

1.1730

S1 - 27
S2 - 36

Esempio di ordinativo *Order example* *Bestellbeispiel*	articolo *article* *Artikel*	serie *series* *Serie*	spessore *thickness* *Dicke*	materiale *material* *Material*
	D-H	496 x 496	96	1.1730

Altri materiali sono disponibili a richiesta (1.2085 - 1.2714 - alluminio...)
Other materials available on request (1.2085 - 1.2714 - aluminium...)
Andere Materialien auf Anfrage verfügbar (1.2085 - 1.2714 - Aluminium...)

PSXE

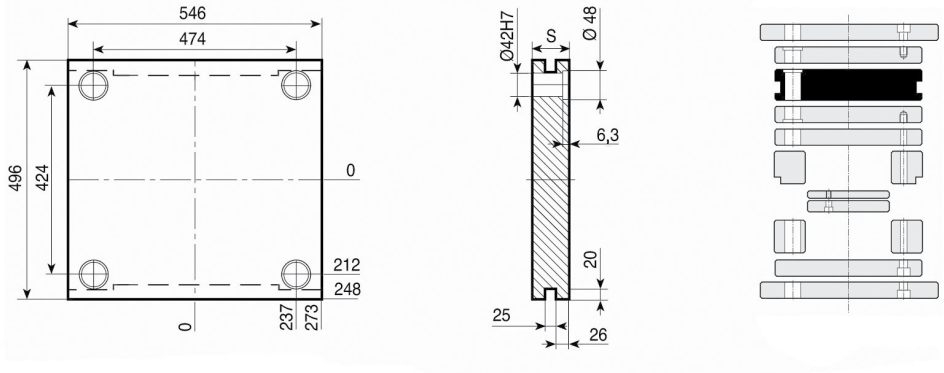

1.1730	TOOLOX 33	1.2311 1.2738
S	**S**	**S**
56	56	136
66	66	156
76	76	196
86	86	
96	96	
116	116	
136		
156		
196		

PI-Z

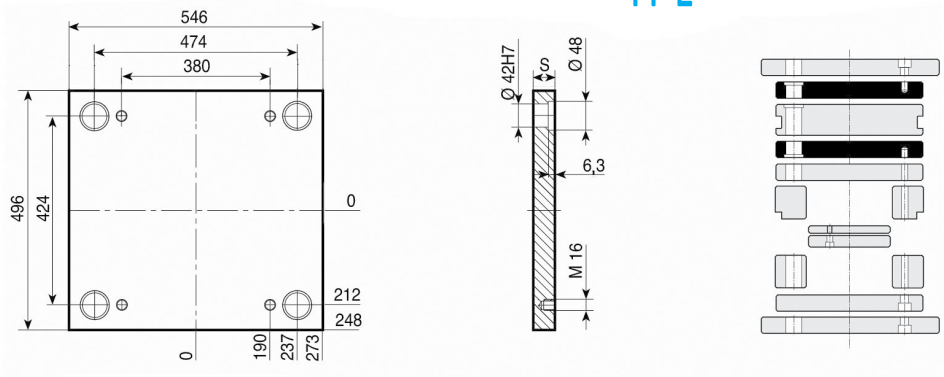

1.1730	TOOLOX 33	1.2311 1.2738
S	**S**	**S**
56	56	136
66	66	156
76	76	196
86	86	
96	96	
116	116	
136		
156		
196		

PX-Z

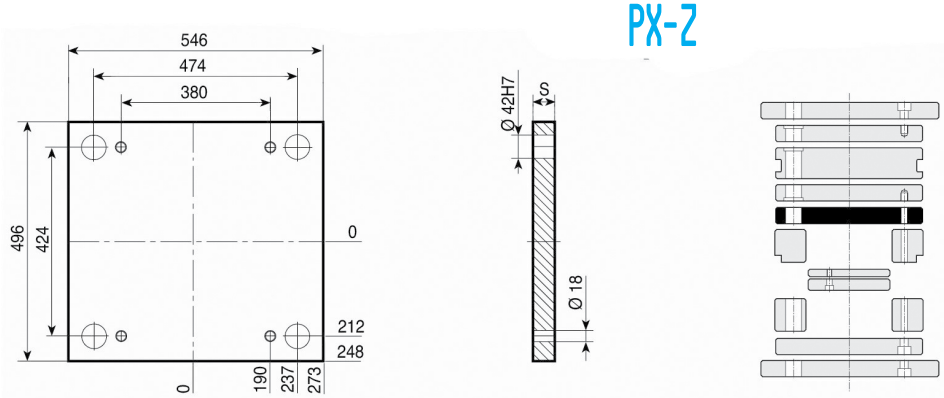

1.1730
S
46
56

PF

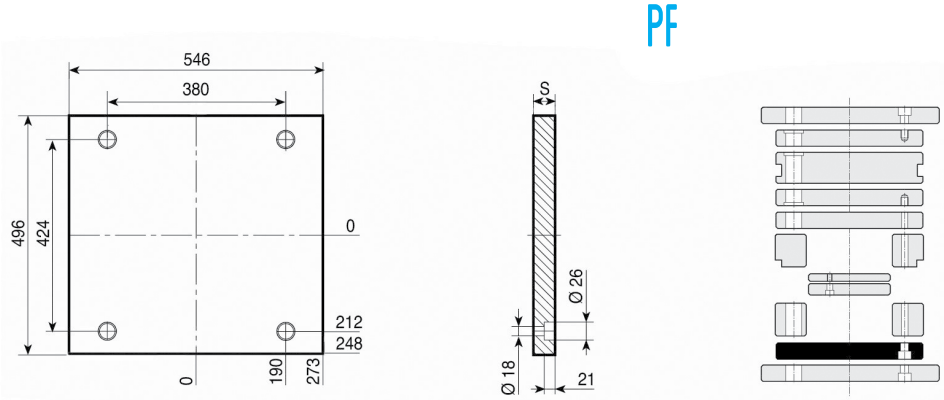

1.1730
S
36
46
56

Esempio di ordinativo ***Order example*** ***Bestellbeispiel***	articolo *article* *Artikel*	serie *series* *Serie*	spessore *thickness* *Dicke*	materiale *material* *Material*
	PSXE	496x546	76	1.1730

Altri materiali sono disponibili a richiesta (1.2085 - 1.2714 - alluminio...)
Other materials available on request (1.2085 - 1.2714 - aluminium...)
Andere Materialien auf Anfrage verfügbar (1.2085 - 1.2714 - Aluminium...)

PD

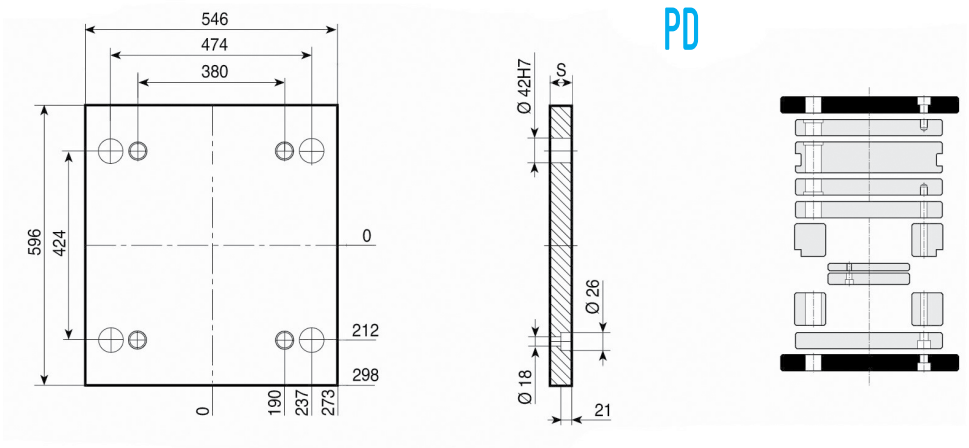

1.1730

S
36
46
56

D

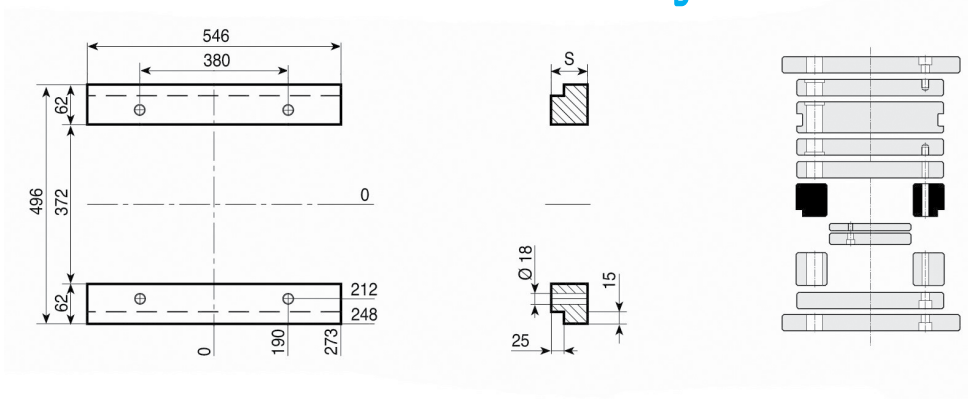

1.1730

S
66
76
86
96
116
136

D-H

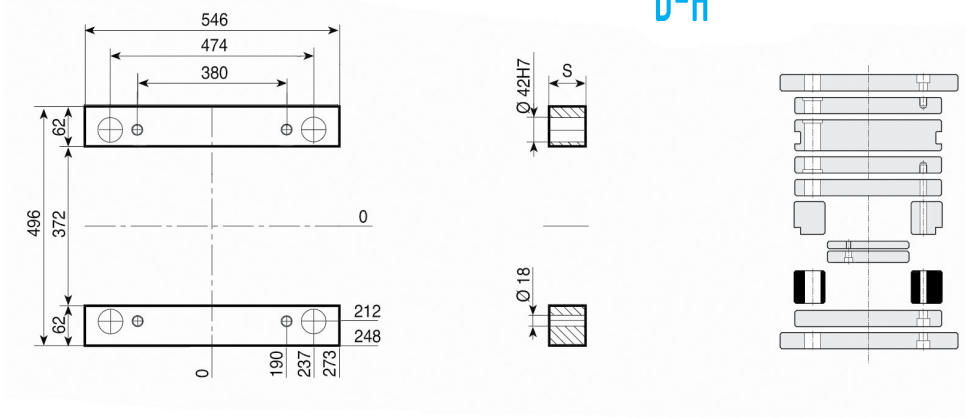

1.1730

S
66
76
86
96
116
136

TE-Z { TE-Z-S / TE-I

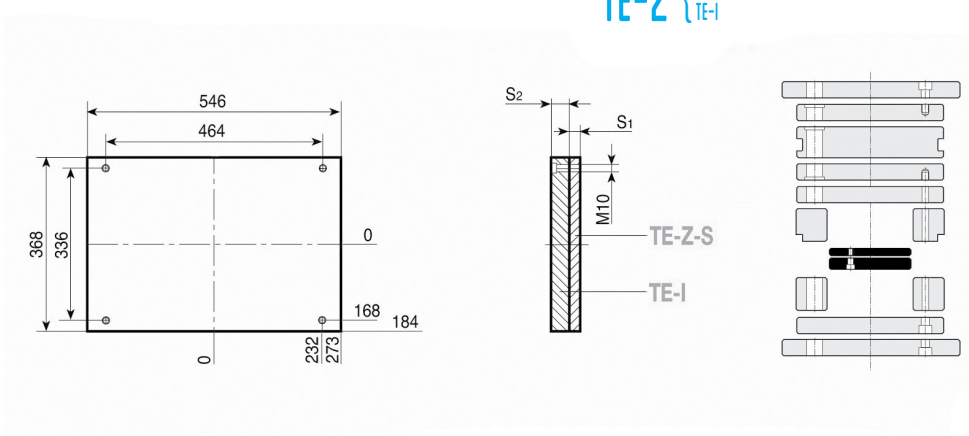

1.1730

S1 - 27
S2 - 36

	articolo	serie	spessore	materiale
Esempio di ordinativo	*article*	*series*	*thickness*	*material*
Order example	*Artikel*	*Serie*	*Dicke*	*Material*
Bestellbeispiel	D-H	496x546	96	1.1730

Altri materiali sono disponibili a richiesta (1.2085 - 1.2714 - alluminio...)
Other materials available on request (1.2085 - 1.2714 - aluminium...)
Andere Materialien auf Anfrage verfügbar (1.2085 - 1.2714 - Aluminium...)

PSXE

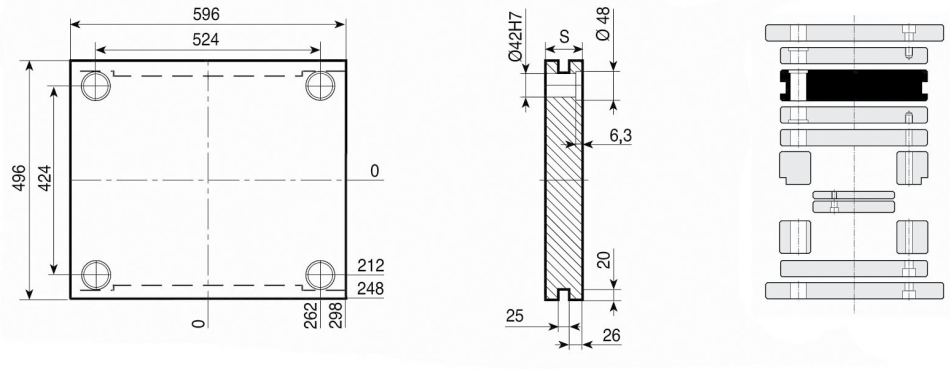

1.1730	TOOLOX 33	1.2311 1.2738
S	**S**	**S**
56	56	136
66	66	156
76	76	196
86	86	
96	96	
116	116	
136		
156		
196		

PI-Z

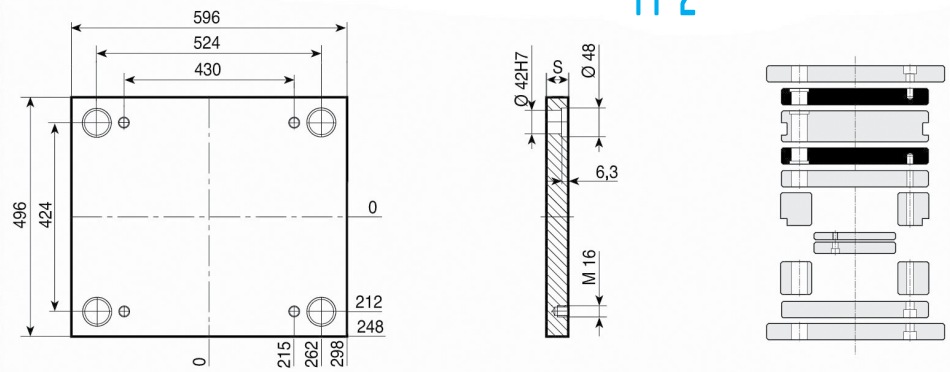

1.1730	TOOLOX 33	1.2311 1.2738
S	**S**	**S**
56	56	136
66	66	156
76	76	196
86	86	
96	96	
116	116	
136		
156		
196		

PX-Z

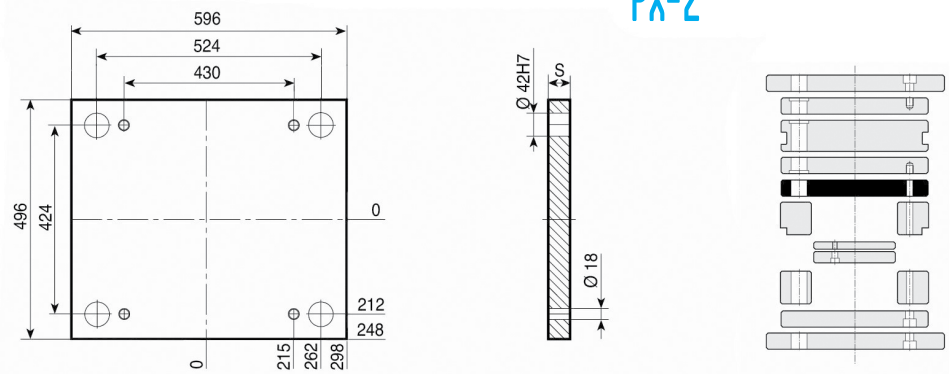

1.1730
S
46
56

PF

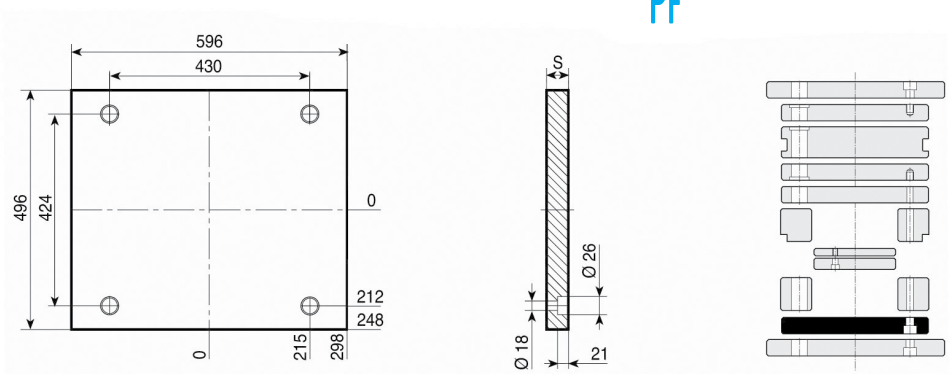

1.1730
S
36
46
56

Esempio di ordinativo ***Order example*** ***Bestellbeispiel***	articolo *article* *Artikel*	serie *series* *Serie*	spessore *thickness* *Dicke*	materiale *material* *Material*
	PSXE	496 x 596	76	1.1730

Altri materiali sono disponibili a richiesta (1.2085 - 1.2714 - alluminio...)
Other materials available on request (1.2085 - 1.2714 - aluminium...)
Andere Materialien auf Anfrage verfügbar (1.2085 - 1.2714 - Aluminium...)

PD

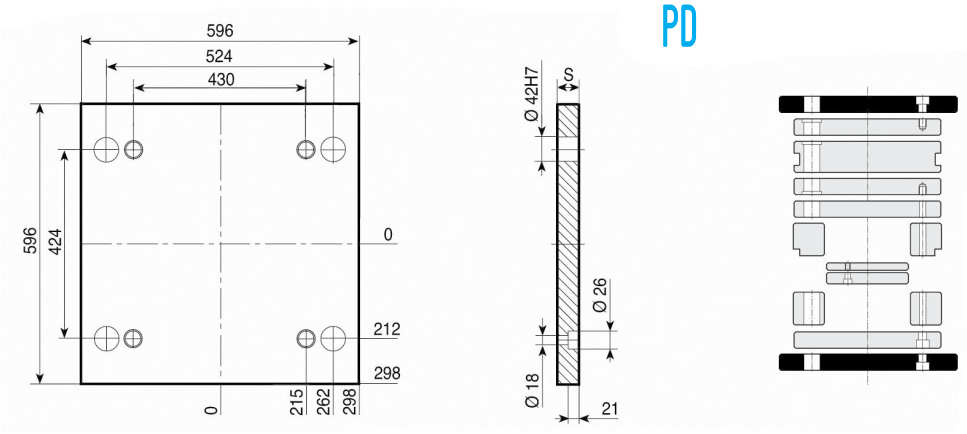

1.1730

S
36
46
56

D

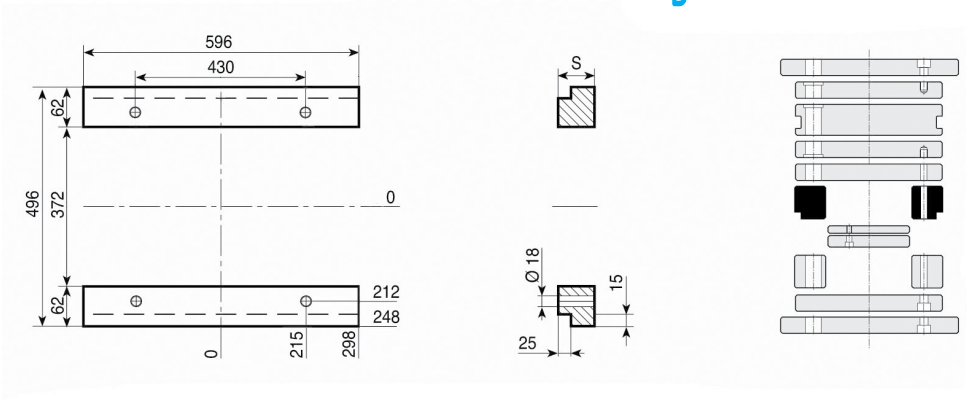

1.1730

S
66
76
86
96
116
136

D-H

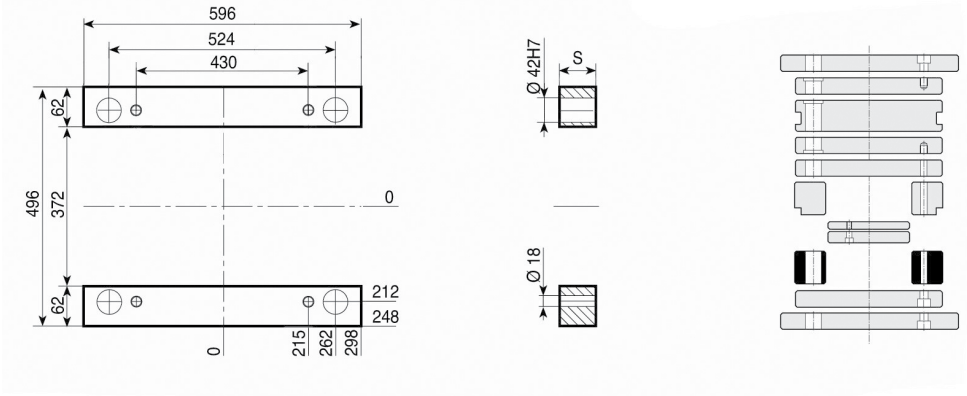

1.1730

S
66
76
86
96
116
136

TE-Z { TE-Z-S / TE-I

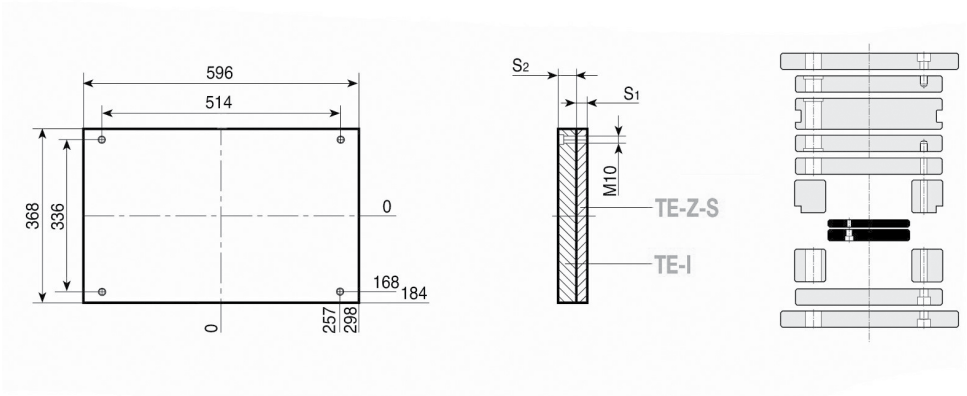

1.1730

S1 - 27
S2 - 36

Esempio di ordinativo ***Order example*** **Bestellbeispiel**	articolo *article* Artikel	serie *series* Serie	spessore *thickness* Dicke	materiale *material* Material
	D-H	496 x 596	96	1.1730

Altri materiali sono disponibili a richiesta (1.2085 - 1.2714 - alluminio...)
Other materials available on request (1.2085 - 1.2714 - aluminium...)
Andere Materialien auf Anfrage verfügbar (1.2085 - 1.2714 - Aluminium...)

PSXE

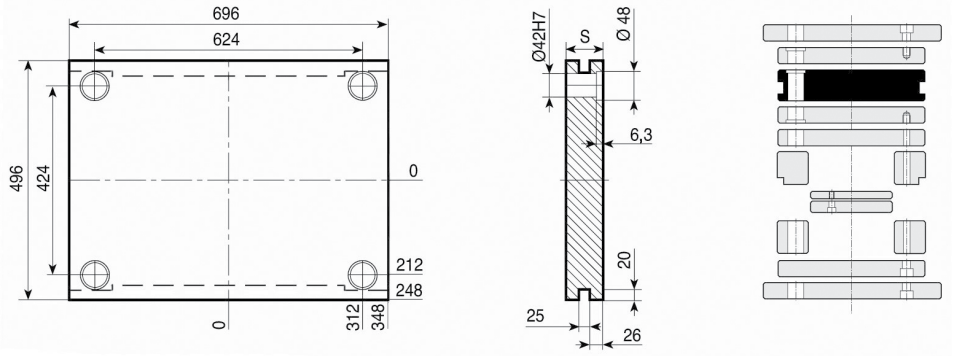

1.1730	TOOLOX 33	1.2311 1.2738
S	**S**	**S**
56	56	136
66	66	156
76	76	196
86	86	
96	96	
116	116	
136		
156		
196		

PI-Z

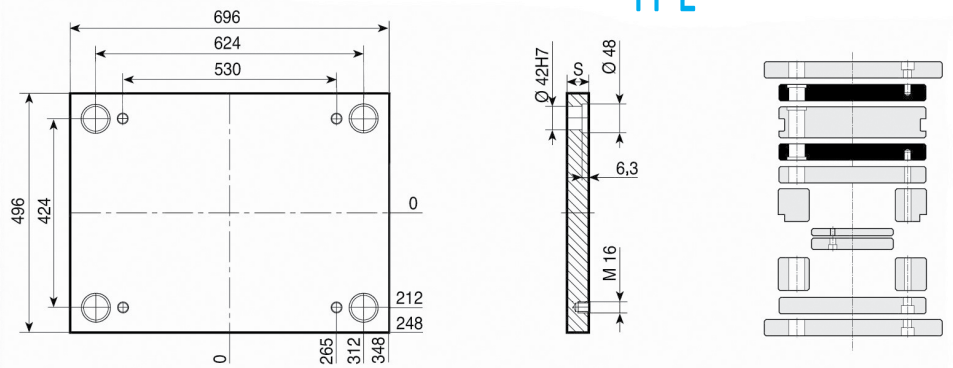

1.1730	TOOLOX 33	1.2311 1.2738
S	**S**	**S**
56	56	136
66	66	156
76	76	196
86	86	
96	96	
116	116	
136		
156		
196		

PX-Z

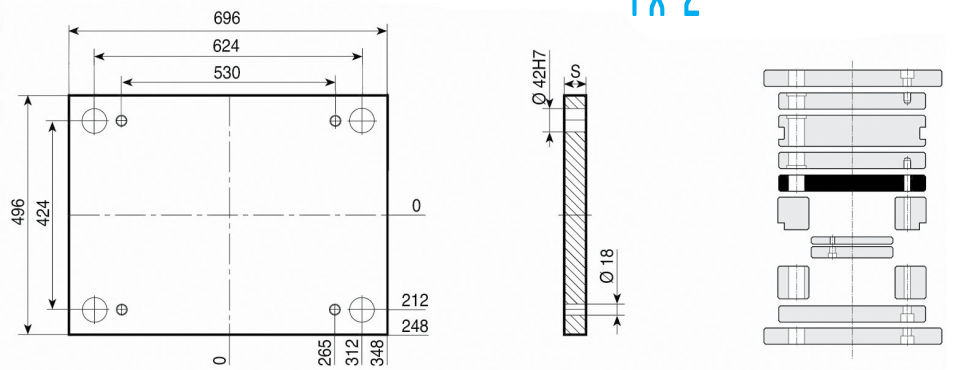

1.1730
S
46
56

PF

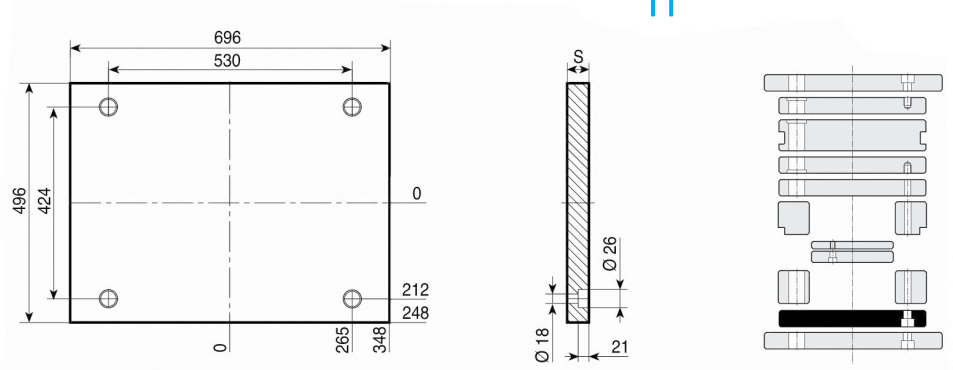

1.1730
S
36
46
56

Esempio di ordinativo *Order example* *Bestellbeispiel*	articolo *article* *Artikel*	serie *series* *Serie*	spessore *thickness* *Dicke*	materiale *material* *Material*
	PSXE	496 x 696	76	1.1730

Altri materiali sono disponibili a richiesta (1.2085 - 1.2714 - alluminio...)
Other materials available on request (1.2085 - 1.2714 - aluminium...)
Andere Materialien auf Anfrage verfügbar (1.2085 - 1.2714 - Aluminium...)

PD

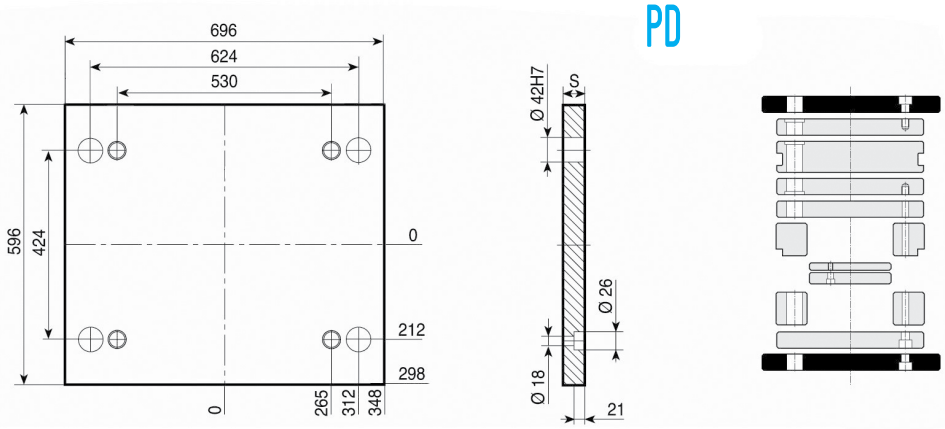

1.1730

S
36
46
56

D

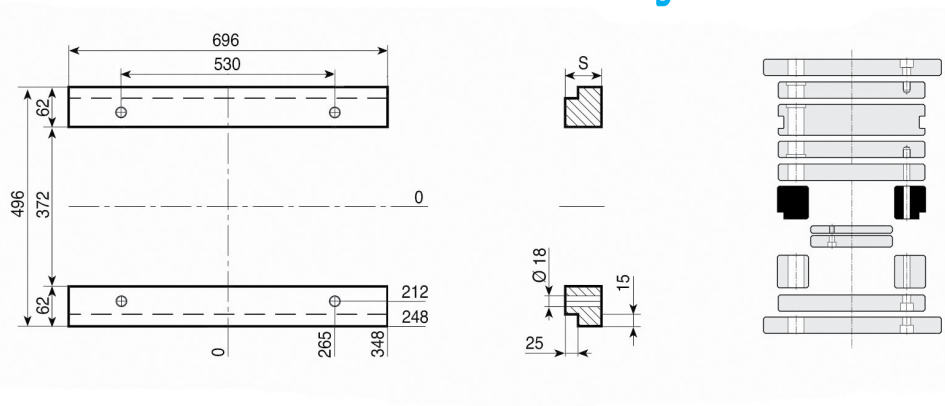

1.1730

S
66
76
86
96
116
136

D-H

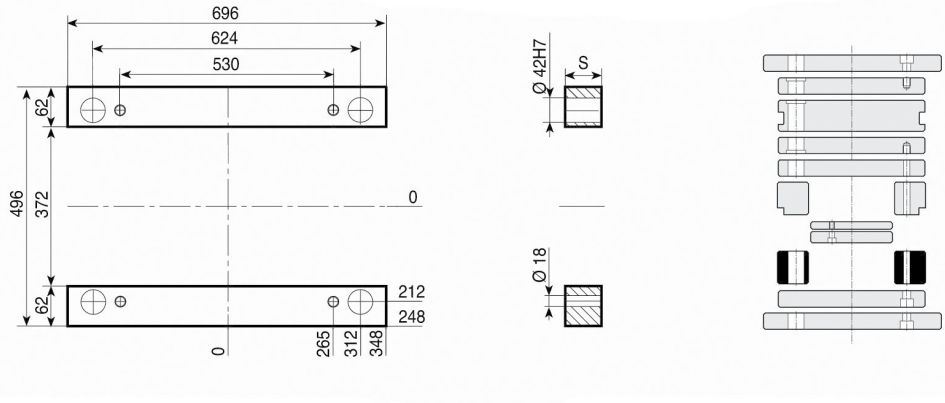

1.1730

S
66
76
86
96
116
136

TE-Z { TE-Z-S / TE-I

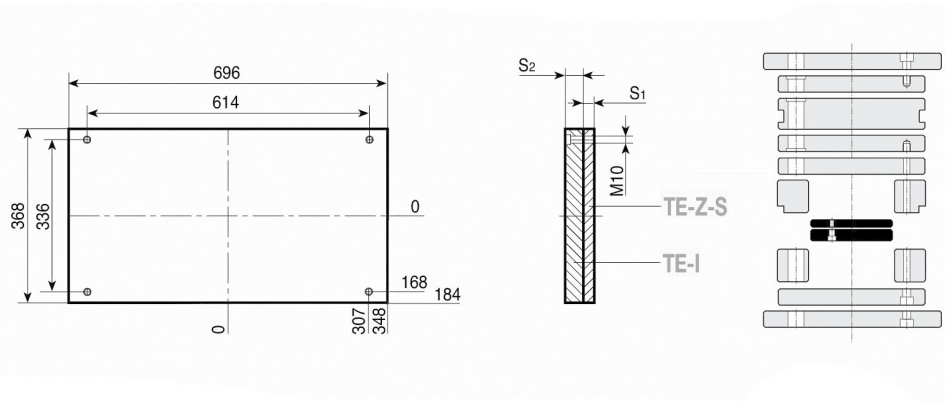

1.1730

S1 - 27
S2 - 36

Esempio di ordinativo *Order example* *Bestellbeispiel*	articolo *article* *Artikel*	serie *series* *Serie*	spessore *thickness* *Dicke*	materiale *material* *Material*
	D-H	496 x 696	96	1.1730

Altri materiali sono disponibili a richiesta (1.2085 - 1.2714 - alluminio...)
Other materials available on request (1.2085 - 1.2714 - aluminium...)
Andere Materialien auf Anfrage verfügbar (1.2085 - 1.2714 - Aluminium...)

PSXE

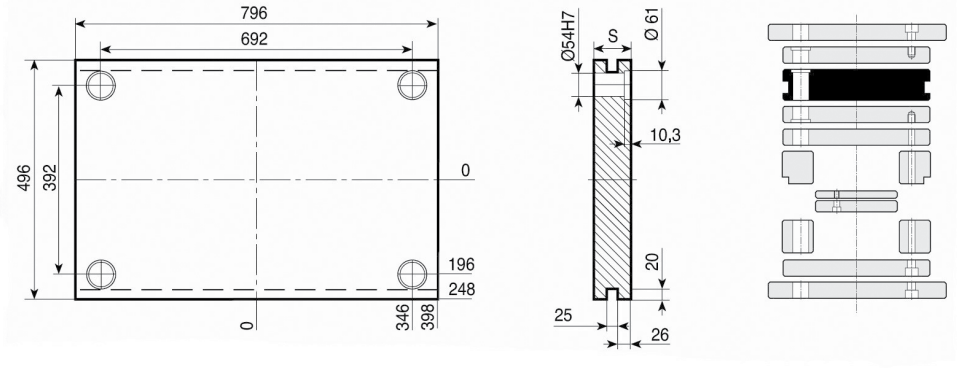

1.1730	TOOLOX 33	1.2311 1.2738
S	**S**	**S**
56	56	136
76	76	156
96	96	196
116	116	
136		
156		
196		

PI-Z

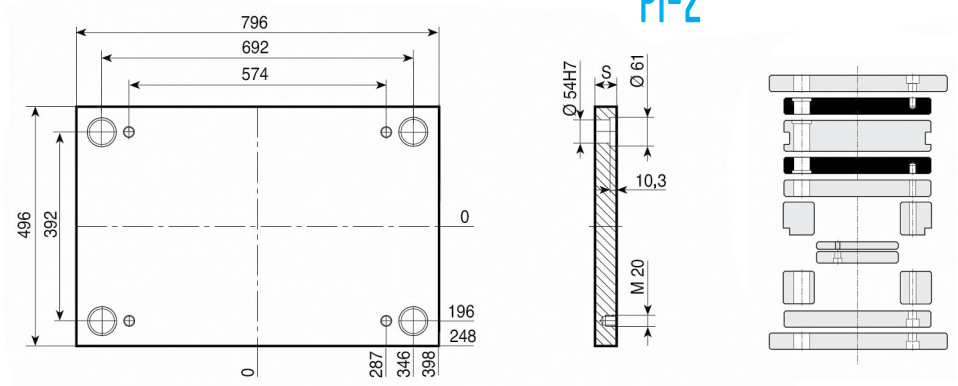

1.1730	TOOLOX 33	1.2311 1.2738
S	**S**	**S**
56	56	136
76	76	156
96	96	196
116	116	
136		
156		
196		

PX-Z

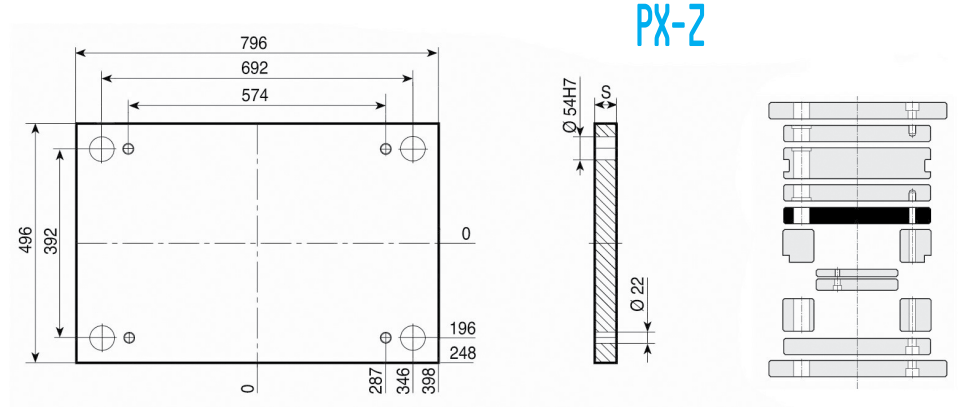

1.1730
S
46
56
76

PF

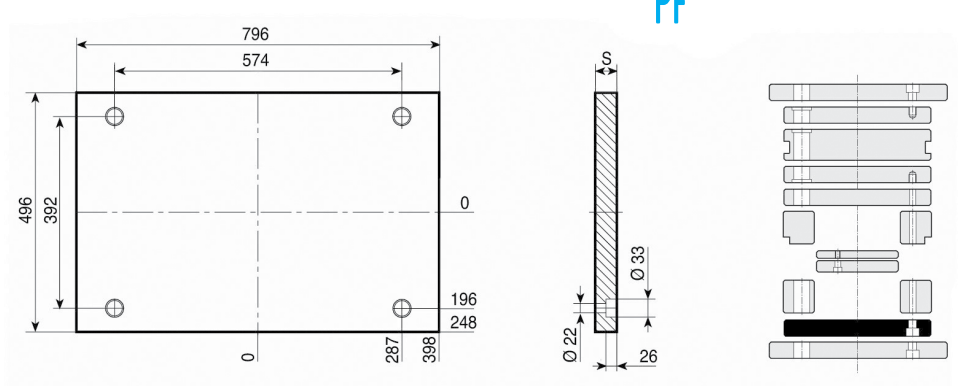

1.1730
S
46
56

Esempio di ordinativo ***Order example*** ***Bestellbeispiel***	articolo *article* *Artikel* PSXE	serie *series* *Serie* 496 x 796	spessore *thickness* *Dicke* 76	materiale *material* *Material* 1.1730

Altri materiali sono disponibili a richiesta (1.2085 - 1.2714 - alluminio...)
Other materials available on request (1.2085 - 1.2714 - aluminium...)
Andere Materialien auf Anfrage verfügbar (1.2085 - 1.2714 - Aluminium...)

PD

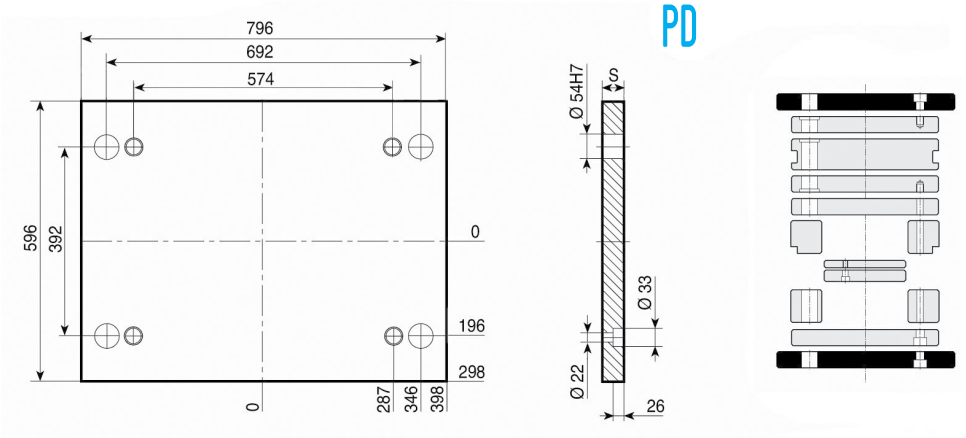

1.1730

S
46
56

D

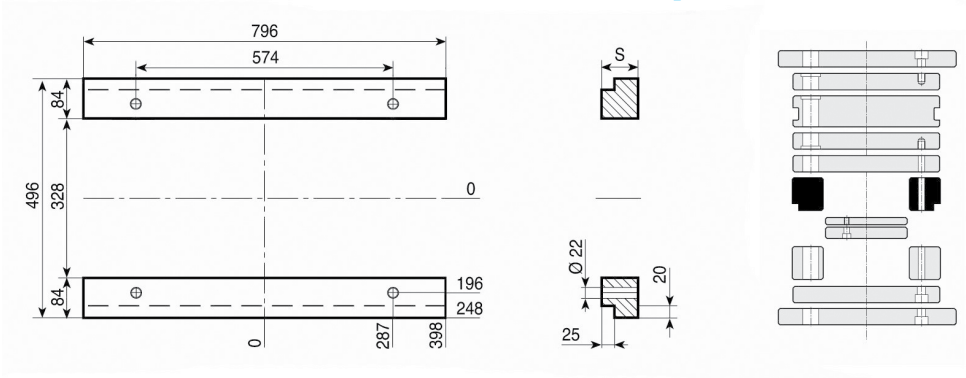

1.1730

S
96
116
136
156

D-H

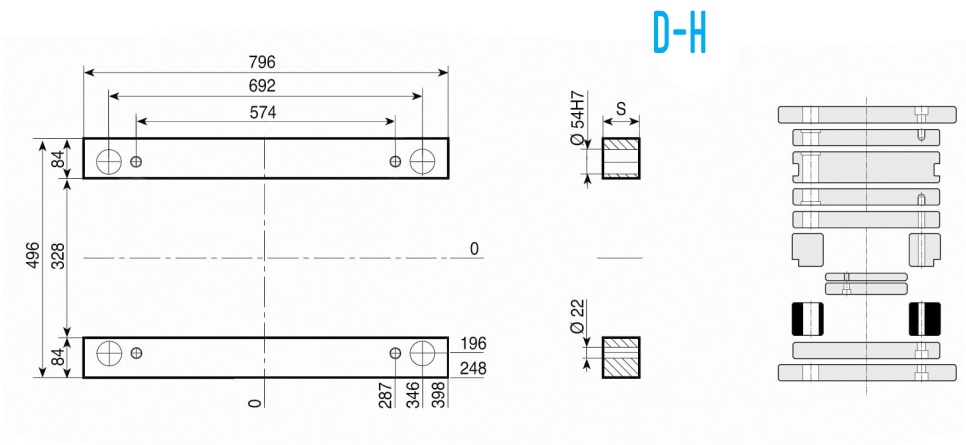

1.1730

S
96
116
136
156

TE-Z { TE-Z-S / TE-I

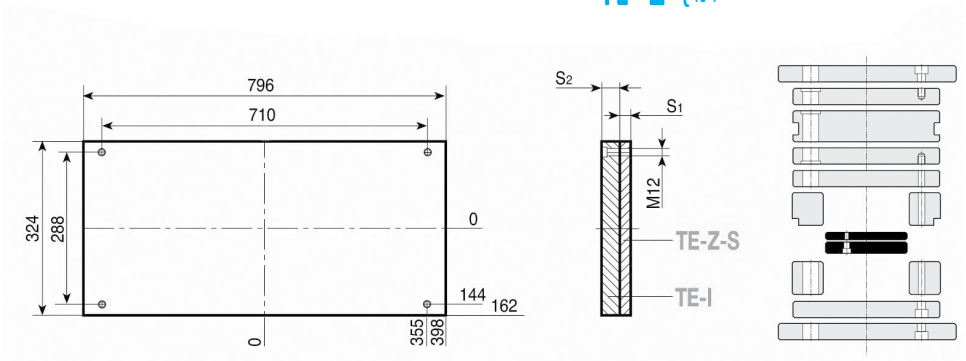

1.1730

S1 - 27
S2 - 36

Esempio di ordinativo ***Order example*** **Bestellbeispiel**	articolo *article* Artikel	serie *series* Serie	spessore *thickness* Dicke	materiale *material* Material
	D-H	496x796	96	1.1730

Altri materiali sono disponibili a richiesta (1.2085 - 1.2714 - alluminio...)
Other materials available on request (1.2085 - 1.2714 - aluminium...)
Andere Materialien auf Anfrage verfügbar (1.2085 - 1.2714 - Aluminium...)

PSXE

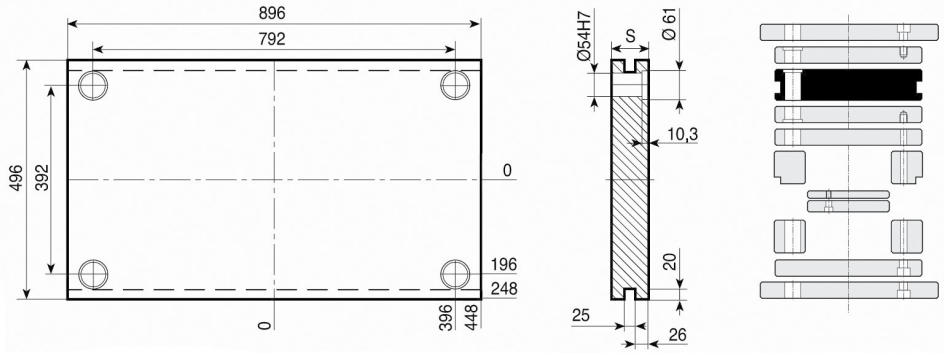

1.1730	TOOLOX 33	1.2311 1.2738
S	**S**	**S**
56	56	136
76	76	156
96	96	196
116	116	
136		
156		
196		

PI-Z

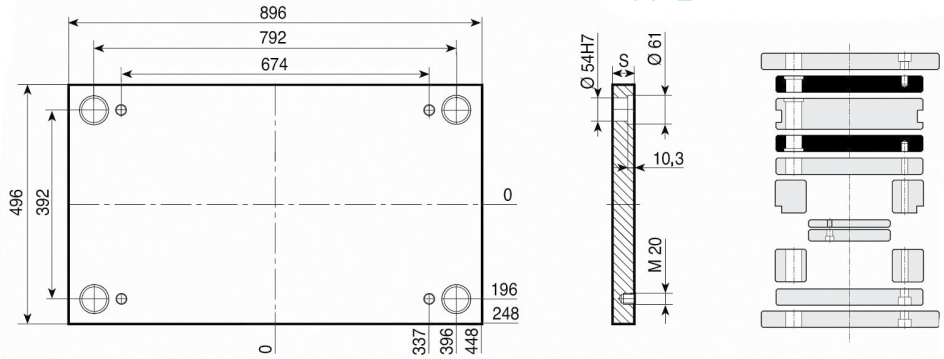

1.1730	TOOLOX 33	1.2311 1.2738
S	**S**	**S**
56	56	136
76	76	156
96	96	196
116	116	
136		
156		
196		

PX-Z

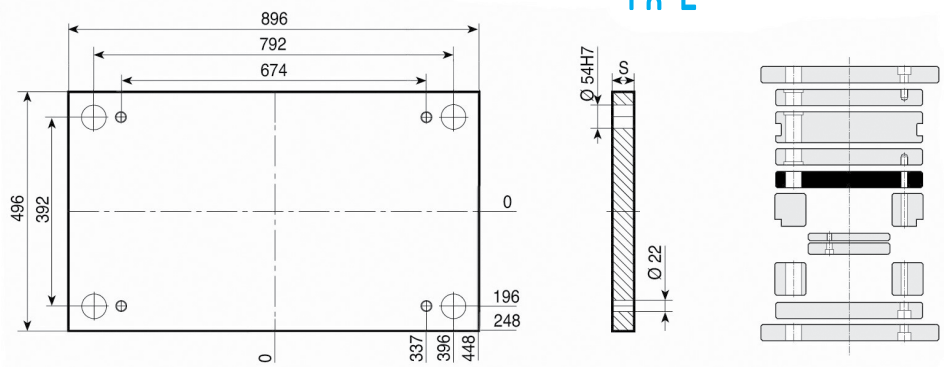

1.1730
S
46
56
76

PF

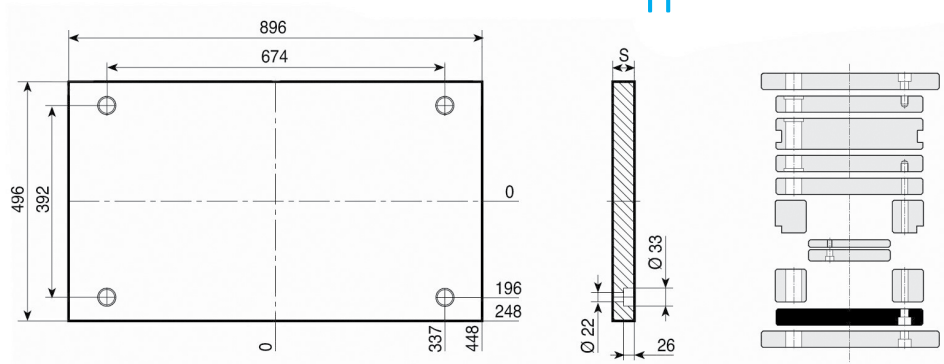

1.1730
S
56

Esempio di ordinativo ***Order example*** ***Bestellbeispiel***	articolo *article* *Artikel* PSXE	serie *series* *Serie* 496 x 896	spessore *thickness* *Dicke* 76	materiale *material* *Material* 1.1730

Altri materiali sono disponibili a richiesta (1.2085 - 1.2714 - alluminio...)
Other materials available on request (1.2085 - 1.2714 - aluminium...)
Andere Materialien auf Anfrage verfügbar (1.2085 - 1.2714 - Aluminium...)

PD

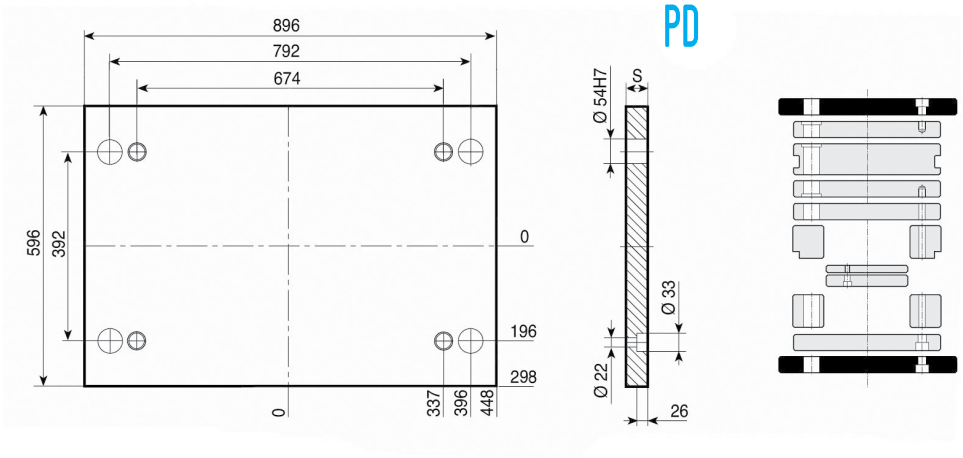

1.1730

S
56

D

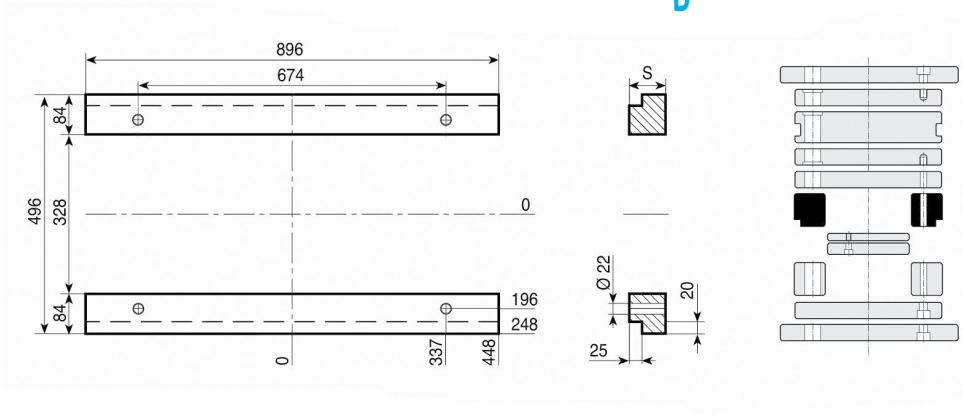

1.1730

S
96
116
136
156

D-H

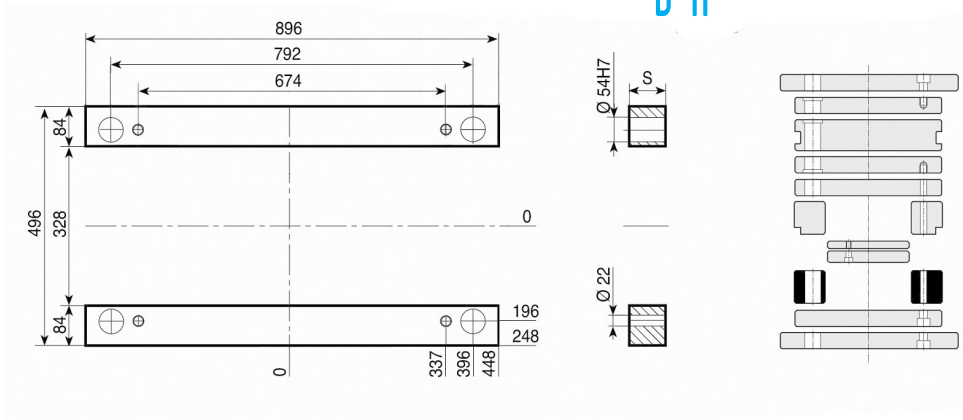

1.1730

S
96
116
136
156

TE-Z {TE-Z-S / TE-I

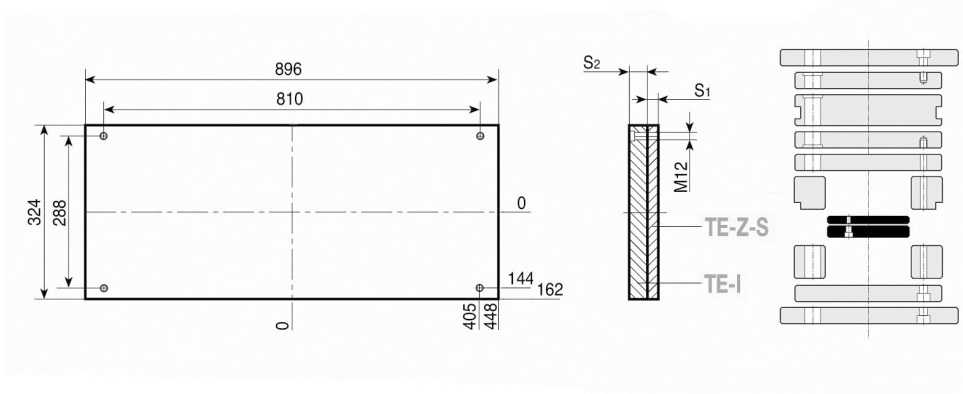

1.1730

S1 - 27
S2 - 36

Esempio di ordinativo *Order example* *Bestellbeispiel*	articolo *article* *Artikel*	serie *series* *Serie*	spessore *thickness* *Dicke*	materiale *material* *Material*
	D-H	496 x 896	96	1.1730

Altri materiali sono disponibili a richiesta (1.2085 - 1.2714 - alluminio...)
Other materials available on request (1.2085 - 1.2714 - aluminium...)
Andere Materialien auf Anfrage verfügbar (1.2085 - 1.2714 - Aluminium...)

PSXE

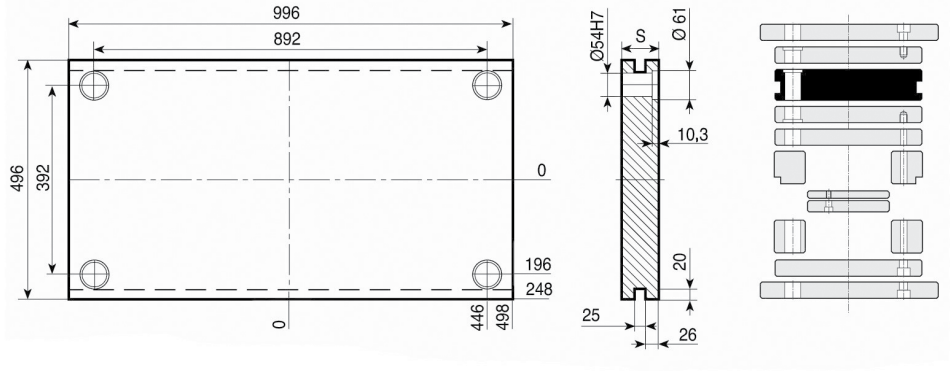

1.1730	TOOLOX 33	1.2311 1.2738
S	**S**	**S**
56	56	136
76	76	156
96	96	196
116	116	
136		
156		
196		

PI-Z

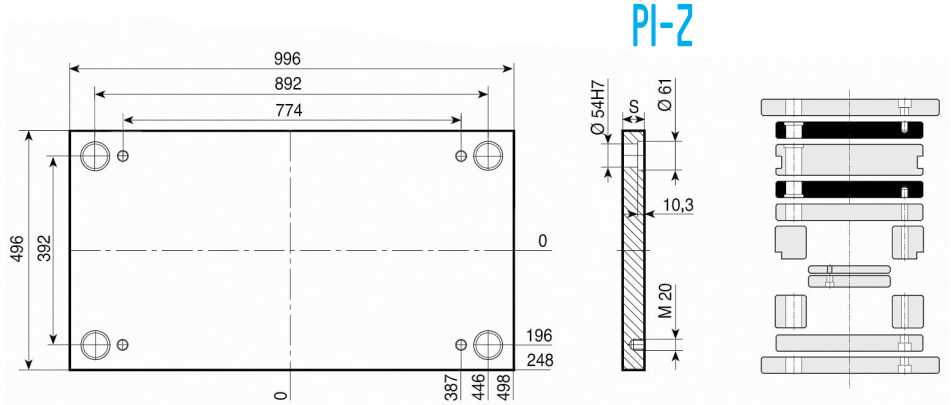

1.1730	TOOLOX 33	1.2311 1.2738
S	**S**	**S**
56	56	136
76	76	156
96	96	196
116	116	
136		
156		
196		

PX-Z

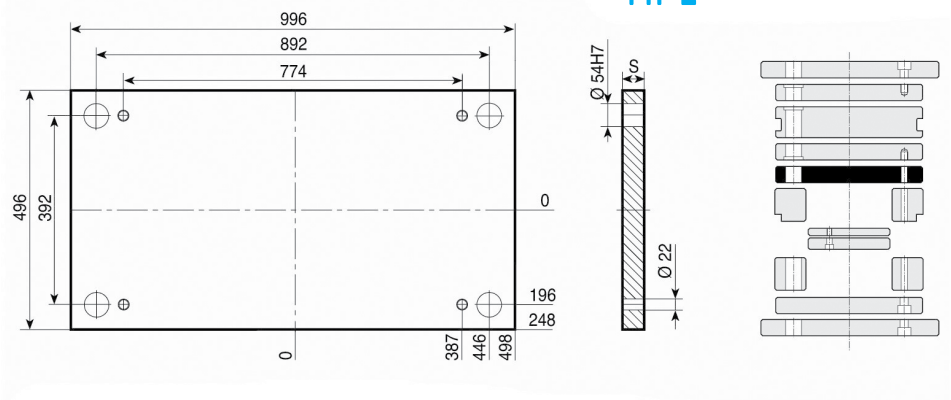

1.1730
S
46
56
76

PF

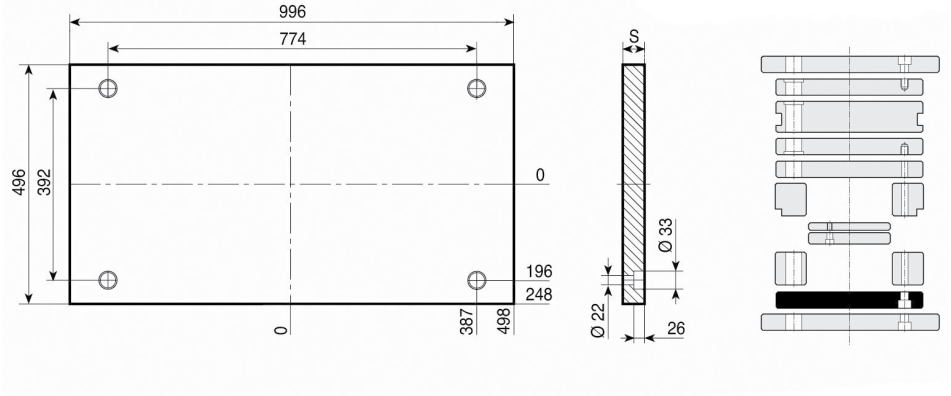

1.1730
S
56

Esempio di ordinativo ***Order example*** ***Bestellbeispiel***	articolo *article* *Artikel*	serie *series* *Serie*	spessore *thickness* *Dicke*	materiale *material* *Material*
	PSXE	496 x 996	76	1.1730

Altri materiali sono disponibili a richiesta (1.2085 - 1.2714 - alluminio...)
Other materials available on request (1.2085 - 1.2714 - aluminium...)
Andere Materialien auf Anfrage verfügbar (1.2085 - 1.2714 - Aluminium...)

PD

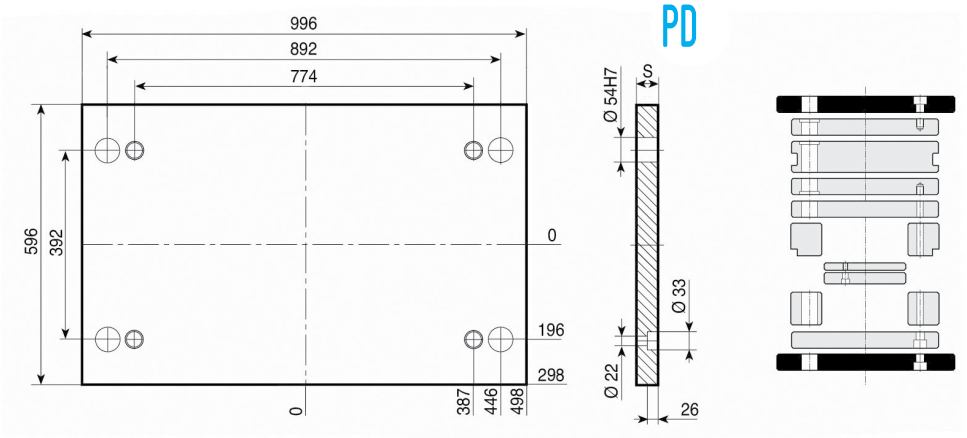

1.1730

S
56

D

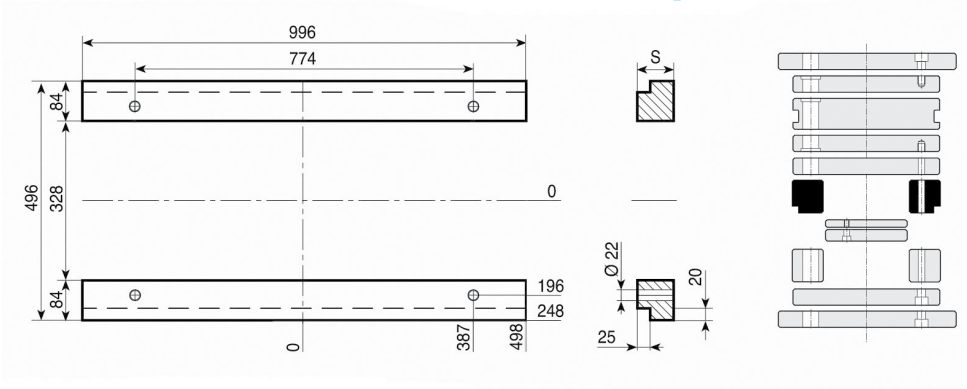

1.1730

S
96
116
136
156

D-H

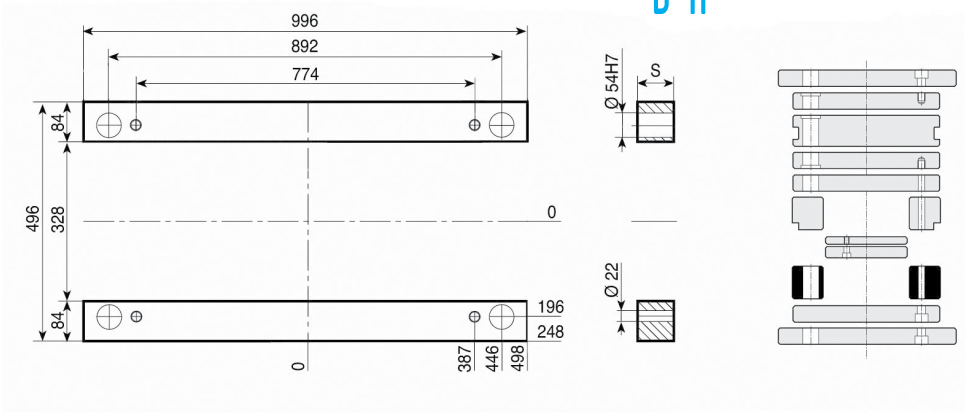

1.1730

S
96
116
136
156

TE-Z { TE-Z-S / TE-I

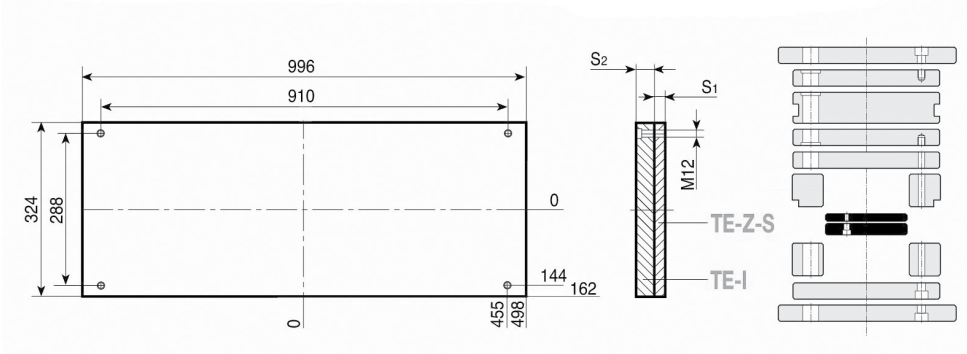

1.1730

S1 - 27
S2 - 36

	articolo	serie	spessore	materiale
Esempio di ordinativo	*article*	*series*	*thickness*	*material*
Order example	*Artikel*	*Serie*	*Dicke*	*Material*
Bestellbeispiel	D-H	496 x 996	96	1.1730

Altri materiali sono disponibili a richiesta (1.2085 - 1.2714 - alluminio...)
Other materials available on request (1.2085 - 1.2714 - aluminium...)
Andere Materialien auf Anfrage verfügbar (1.2085 - 1.2714 - Aluminium...)

PSXE

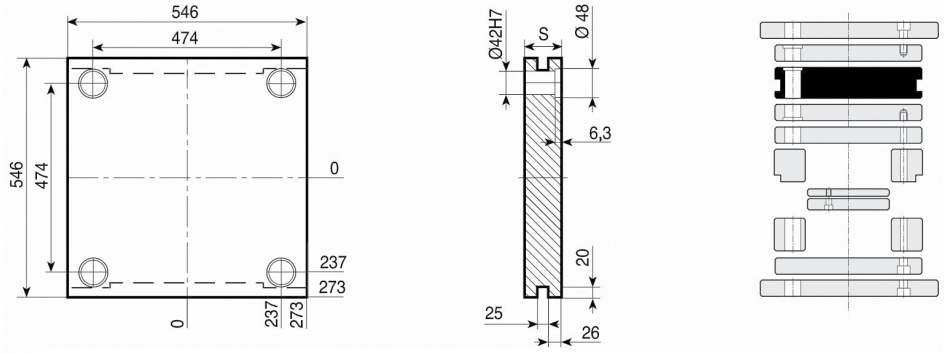

1.1730	TOOLOX 33	1.2311 1.2738
S	**S**	**S**
76	76	136
86	86	156
96	96	196
116	116	
136		
156		
196		

PI-Z

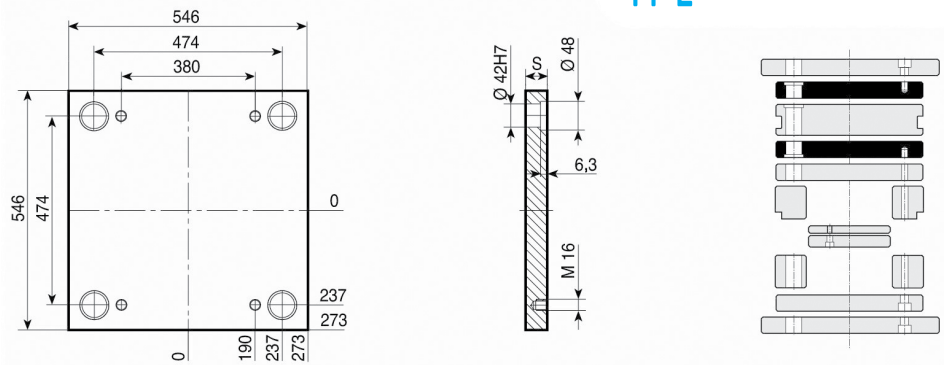

1.1730	TOOLOX 33	1.2311 1.2738
S	**S**	**S**
76	76	136
86	86	156
96	96	196
116	116	
136		
156		
196		

PX-Z

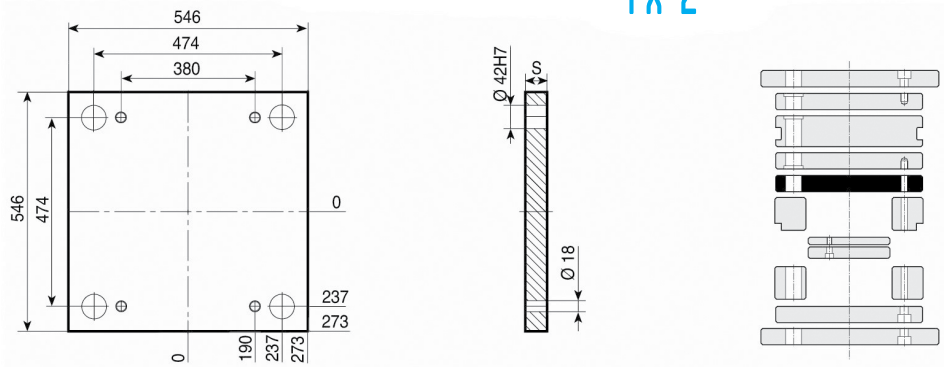

1.1730
S
46
56

PF

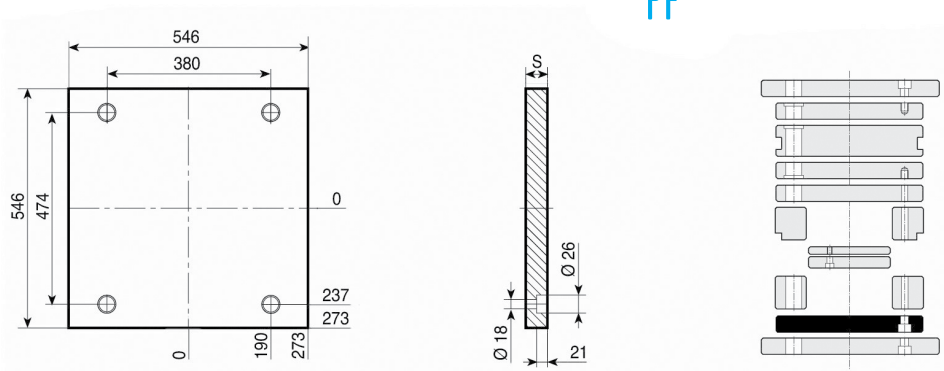

1.1730
S
46
56

Esempio di ordinativo ***Order example*** ***Bestellbeispiel***	articolo *article* *Artikel*	serie *series* *Serie*	spessore *thickness* *Dicke*	materiale *material* *Material*
	PSXE	546x546	76	1.1730

Altri materiali sono disponibili a richiesta (1.2085 - 1.2714 - alluminio...)
Other materials available on request (1.2085 - 1.2714 - aluminium...)
Andere Materialien auf Anfrage verfügbar (1.2085 - 1.2714 - Aluminium...)

PD

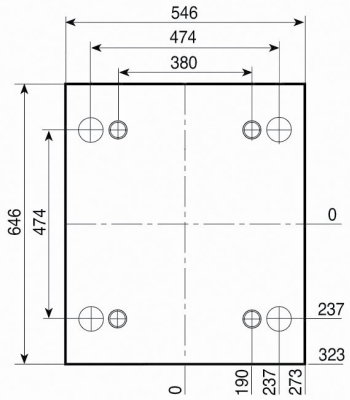

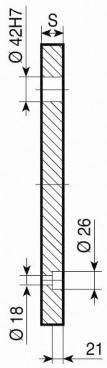

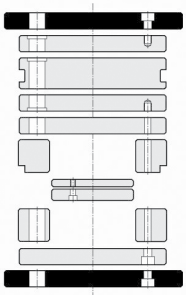

1.1730

S
46
56

D

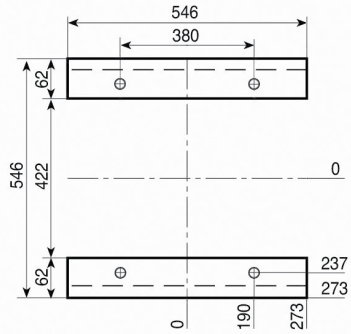



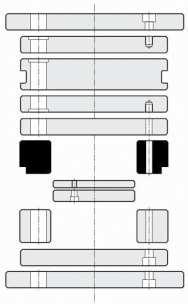

1.1730

S
76
86
96
116
136

D-H

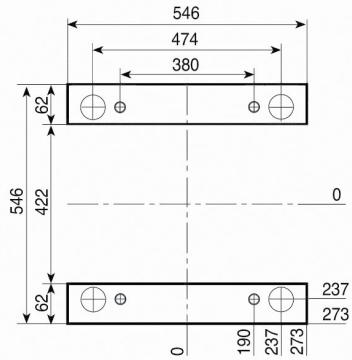



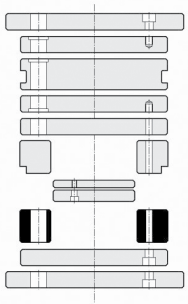

1.1730

S
76
86
96
116
136

TE-Z { TE-Z-S / TE-I

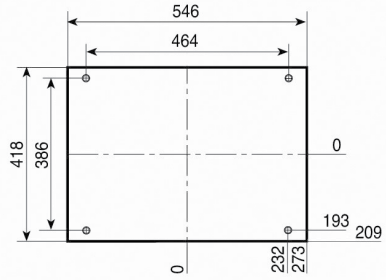

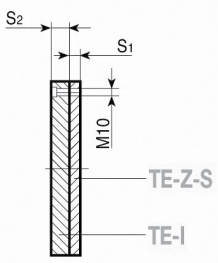

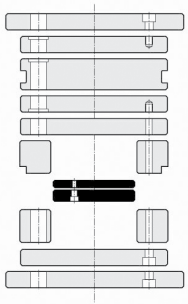

1.1730

S1 - 27
S2 - 36

546

Esempio di ordinativo	articolo	serie	spessore	materiale
Order example	*article*	*series*	*thickness*	*material*
Bestellbeispiel	*Artikel*	*Serie*	*Dicke*	*Material*
	D-H	546 x 546	96	1.1730

Altri materiali sono disponibili a richiesta (1.2085 - 1.2714 - alluminio...)
Other materials available on request (1.2085 - 1.2714 - aluminium...)
Andere Materialien auf Anfrage verfügbar (1.2085 - 1.2714 - Aluminium...)

PSXE

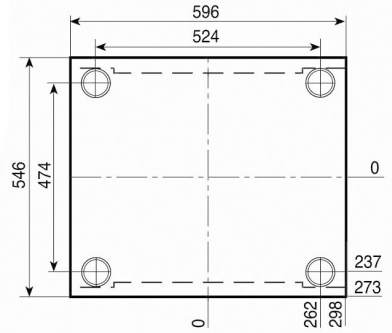

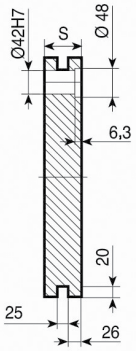

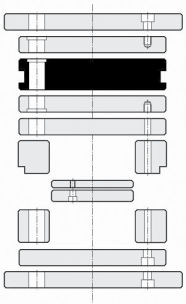

1.1730	TOOLOX 33	1.2311 1.2738
S	**S**	**S**
76	76	136
86	86	156
96	96	196
116	116	
136		
156		
196		

PI-Z

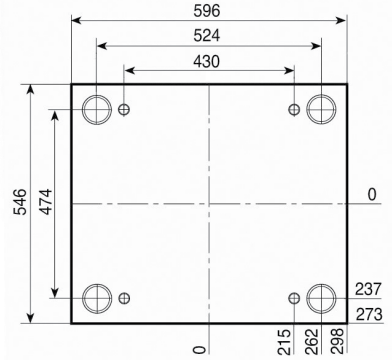

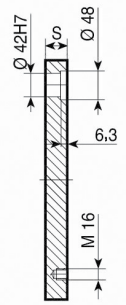

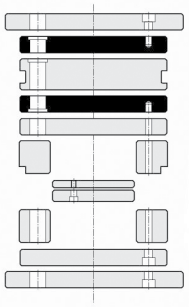

1.1730	TOOLOX 33	1.2311 1.2738
S	**S**	**S**
76	76	136
86	86	156
96	96	196
116	116	
136		
156		
196		

PX-Z

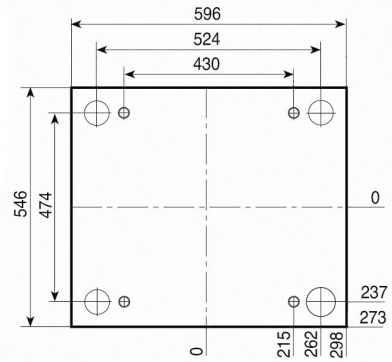

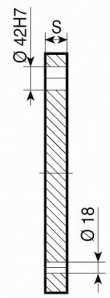

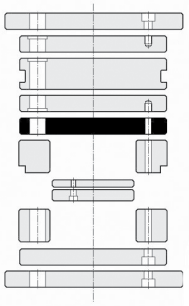

1.1730
S
46
56

PF

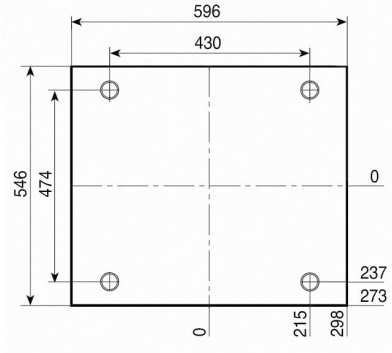

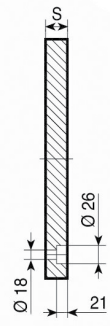

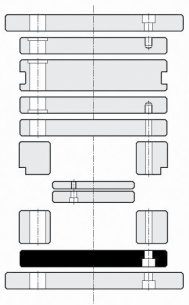

1.1730
S
46
56

Esempio di ordinativo ***Order example*** ***Bestellbeispiel***	articolo *article* *Artikel*	serie *series* *Serie*	spessore *thickness* *Dicke*	materiale *material* *Material*
	PSXE	546 x 596	76	1.1730

Altri materiali sono disponibili a richiesta (1.2085 - 1.2714 - alluminio...)
Other materials available on request (1.2085 - 1.2714 - aluminium...)
Andere Materialien auf Anfrage verfügbar (1.2085 - 1.2714 - Aluminium...)

PD

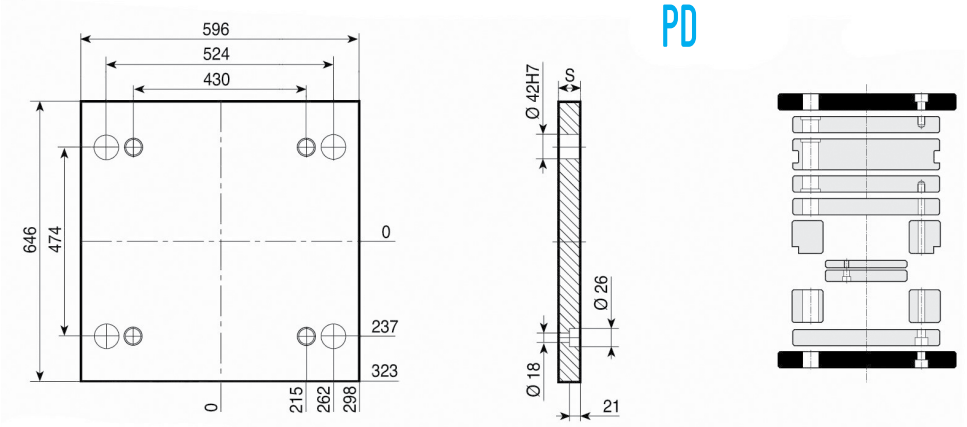

1.1730

S
46
56

D

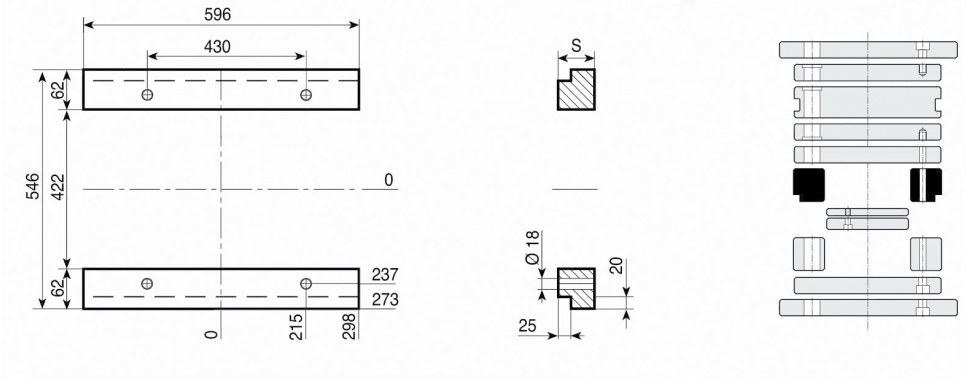

1.1730

S
76
86
96
116
136

D-H

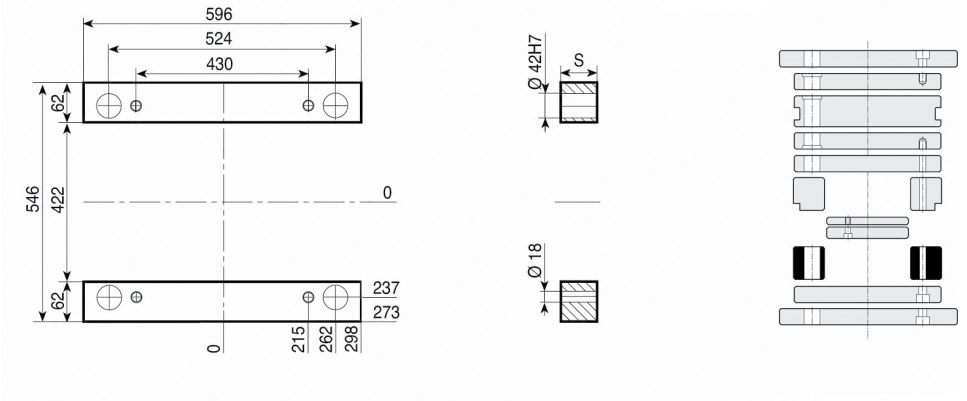

1.1730

S
76
86
96
116
136

TE-Z { TE-Z-S / TE-I

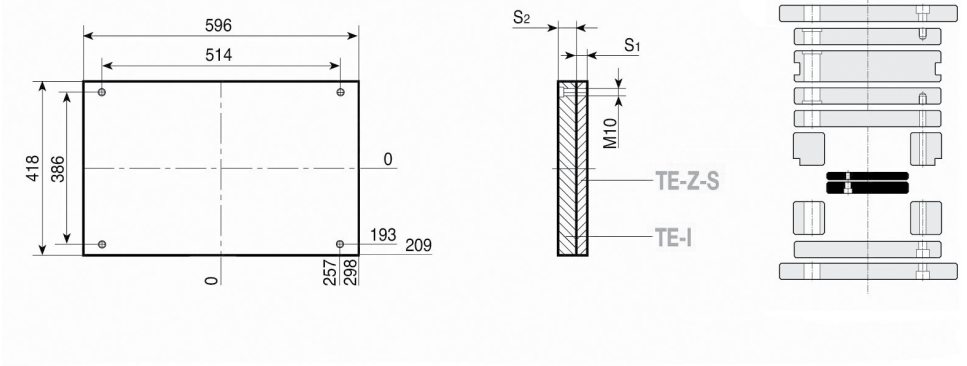

1.1730

S1 - 27
S2 - 36

	articolo	serie	spessore	materiale
Esempio di ordinativo	*article*	*series*	*thickness*	*material*
Order example	*Artikel*	*Serie*	*Dicke*	*Material*
Bestellbeispiel	D-H	546x596	96	1.1730

Altri materiali sono disponibili a richiesta (1.2085 - 1.2714 - alluminio...)
Other materials available on request (1.2085 - 1.2714 - aluminium...)
Andere Materialien auf Anfrage verfügbar (1.2085 - 1.2714 - Aluminium...)

PSXE

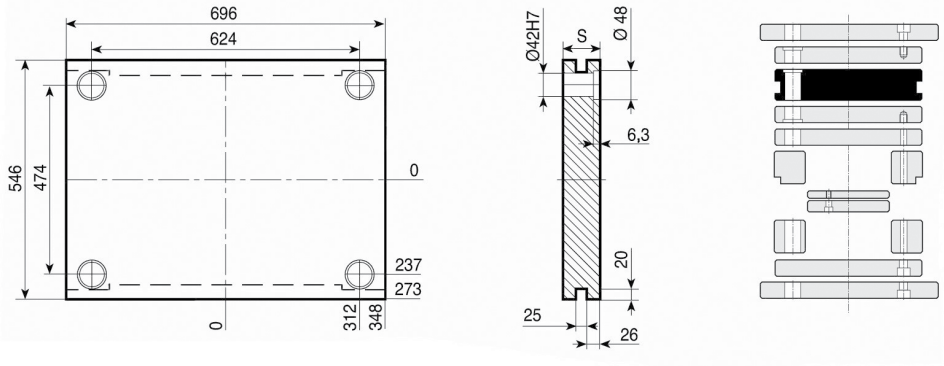

1.1730	TOOLOX 33	1.2311 1.2738
S	**S**	**S**
76	76	136
86	86	156
96	96	196
116	116	
136		
156		
196		

PI-Z

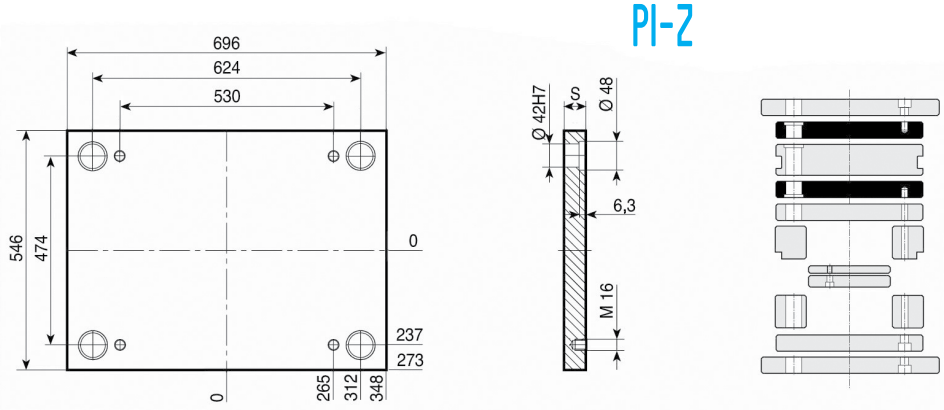

1.1730	TOOLOX 33	1.2311 1.2738
S	**S**	**S**
76	76	136
86	86	156
96	96	196
116	116	
136		
156		
196		

PX-Z

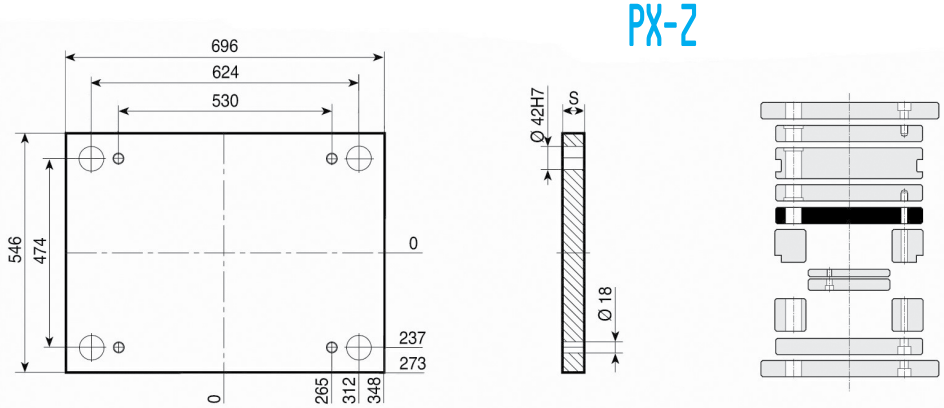

1.1730
S
46
56

PF

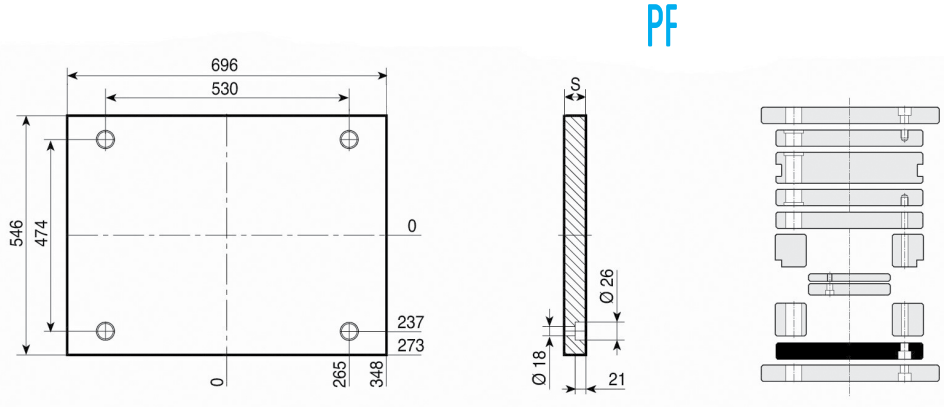

1.1730
S
46
56

Esempio di ordinativo ***Order example*** ***Bestellbeispiel***	articolo *article* *Artikel*	serie *series* *Serie*	spessore *thickness* *Dicke*	materiale *material* *Material*
	PSXE	546 x 696	76	1.1730

Altri materiali sono disponibili a richiesta (1.2085 - 1.2714 - alluminio...)
Other materials available on request (1.2085 - 1.2714 - aluminium...)
Andere Materialien auf Anfrage verfügbar (1.2085 - 1.2714 - Aluminium...)

PD

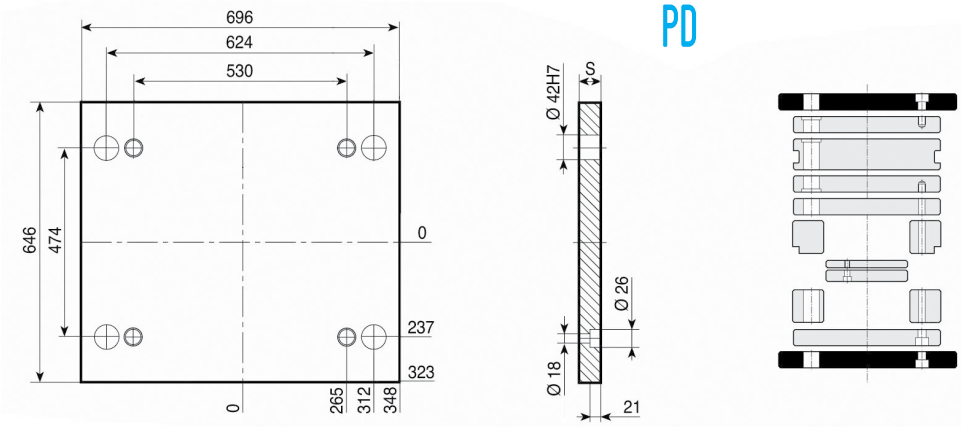

1.1730

S
46
56

D

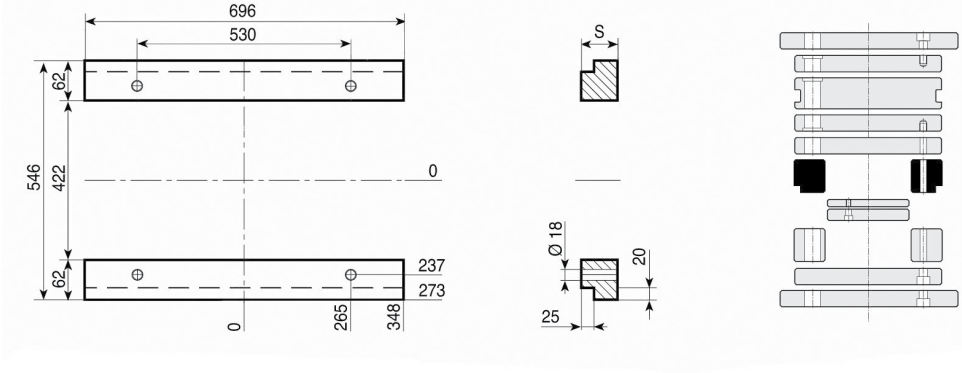

1.1730

S
76
86
96
116
136

D-H

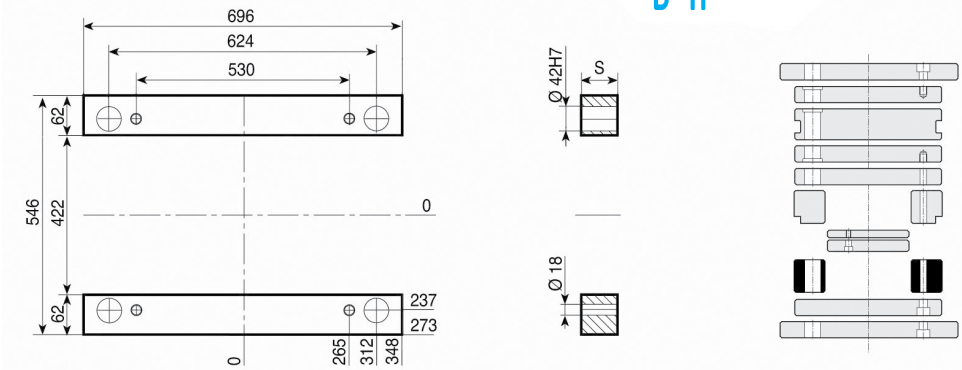

1.1730

S
76
86
96
116
136

TE-Z { TE-Z-S / TE-I

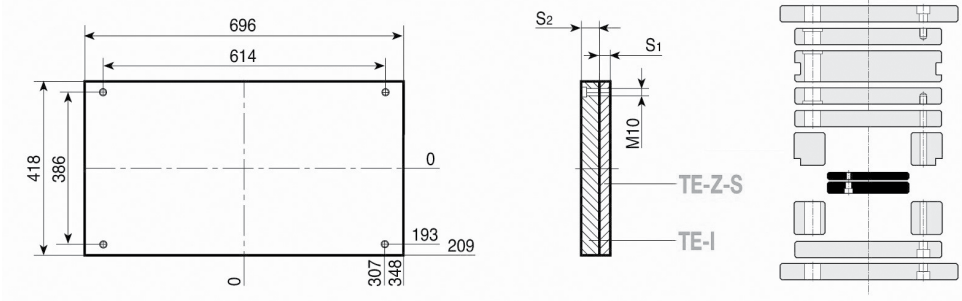

1.1730

S1 - 27
S2 - 36

546

Esempio di ordinativo *Order example* *Bestellbeispiel*	articolo *article* *Artikel*	serie *series* *Serie*	spessore *thickness* *Dicke*	materiale *material* *Material*
	D-H	546 x 696	96	1.1730

Altri materiali sono disponibili a richiesta (1.2085 - 1.2714 - alluminio...)
Other materials available on request (1.2085 - 1.2714 - aluminium...)
Andere Materialien auf Anfrage verfügbar (1.2085 - 1.2714 - Aluminium...)

PSXE

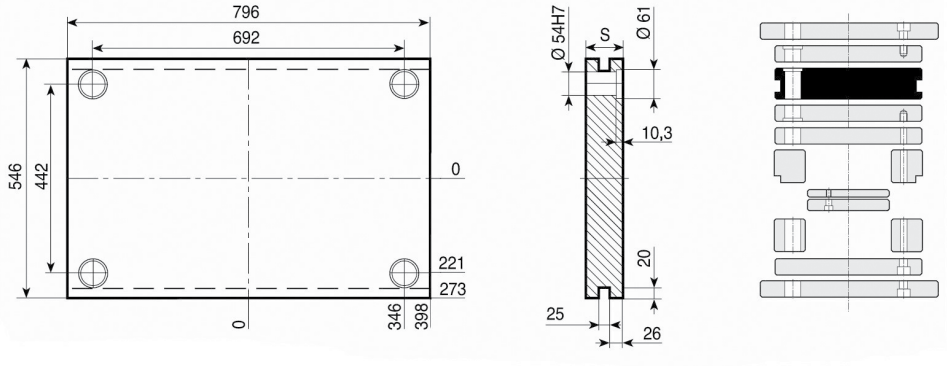

1.1730	TOOLOX 33	1.2311 1.2738
S	**S**	**S**
56	56	136
76	76	156
86	86	196
96	96	
116	116	
136		
156		
196		

PI-Z

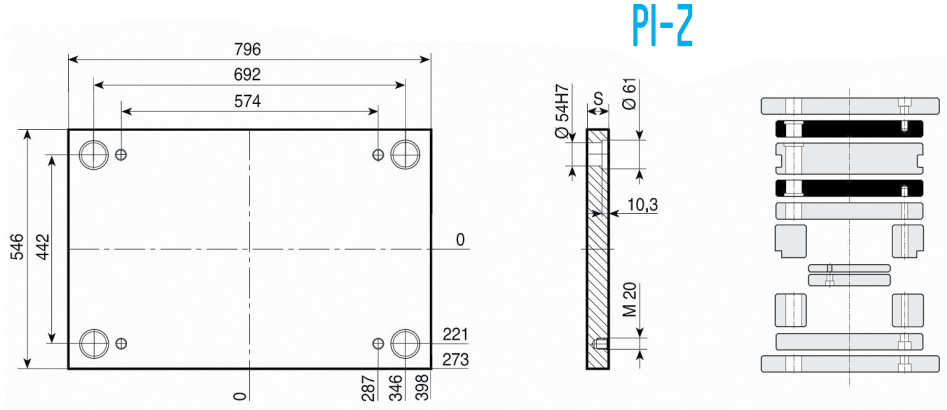

1.1730	TOOLOX 33	1.2311 1.2738
S	**S**	**S**
56	56	136
76	76	156
86	86	196
96	96	
116	116	
136		
156		
196		

PX-Z

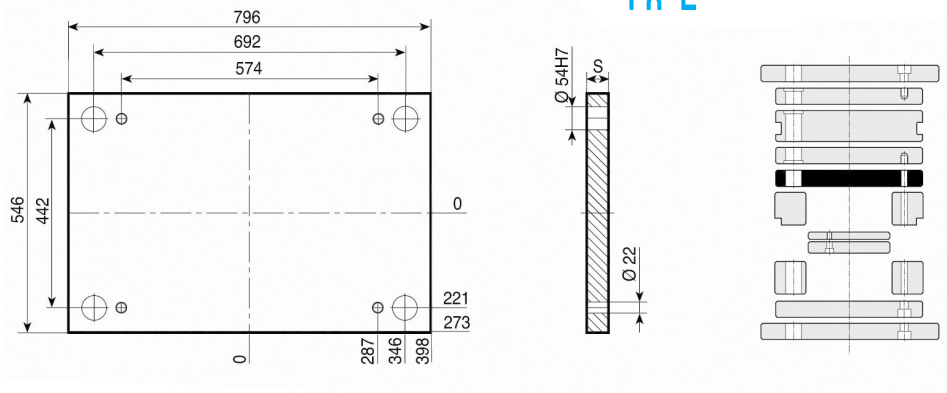

1.1730
S
46
56
76

PF

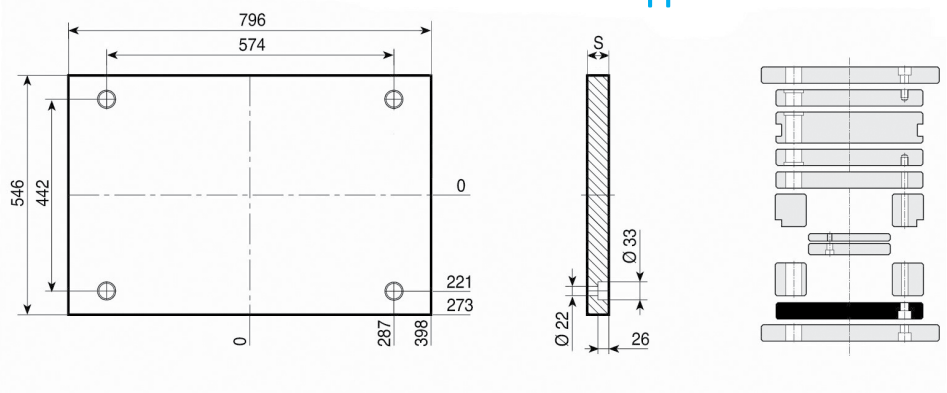

1.1730
S
46
56

Esempio di ordinativo ***Order example*** ***Bestellbeispiel***	articolo *article* *Artikel*	serie *series* *Serie*	spessore *thickness* *Dicke*	materiale *material* *Material*
	PSXE	546 x 796	76	1.1730

Altri materiali sono disponibili a richiesta (1.2085 - 1.2714 - alluminio...)
Other materials available on request (1.2085 - 1.2714 - aluminium...)
Andere Materialien auf Anfrage verfügbar (1.2085 - 1.2714 - Aluminium...)

PD

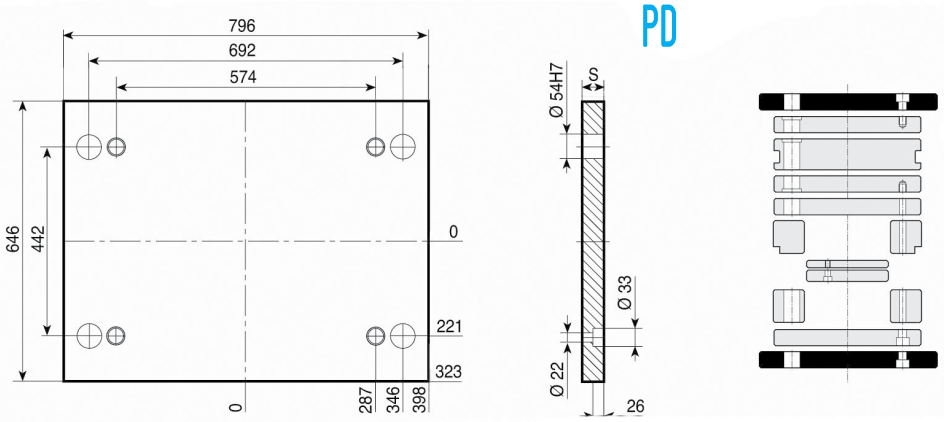

1.1730

S
46
56

D

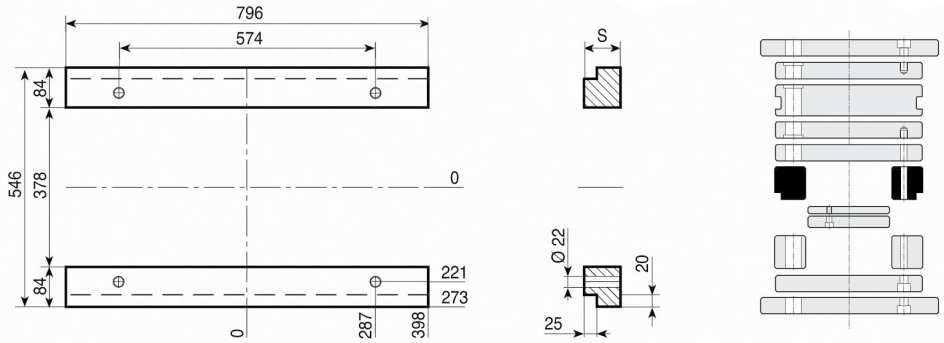

1.1730

S
96
116
136
156

546

D-H

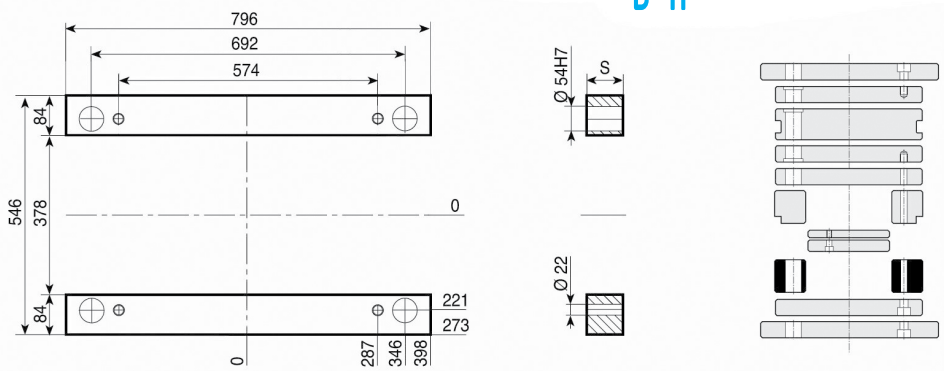

1.1730

S
96
116
136
156

TE-Z { TE-Z-S / TE-I

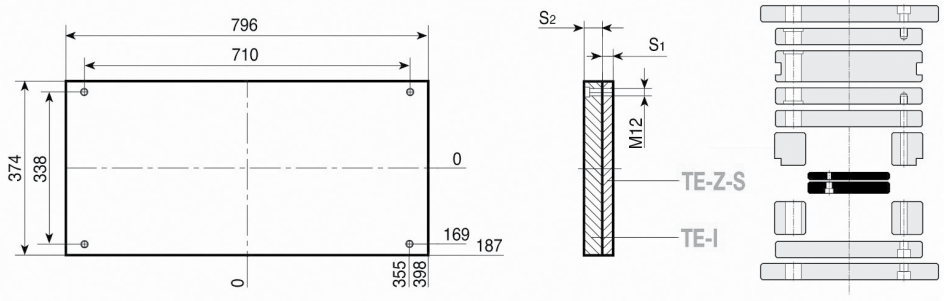

1.1730

S_1 - 27
S_2 - 36

Esempio di ordinativo *Order example* *Bestellbeispiel*	articolo *article* *Artikel*	serie *series* *Serie*	spessore *thickness* *Dicke*	materiale *material* *Material*
	D-H	546x796	96	1.1730

Altri materiali sono disponibili a richiesta (1.2085 - 1.2714 - alluminio...)
Other materials available on request (1.2085 - 1.2714 - aluminium...)
Andere Materialien auf Anfrage verfügbar (1.2085 - 1.2714 - Aluminium...)

PSXE

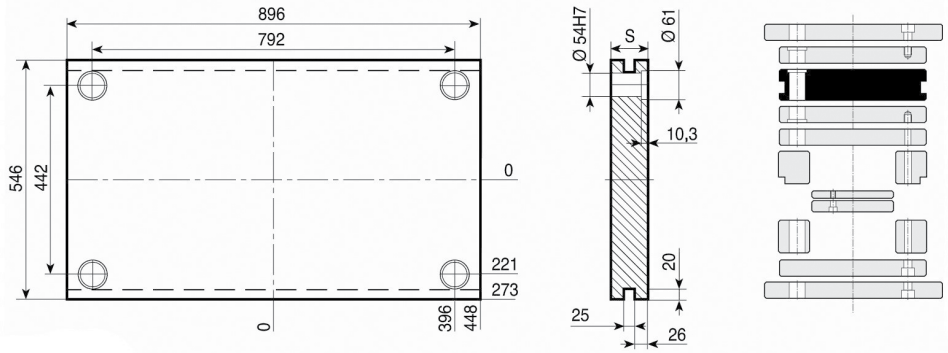

1.1730	TOOLOX 33	1.2311 1.2738
S	**S**	**S**
56	56	136
76	76	156
96	96	196
116	116	
136		
156		
196		

PI-Z

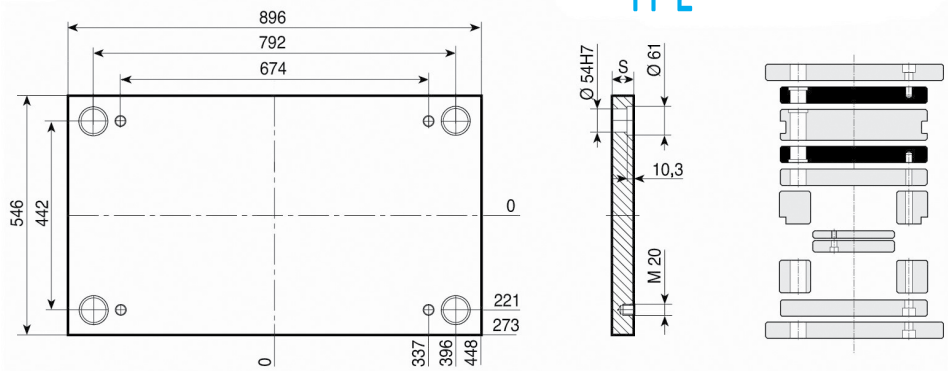

1.1730	TOOLOX 33	1.2311 1.2738
S	**S**	**S**
56	56	136
76	76	156
96	96	196
116	116	
136		
156		
196		

PX-Z

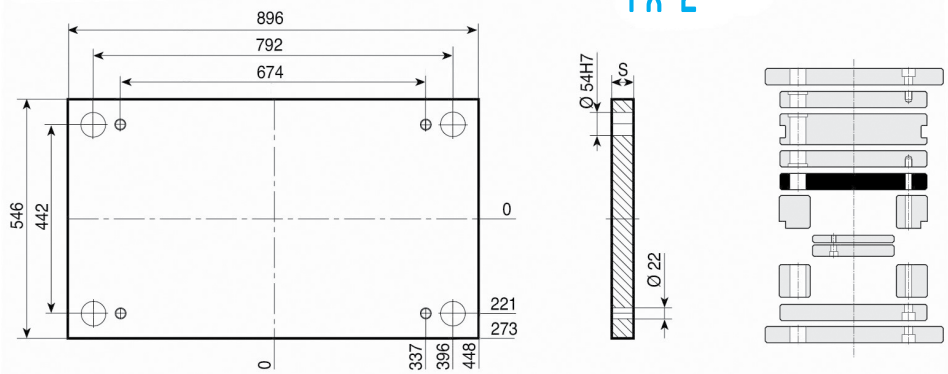

1.1730
S
46
56
76

PF

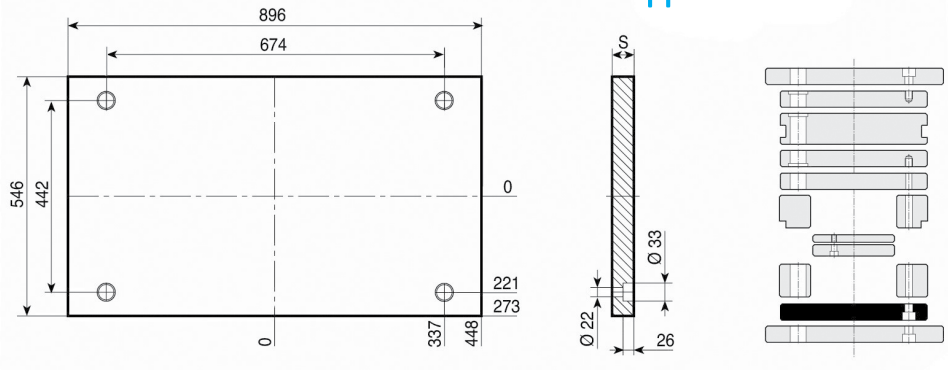

1.1730
S
56

Esempio di ordinativo ***Order example*** ***Bestellbeispiel***	articolo *article* *Artikel*	serie *series* *Serie*	spessore *thickness* *Dicke*	materiale *material* *Material*
	PSXE	546 x 896	76	1.1730

Altri materiali sono disponibili a richiesta (1.2085 - 1.2714 - alluminio...)
Other materials available on request (1.2085 - 1.2714 - aluminium...)
Andere Materialien auf Anfrage verfügbar (1.2085 - 1.2714 - Aluminium...)

PD

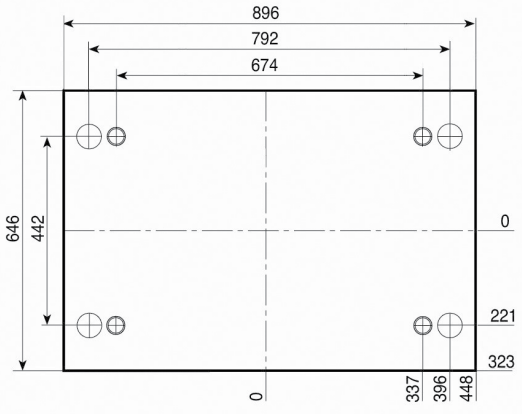

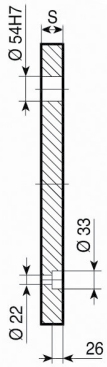

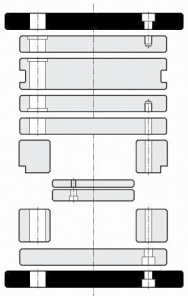

1.1730

S
56

D

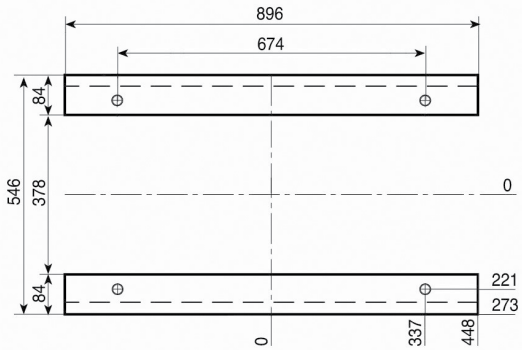



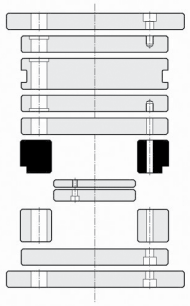

1.1730

S
96
116
136
156

D-H

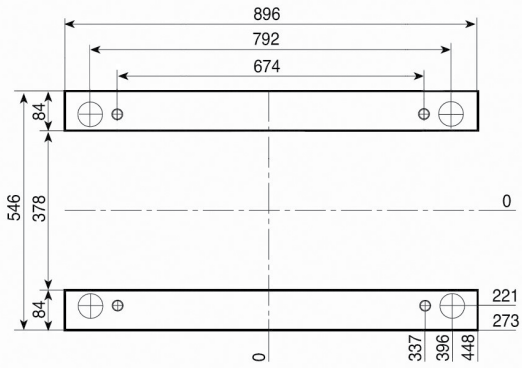



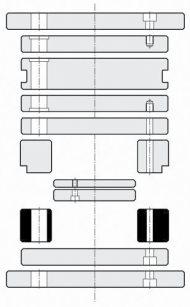

1.1730

S
96
116
136
156

TE-Z { TE-Z-S / TE-I

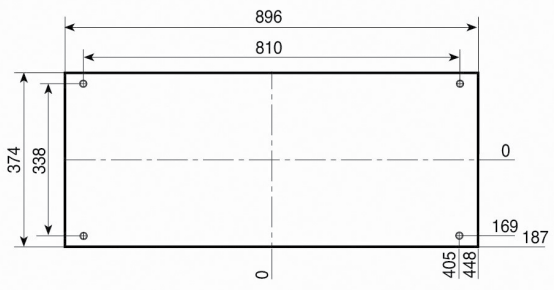

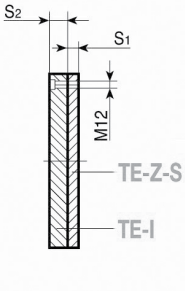

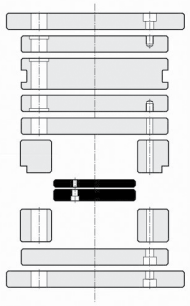

1.1730

S1 - 27
S2 - 36

546

Esempio di ordinativo ***Order example*** **Bestellbeispiel**	articolo *article* *Artikel*	serie *series* *Serie*	spessore *thickness* *Dicke*	materiale *material* *Material*
	D-H	546 x 896	96	1.1730

Altri materiali sono disponibili a richiesta (1.2085 - 1.2714 - alluminio...)
Other materials available on request (1.2085 - 1.2714 - aluminium...)
Andere Materialien auf Anfrage verfügbar (1.2085 - 1.2714 - Aluminium...)

PSXE

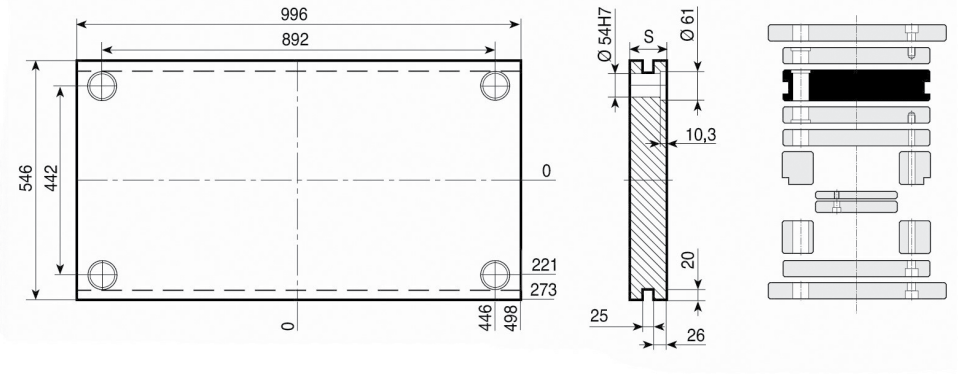

1.1730	TOOLOX 33	1.2311 1.2738
S	**S**	**S**
56	56	136
76	76	156
96	96	196
116	116	
136		
156		
196		

PI-Z

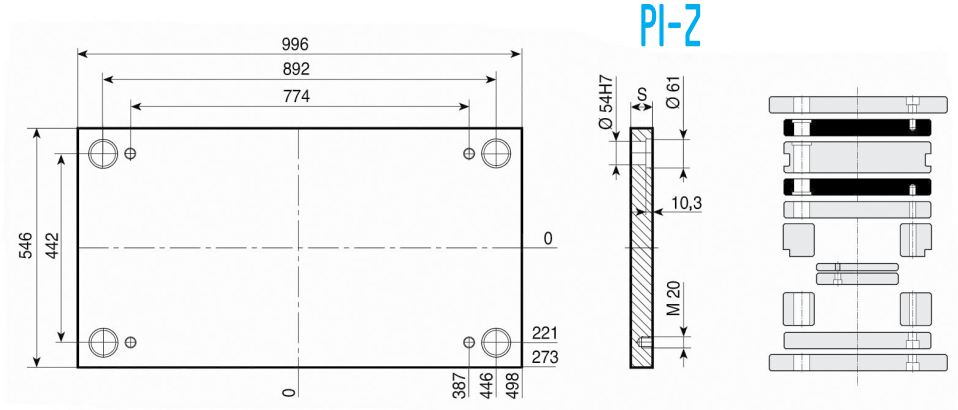

1.1730	TOOLOX 33	1.2311 1.2738
S	**S**	**S**
56	56	136
76	76	156
96	96	196
116	116	
136		
156		
196		

PX-Z

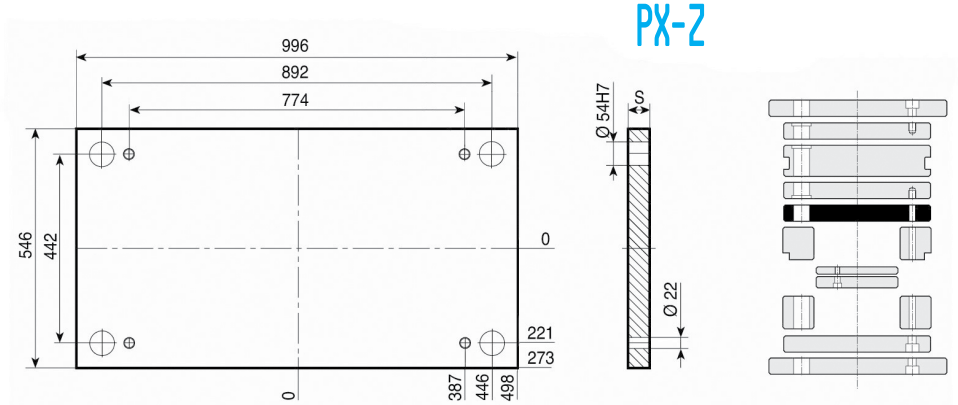

1.1730
S
46
56
76

PF

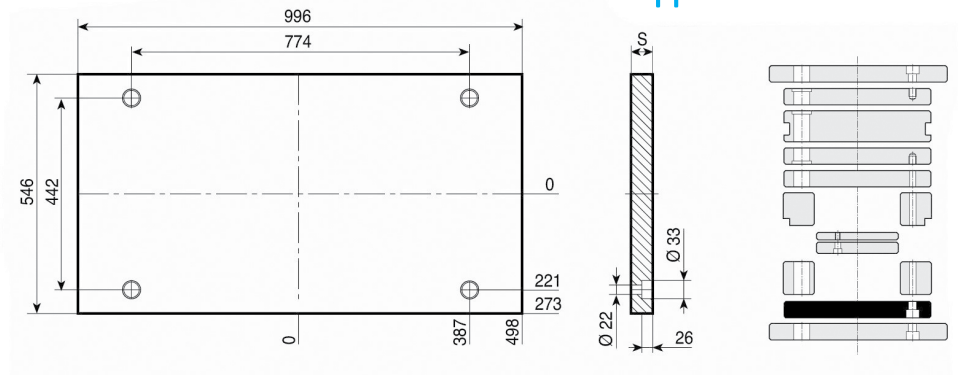

1.1730
S
56

Esempio di ordinativo ***Order example*** ***Bestellbeispiel***	articolo *article* *Artikel* PSXE	serie *series* *Serie* 546 x 996	spessore *thickness* *Dicke* 76	materiale *material* *Material* 1.1730

Altri materiali sono disponibili a richiesta (1.2085 - 1.2714 - alluminio...)
Other materials available on request (1.2085 - 1.2714 - aluminium...)
Andere Materialien auf Anfrage verfügbar (1.2085 - 1.2714 - Aluminium...)

PD

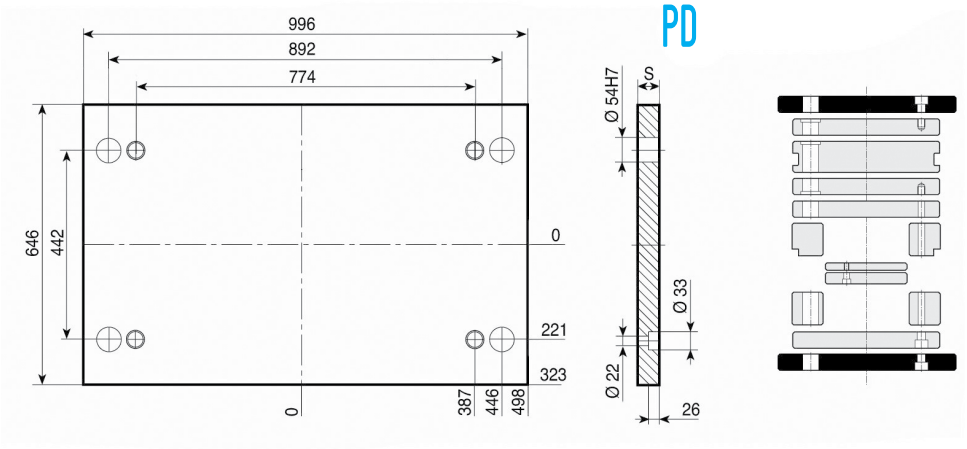

1.1730

S
56

D

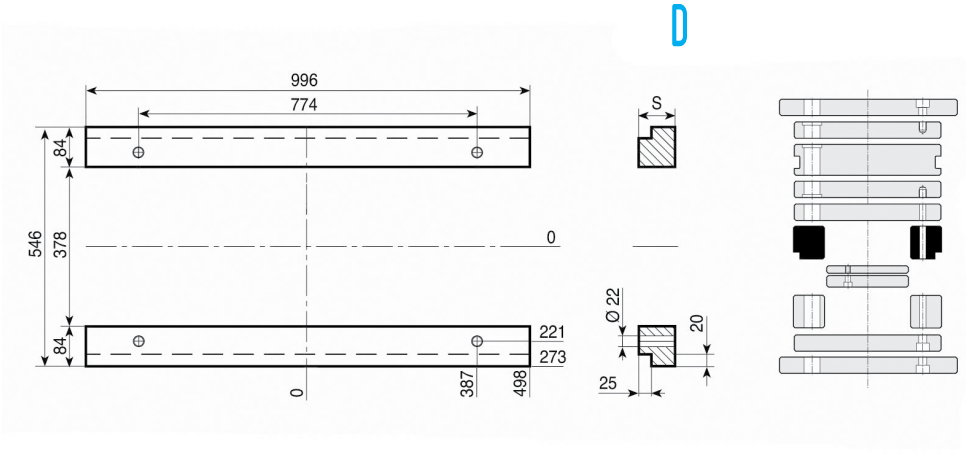

1.1730

S
96
116
136
156

546

D-H

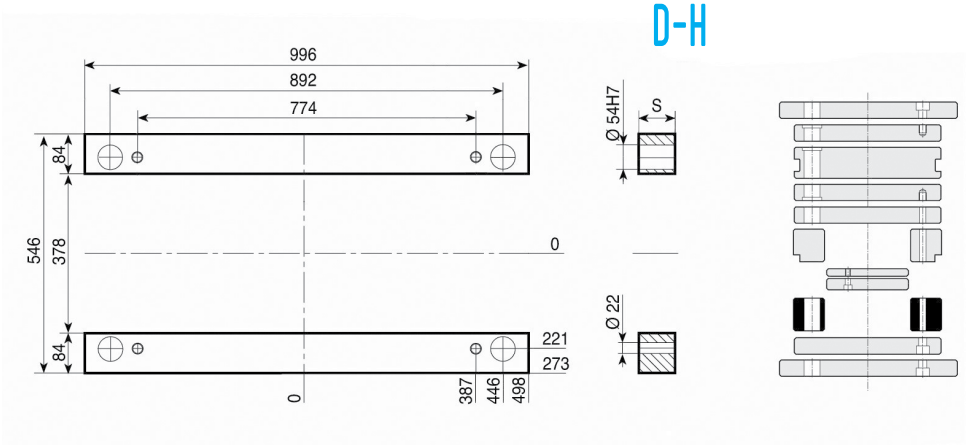

1.1730

S
96
116
136
156

TE-Z { TE-Z-S / TE-I

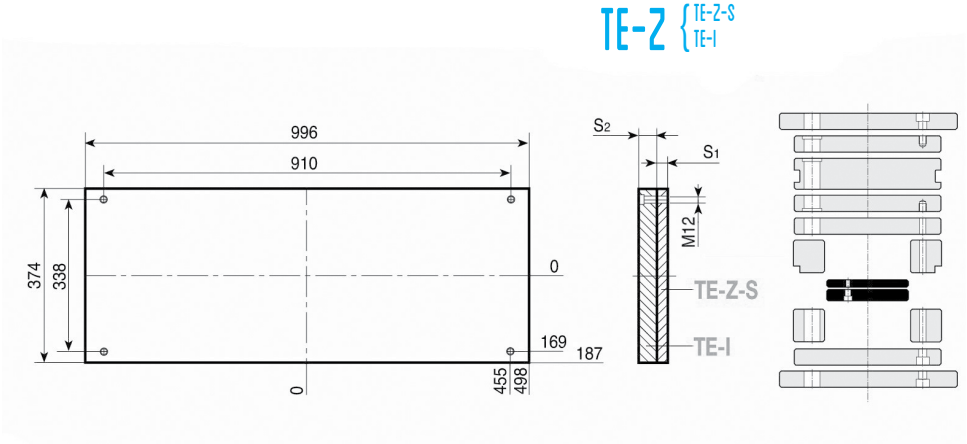

1.1730

S1 - 27
S2 - 36

Esempio di ordinativo *Order example* *Bestellbeispiel*	articolo *article* *Artikel*	serie *series* *Serie*	spessore *thickness* *Dicke*	materiale *material* *Material*
	D-H	546 x 996	96	1.1730

Altri materiali sono disponibili a richiesta (1.2085 - 1.2714 - alluminio...)
Other materials available on request (1.2085 - 1.2714 - aluminium...)
Andere Materialien auf Anfrage verfügbar (1.2085 - 1.2714 - Aluminium...)

PSXE

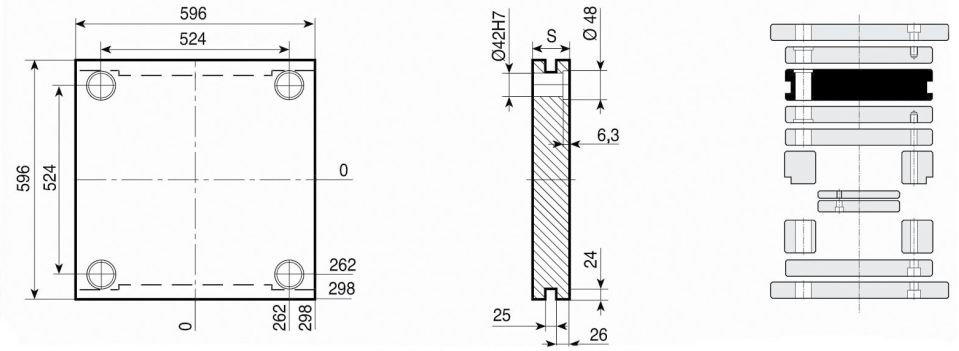

1.1730	TOOLOX 33	1.2311 1.2738
S	**S**	**S**
76	76	136
86	86	156
96	96	
116	116	
136		
156		

PI-Z

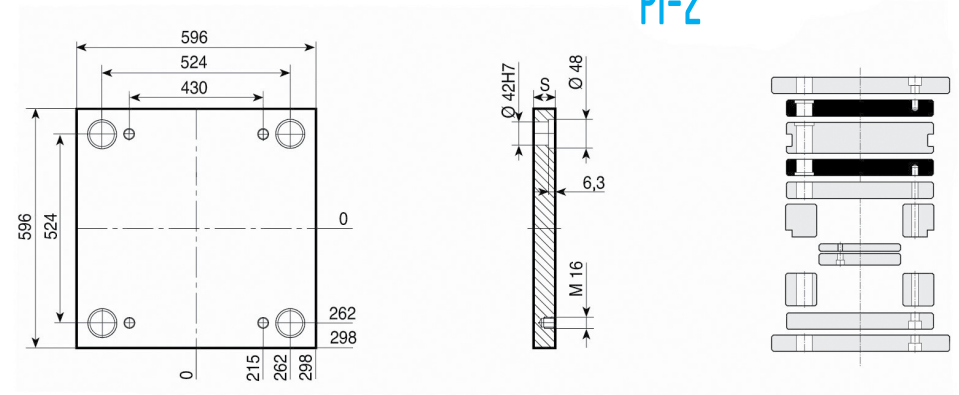

1.1730	TOOLOX 33	1.2311 1.2738
S	**S**	**S**
76	76	136
86	86	156
96	96	
116	116	
136		
156		

PX-Z

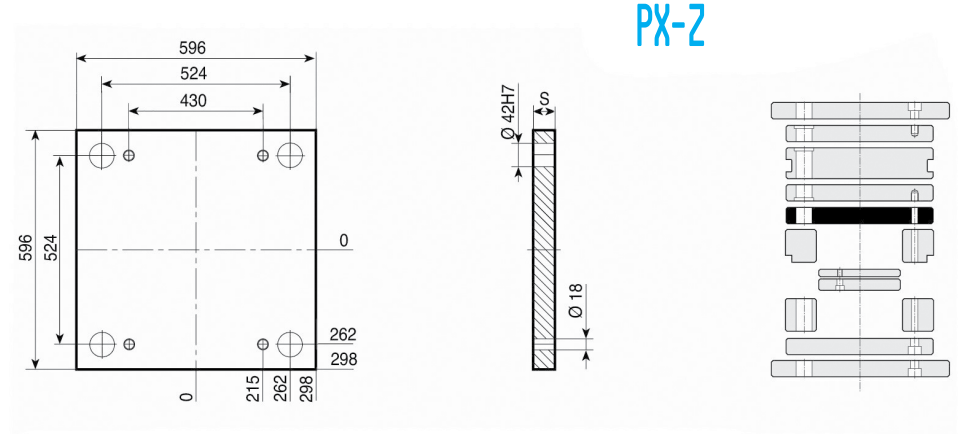

1.1730
S
46
56

PF

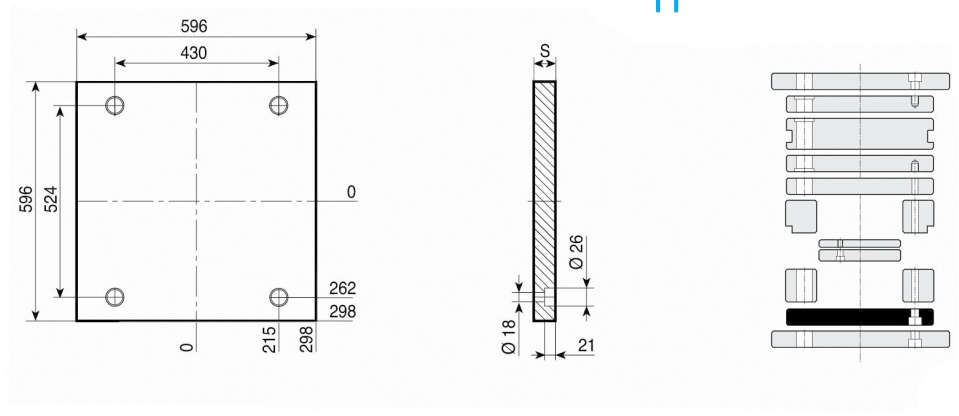

1.1730
S
46
56

Esempio di ordinativo ***Order example*** ***Bestellbeispiel***	articolo *article* *Artikel*	serie *series* *Serie*	spessore *thickness* *Dicke*	materiale *material* *Material*
	PSXE	596 x 596	76	1.1730

Altri materiali sono disponibili a richiesta (1.2085 - 1.2714 - alluminio...)
Other materials available on request (1.2085 - 1.2714 - aluminium...)
Andere Materialien auf Anfrage verfügbar (1.2085 - 1.2714 - Aluminium...)

PD

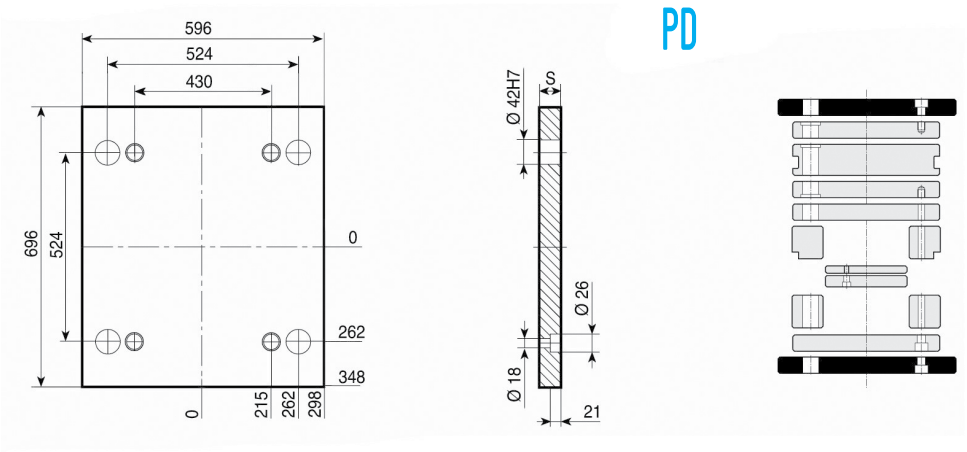

1.1730

S
46
56

D

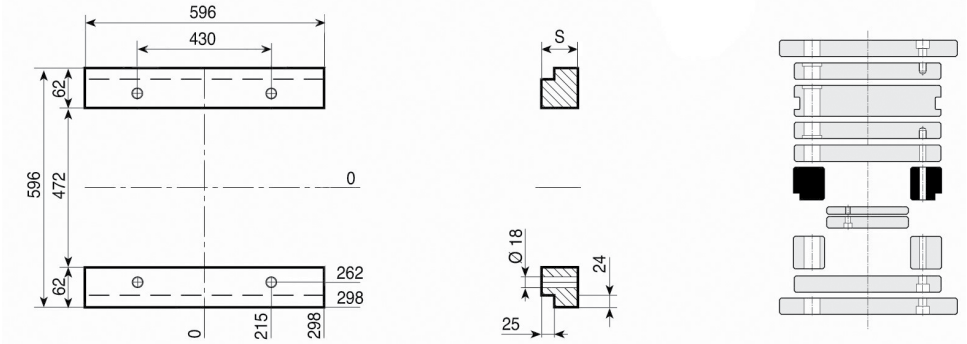

1.1730

S
76
86
96
116
136

D-H

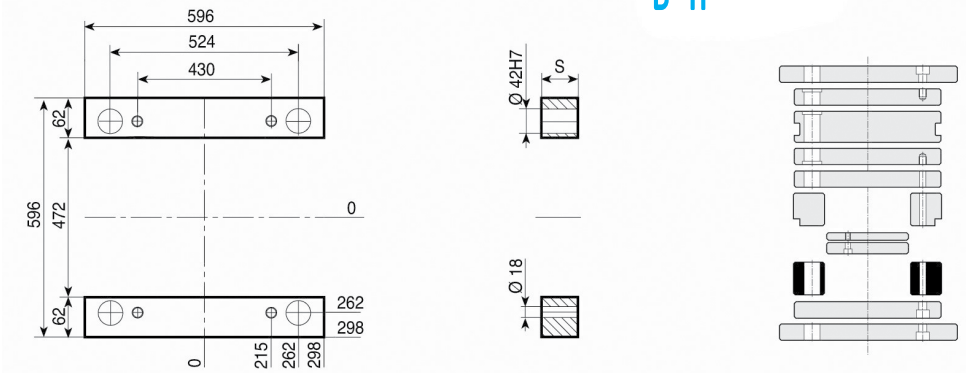

1.1730

S
76
86
96
116
136

TE-Z { TE-Z-S / TE-I

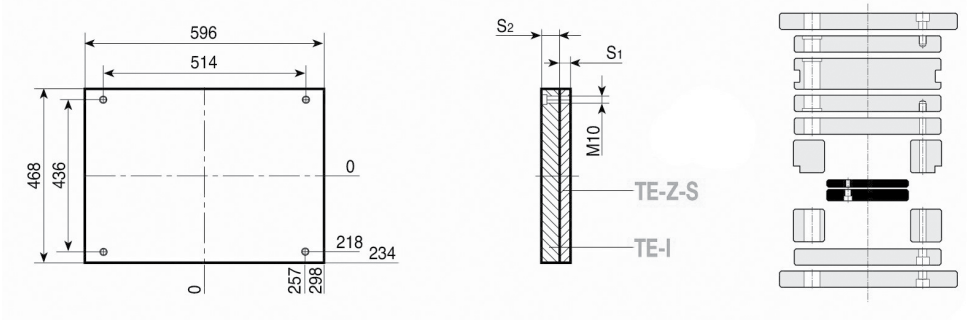

1.1730

S1 - 27
S2 - 36

596

Esempio di ordinativo *Order example* *Bestellbeispiel*	articolo *article* *Artikel*	serie *series* *Serie*	spessore *thickness* *Dicke*	materiale *material* *Material*
	D-H	596 x 596	96	1.1730

Altri materiali sono disponibili a richiesta (1.2085 - 1.2714 - alluminio...)
Other materials available on request (1.2085 - 1.2714 - aluminium...)
Andere Materialien auf Anfrage verfügbar (1.2085 - 1.2714 - Aluminium...)

PSXE

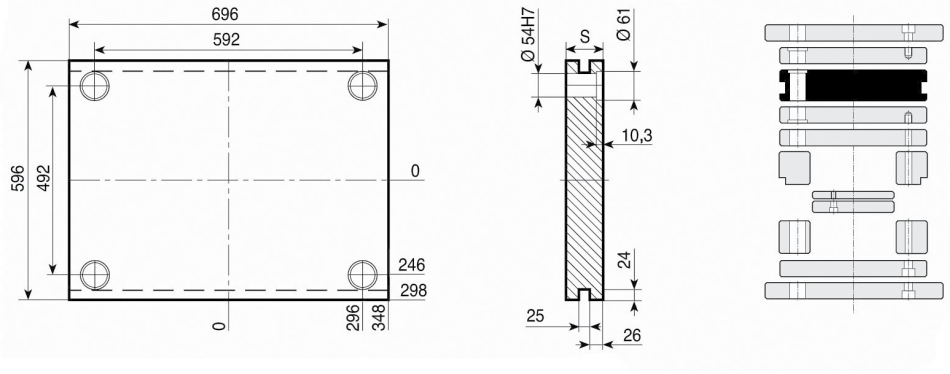

1.1730	TOOLOX 33	1.2311 1.2738
S	**S**	**S**
76	76	136
86	86	156
96	96	196
116	116	
136		
156		
196		

PI-Z

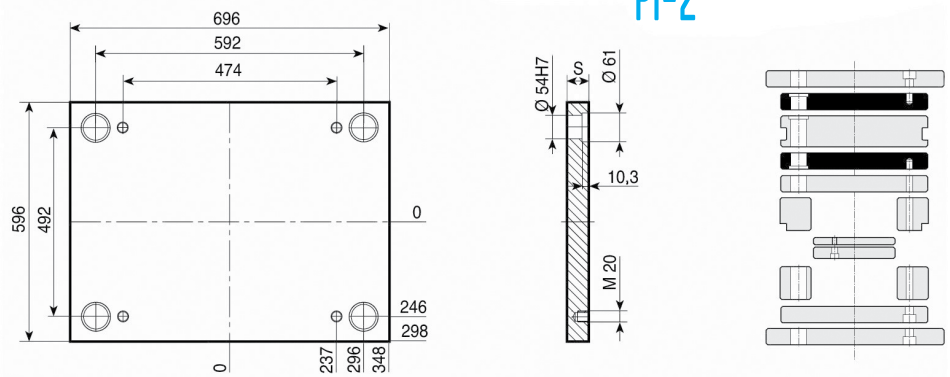

1.1730	TOOLOX 33	1.2311 1.2738
S	**S**	**S**
76	76	136
86	86	156
96	96	196
116	116	
136		
156		
196		

PX-Z

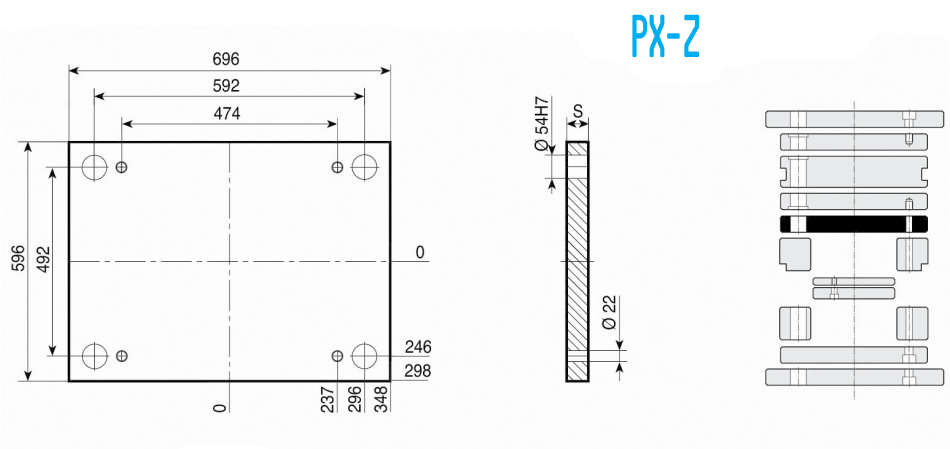

1.1730
S
46
56
76

PF

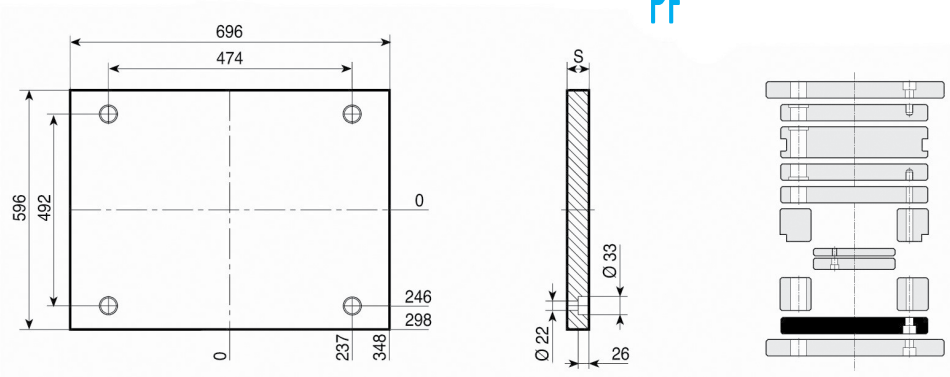

1.1730
S
46
56

Esempio di ordinativo *Order example* *Bestellbeispiel*	articolo *article* *Artikel*	serie *series* *Serie*	spessore *thickness* *Dicke*	materiale *material* *Material*
	PSXE	596 x 696	76	1.1730

Altri materiali sono disponibili a richiesta (1.2085 - 1.2714 - alluminio...)
Other materials available on request (1.2085 - 1.2714 - aluminium...)
Andere Materialien auf Anfrage verfügbar (1.2085 - 1.2714 - Aluminium...)

PD

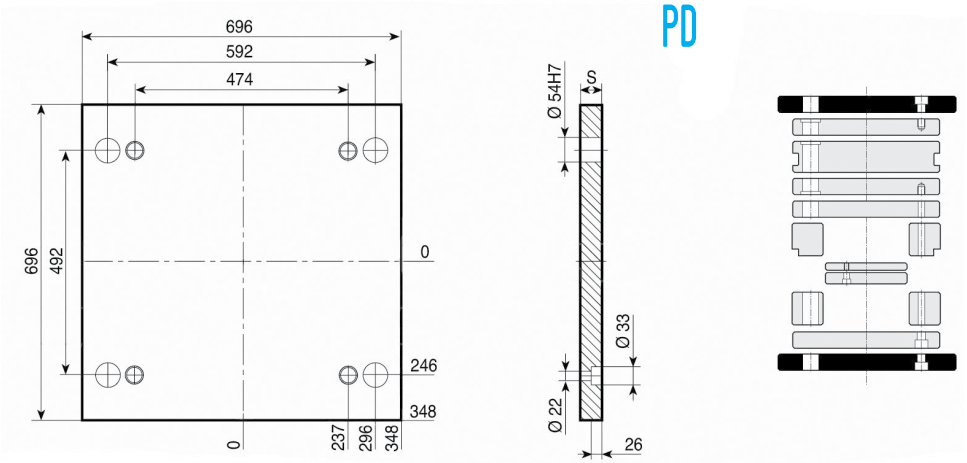

1.1730

S
46
56

D

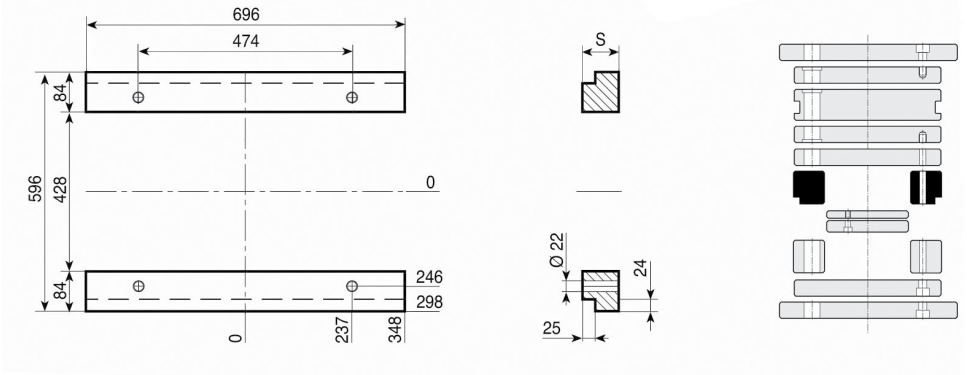

1.1730

S
76
86
96
116
136

D-H

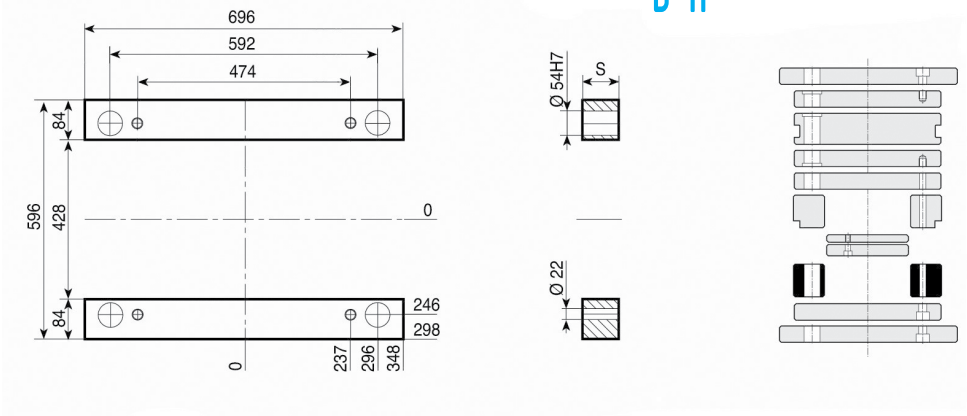

1.1730

S
76
86
96
116
136

TE-Z { TE-Z-S / TE-I

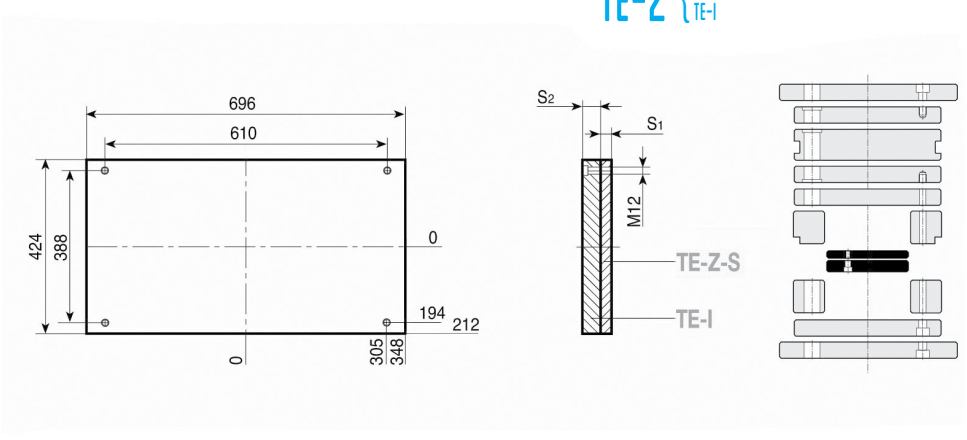

1.1730

S1 - 27
S2 - 36

596

Esempio di ordinativo ***Order example*** **Bestellbeispiel**	articolo *article* Artikel	serie *series* Serie	spessore *thickness* Dicke	materiale *material* Material
	D-H	596 x 696	96	1.1730

Altri materiali sono disponibili a richiesta (1.2085 - 1.2714 - alluminio...)
Other materials available on request (1.2085 - 1.2714 - aluminium...)
Andere Materialien auf Anfrage verfügbar (1.2085 - 1.2714 - Aluminium...)

PSXE

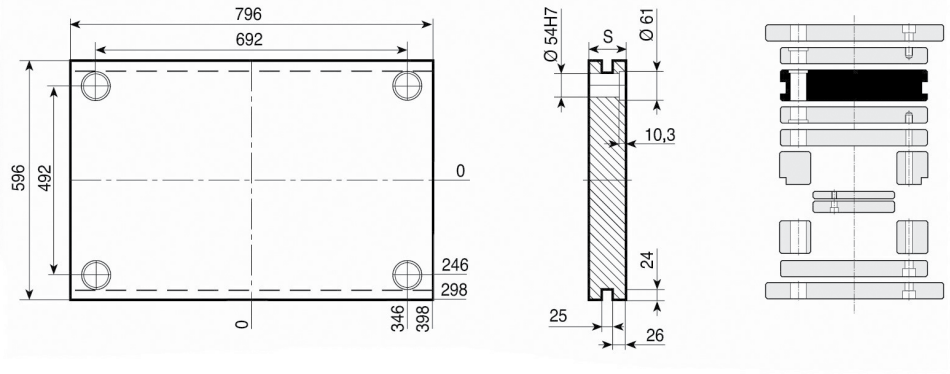

1.1730	TOOLOX 33	1.2311 1.2738
S	**S**	**S**
76	76	136
86	86	156
96	96	196
116	116	
136		
156		
196		

PI-Z

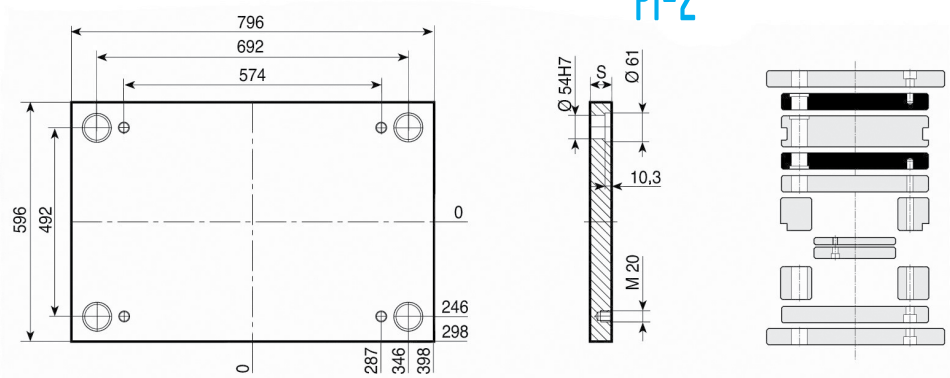

1.1730	TOOLOX 33	1.2311 1.2738
S	**S**	**S**
76	76	136
86	86	156
96	96	196
116	116	
136		
156		
196		

PX-Z

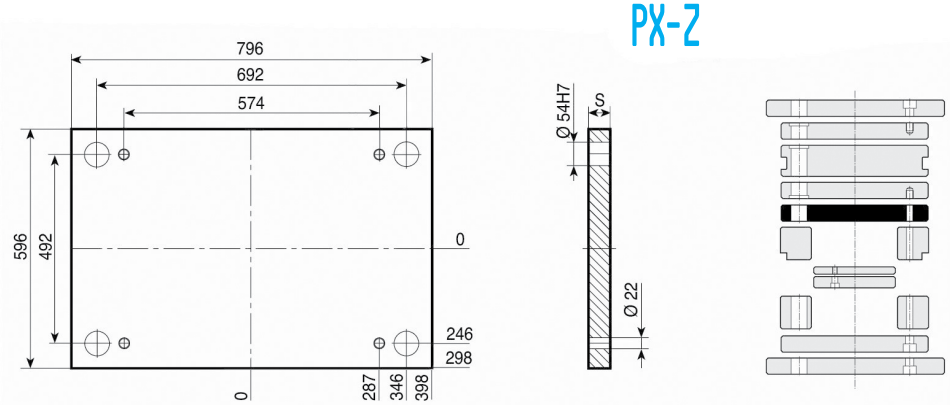

1.1730
S
46
56
76

PF

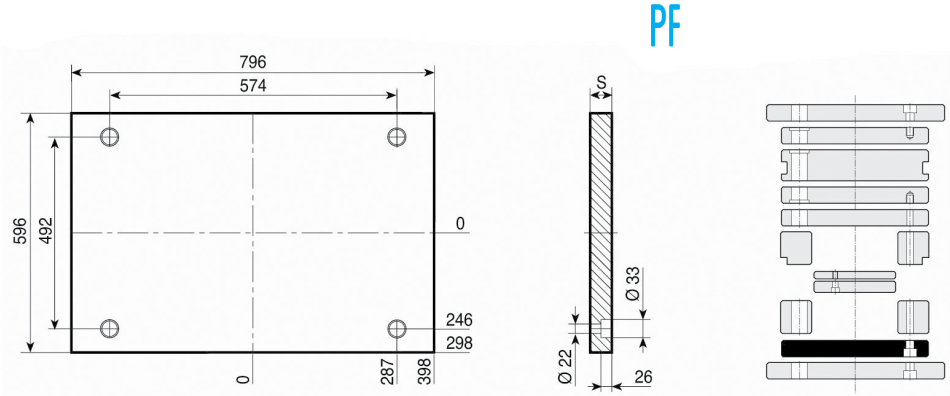

1.1730
S
46
56

Esempio di ordinativo ***Order example*** ***Bestellbeispiel***	articolo *article* *Artikel*	serie *series* *Serie*	spessore *thickness* *Dicke*	materiale *material* *Material*
	PSXE	596 x 796	76	1.1730

Altri materiali sono disponibili a richiesta (1.2085 - 1.2714 - alluminio...)
Other materials available on request (1.2085 - 1.2714 - aluminium...)
Andere Materialien auf Anfrage verfügbar (1.2085 - 1.2714 - Aluminium...)

PD

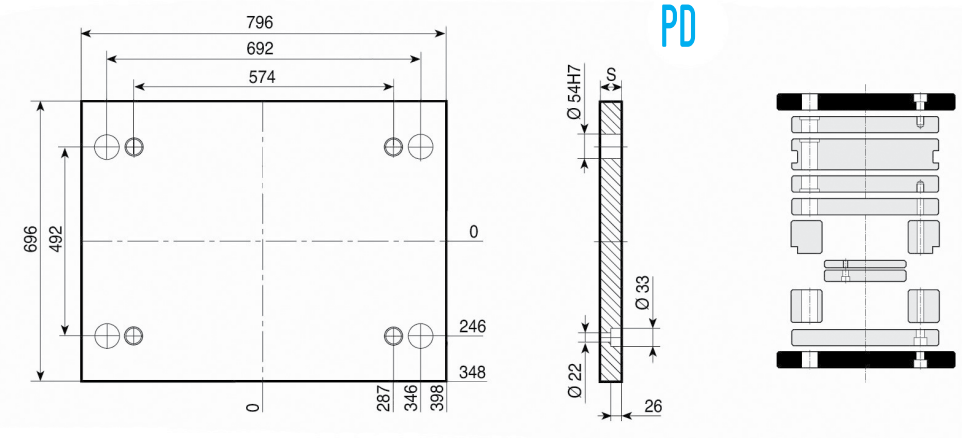

1.1730

S
46
56

D

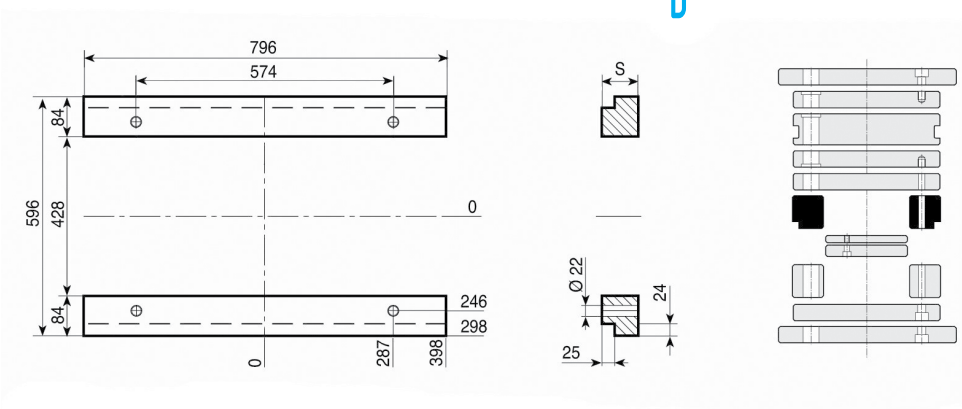

1.1730

S
76
86
96
116
136

D-H

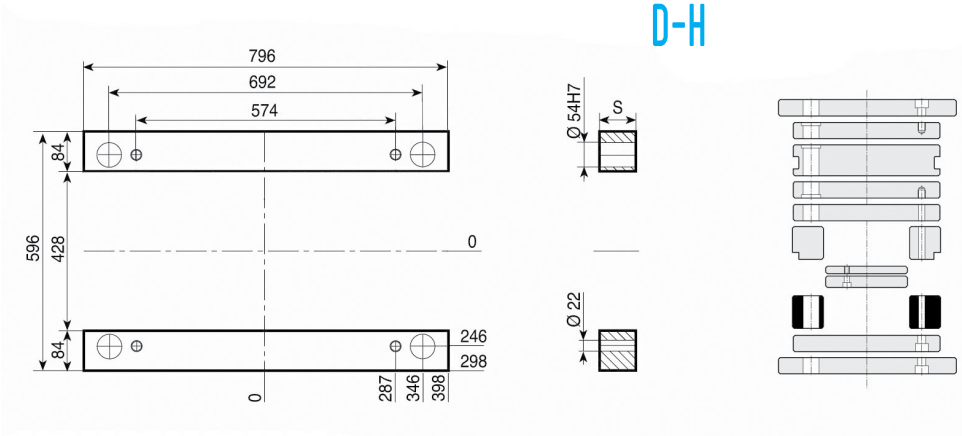

1.1730

S
76
86
96
116
136

TE-Z {TE-Z-S / TE-I

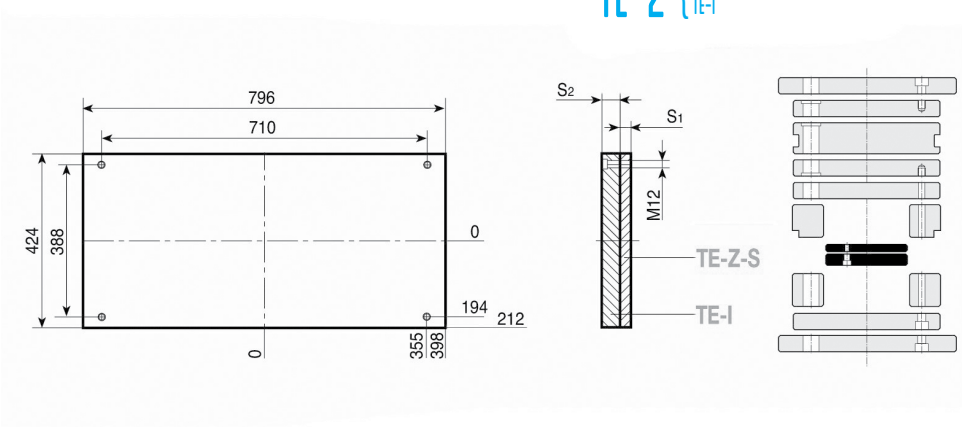

1.1730

S1 - 27
S2 - 36

Esempio di ordinativo *Order example* *Bestellbeispiel*	articolo *article* *Artikel*	serie *series* *Serie*	spessore *thickness* *Dicke*	materiale *material* *Material*
	D-H	596 x 796	96	1.1730

Altri materiali sono disponibili a richiesta (1.2085 - 1.2714 - alluminio...)
Other materials available on request (1.2085 - 1.2714 - aluminium...)
Andere Materialien auf Anfrage verfügbar (1.2085 - 1.2714 - Aluminium...)

596

PSXE

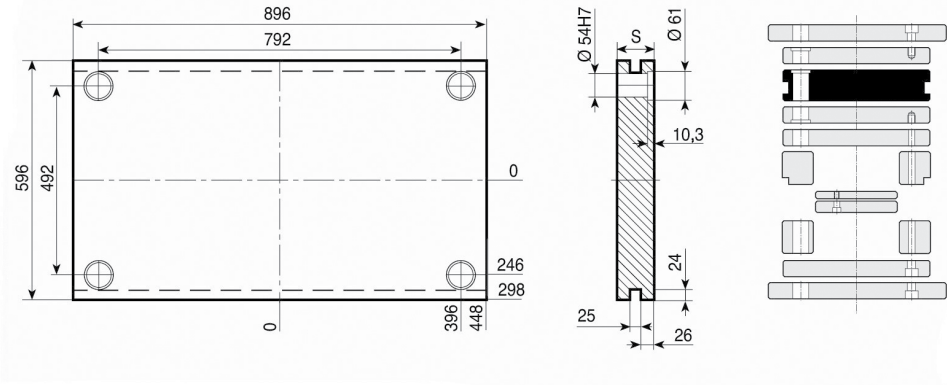

1.1730	TOOLOX 33	1.2311 1.2738
S	**S**	**S**
76	76	136
86	86	156
96	96	196
116	116	
136		
156		
196		

PI-Z

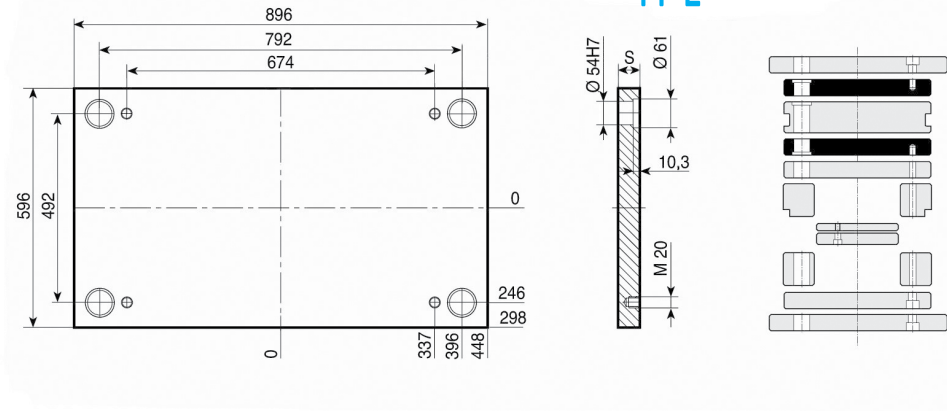

1.1730	TOOLOX 33	1.2311 1.2738
S	**S**	**S**
76	76	136
86	86	156
96	96	196
116	116	
136		
156		
196		

PX-Z

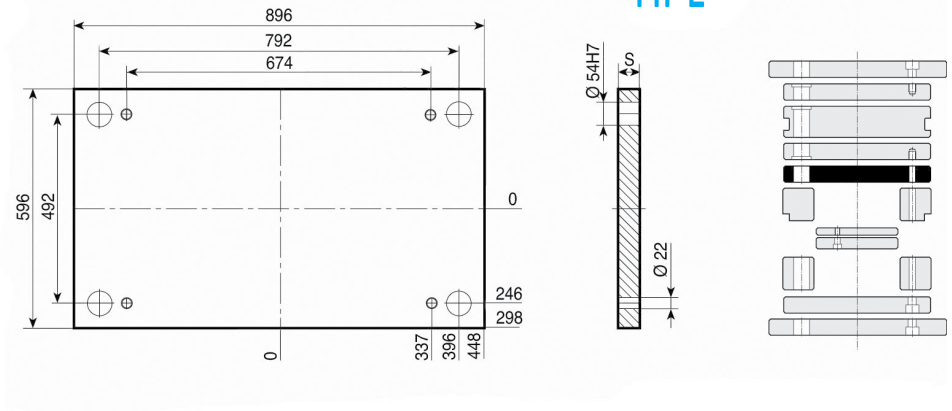

1.1730
S
46
56
76

PF

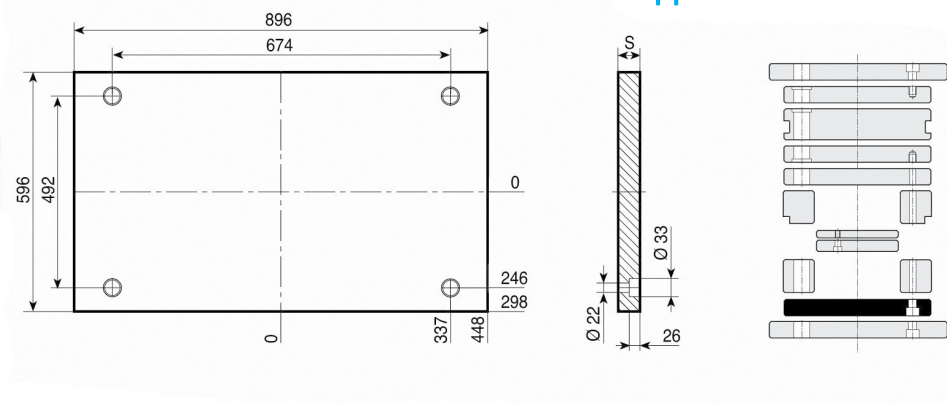

1.1730
S
46
56

Esempio di ordinativo ***Order example*** ***Bestellbeispiel***	articolo *article* *Artikel* PSXE	serie *series* *Serie* 596 x 896	spessore *thickness* *Dicke* 76	materiale *material* *Material* 1.1730

Altri materiali sono disponibili a richiesta (1.2085 - 1.2714 - alluminio...)
Other materials available on request (1.2085 - 1.2714 - aluminium...)
Andere Materialien auf Anfrage verfügbar (1.2085 - 1.2714 - Aluminium...)

PD

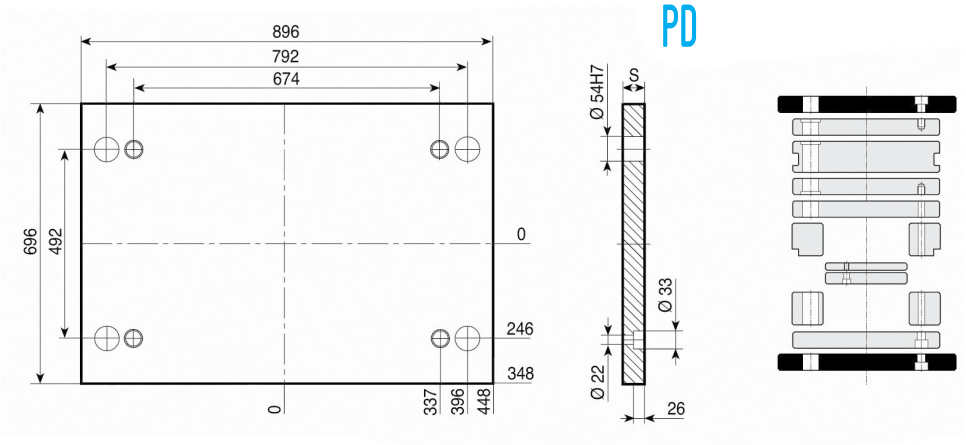

1.1730

S
46
56

D

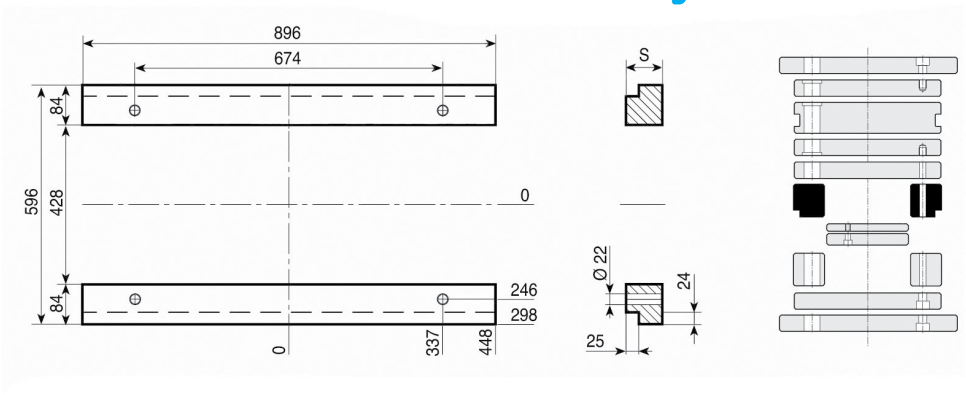

1.1730

S
76
86
96
116
136

D-H

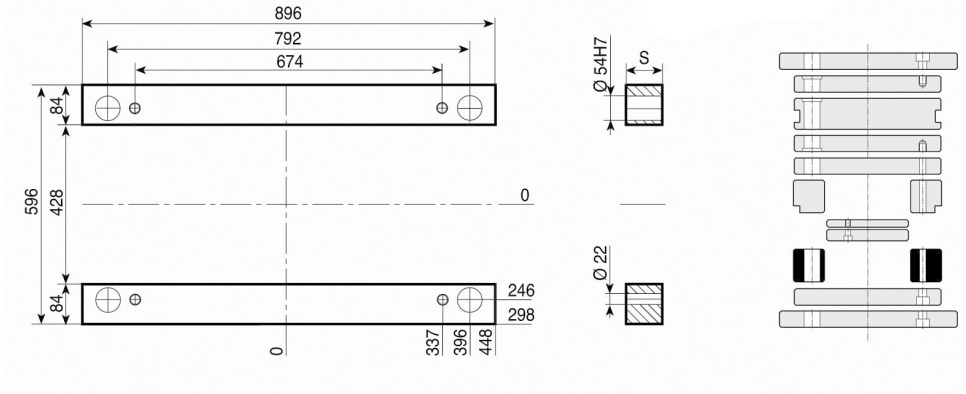

1.1730

S
76
86
96
116
136

TE-Z { TE-Z-S / TE-I

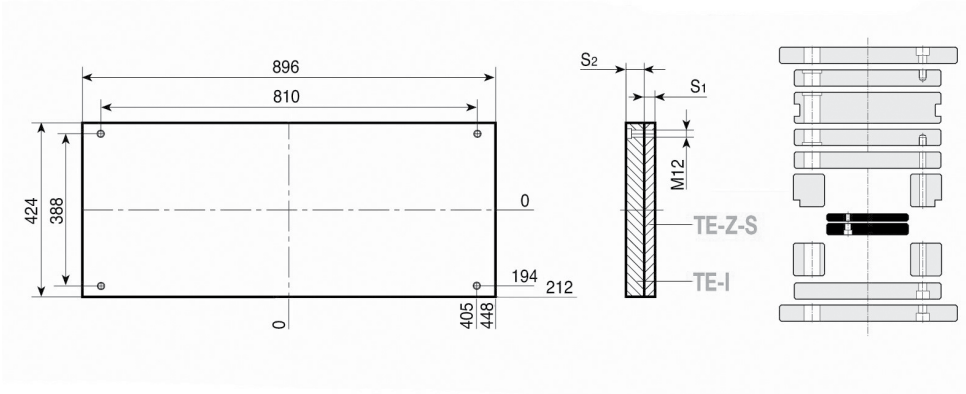

1.1730

S1 - 27
S2 - 36

596

Esempio di ordinativo ***Order example*** ***Bestellbeispiel***	articolo *article* *Artikel*	serie *series* *Serie*	spessore *thickness* *Dicke*	materiale *material* *Material*
	D-H	596 x 896	96	1.1730

Altri materiali sono disponibili a richiesta (1.2085 - 1.2714 - alluminio...)
Other materials available on request (1.2085 - 1.2714 - aluminium...)
Andere Materialien auf Anfrage verfügbar (1.2085 - 1.2714 - Aluminium...)

PSXE

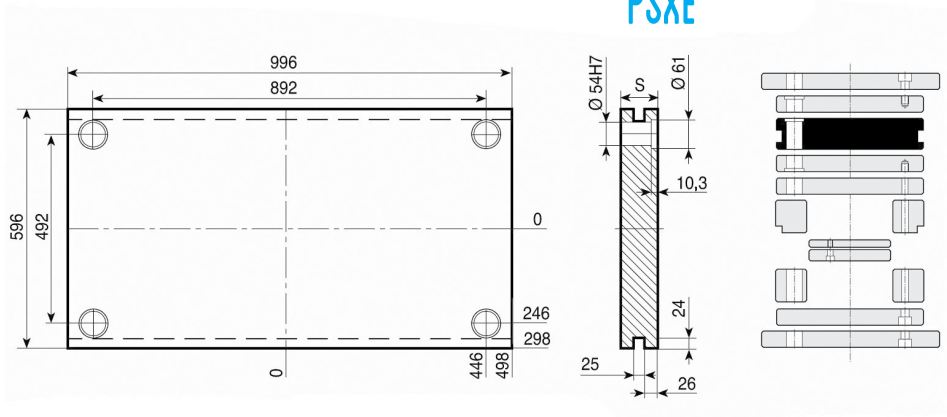

1.1730	TOOLOX 33	1.2311 1.2738
S	**S**	**S**
76	76	136
86	86	156
96	96	196
116	116	
136		
156		
196		

PI-Z

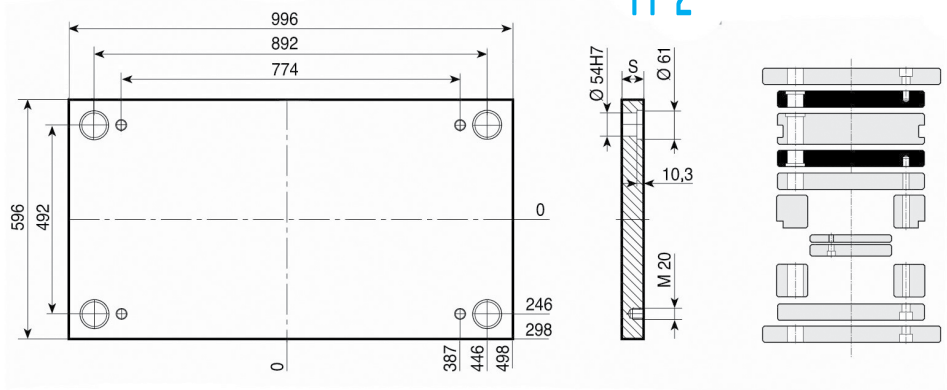

1.1730	TOOLOX 33	1.2311 1.2738
S	**S**	**S**
76	76	136
86	86	156
96	96	196
116	116	
136		
156		
196		

PX-Z

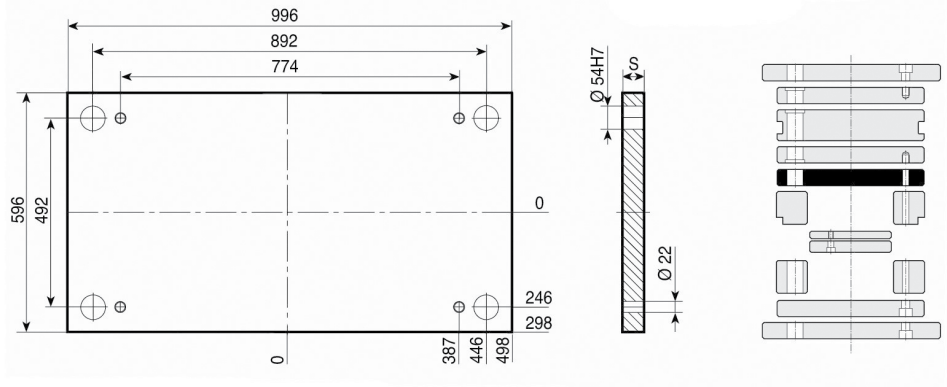

1.1730
S
46
56
76

PF

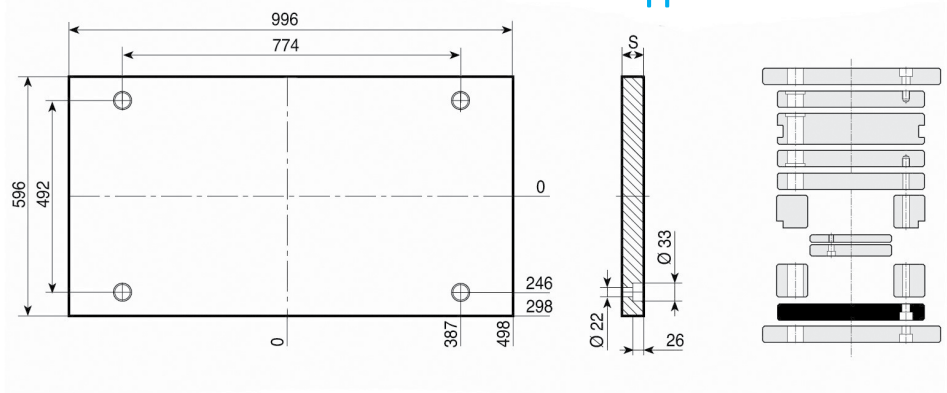

1.1730
S
46
56

Esempio di ordinativo *Order example* **Bestellbeispiel**	articolo *article* *Artikel*	serie *series* *Serie*	spessore *thickness* *Dicke*	materiale *material* *Material*
	PSXE	596 x 996	76	1.1730

Altri materiali sono disponibili a richiesta (1.2085 - 1.2714 - alluminio...)
Other materials available on request (1.2085 - 1.2714 - aluminium...)
Andere Materialien auf Anfrage verfügbar (1.2085 - 1.2714 - Aluminium...)

PD

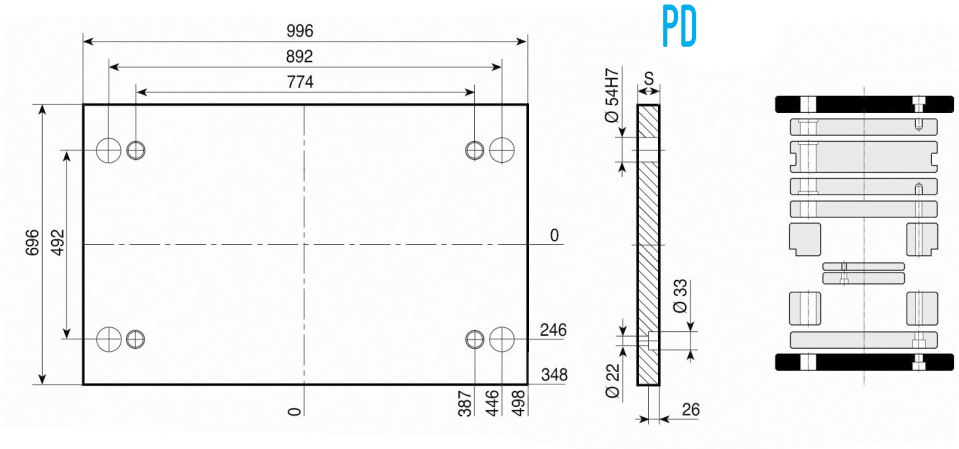

1.1730

S
46
56

D

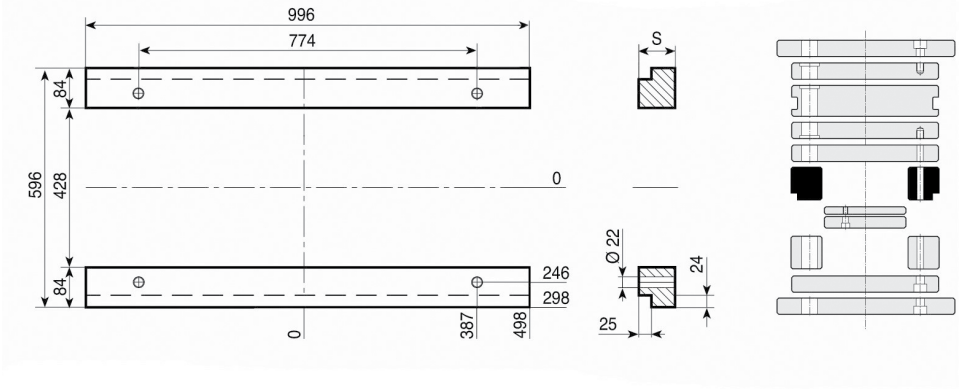

1.1730

S
76
86
96
116
136

D-H

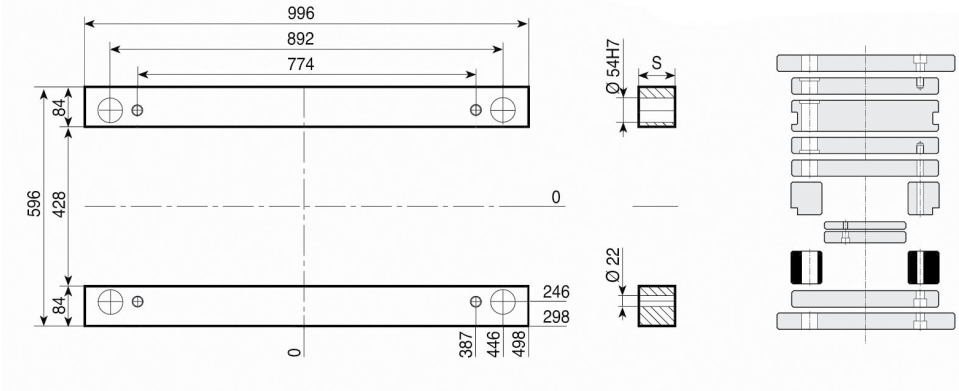

1.1730

S
76
86
96
116
136

TE-Z { TE-Z-S / TE-I

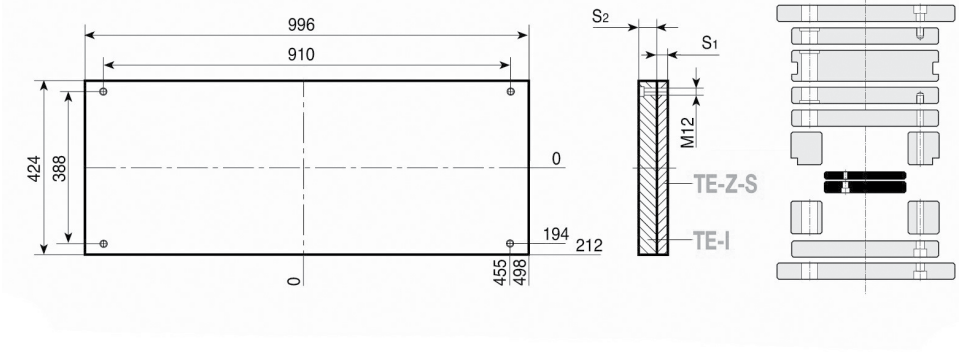

1.1730

S1 - 27
S2 - 36

596

Esempio di ordinativo ***Order example*** **Bestellbeispiel**	articolo *article* *Artikel*	serie *series* *Serie*	spessore *thickness* *Dicke*	materiale *material* *Material*
	D-H	596 x 996	96	1.1730

Altri materiali sono disponibili a richiesta (1.2085 - 1.2714 - alluminio...)
Other materials available on request (1.2085 - 1.2714 - aluminium...)
Andere Materialien auf Anfrage verfügbar (1.2085 - 1.2714 - Aluminium...)

PSXE

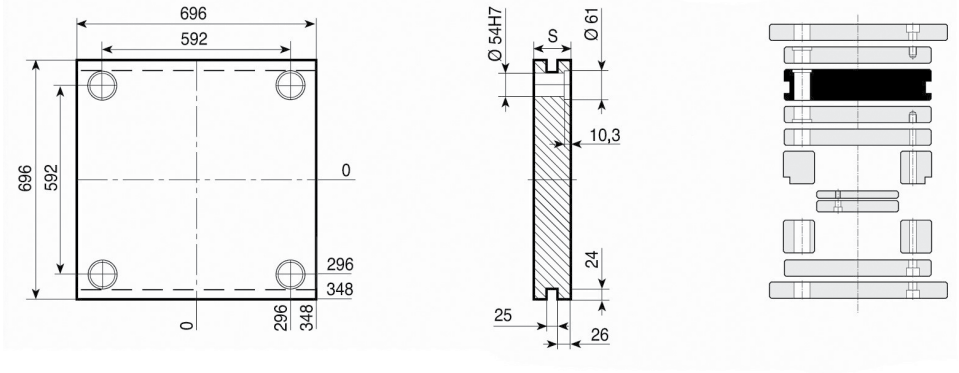

1.1730	TOOLOX 33	1.2311 1.2738
S	**S**	**S**
76	76	136
86	86	156
96	96	
116	116	
136		
156		

PI-Z

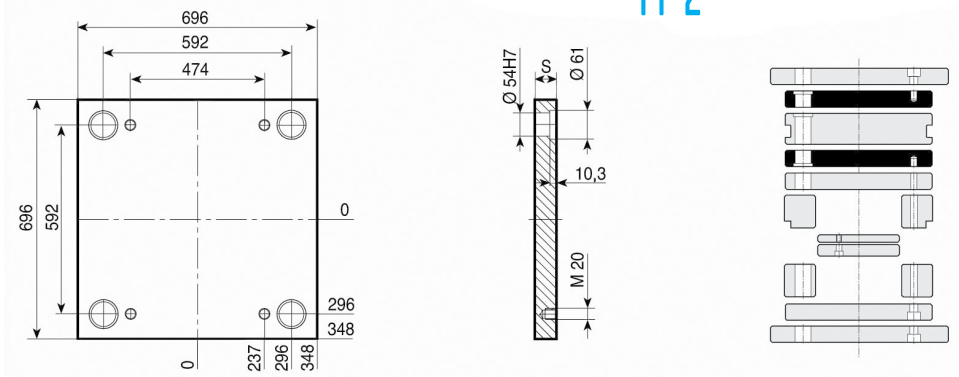

1.1730	TOOLOX 33	1.2311 1.2738
S	**S**	**S**
76	76	136
86	86	156
96	96	
116	116	
136		
156		

PX-Z

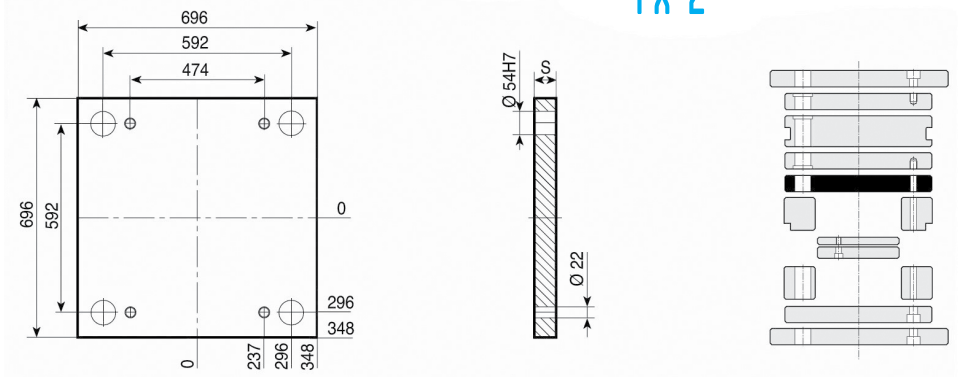

1.1730
S
46
56
76

PF

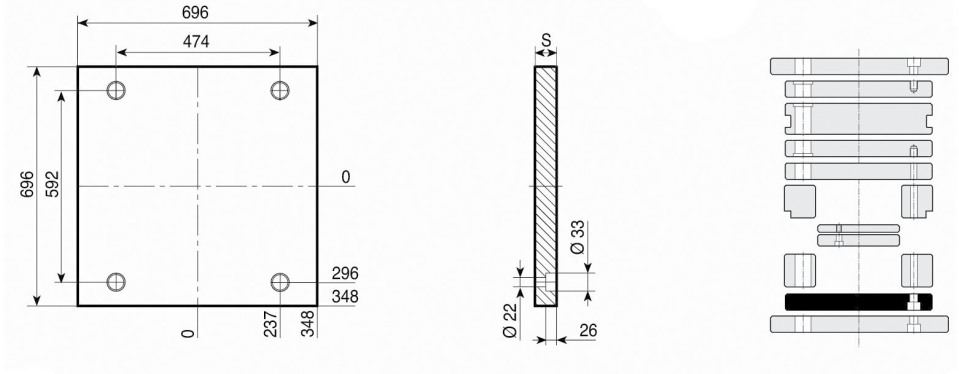

1.1730
S
76

Esempio di ordinativo ***Order example*** ***Bestellbeispiel***	articolo *article* *Artikel* PSXE	serie *series* *Serie* 696 x 696	spessore *thickness* *Dicke* 76	materiale *material* *Material* 1.1730

Altri materiali sono disponibili a richiesta (1.2085 - 1.2714 - alluminio...)
Other materials available on request (1.2085 - 1.2714 - aluminium...)
Andere Materialien auf Anfrage verfügbar (1.2085 - 1.2714 - Aluminium...)

PD

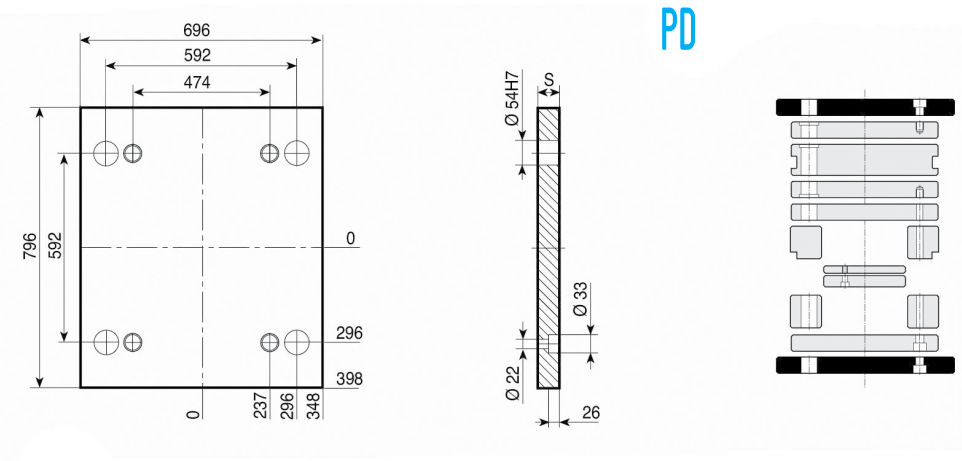

1.1730

S
76

D

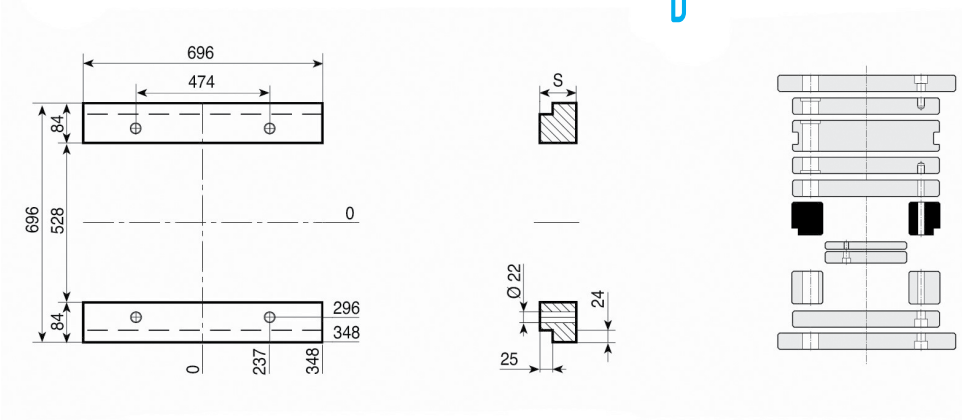

1.1730

S
76
86
96
116
136

D-H

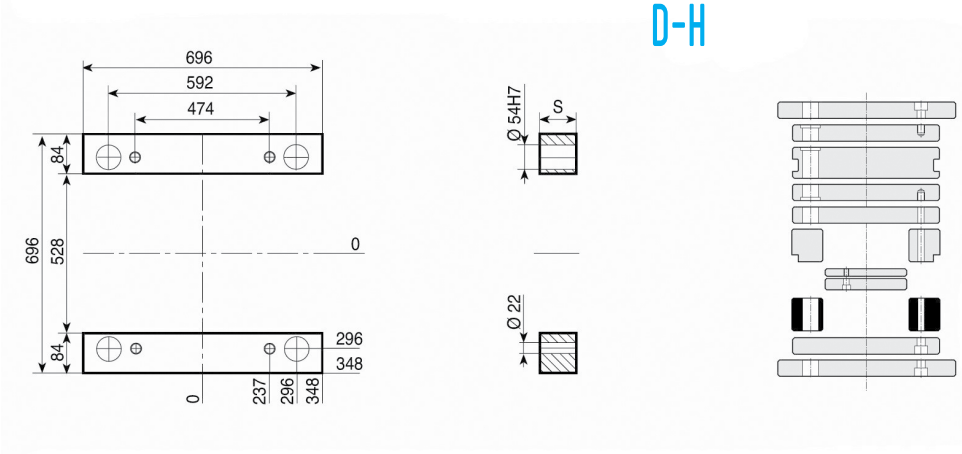

1.1730

S
76
86
96
116
136

TE-Z {TE-Z-S / TE-I

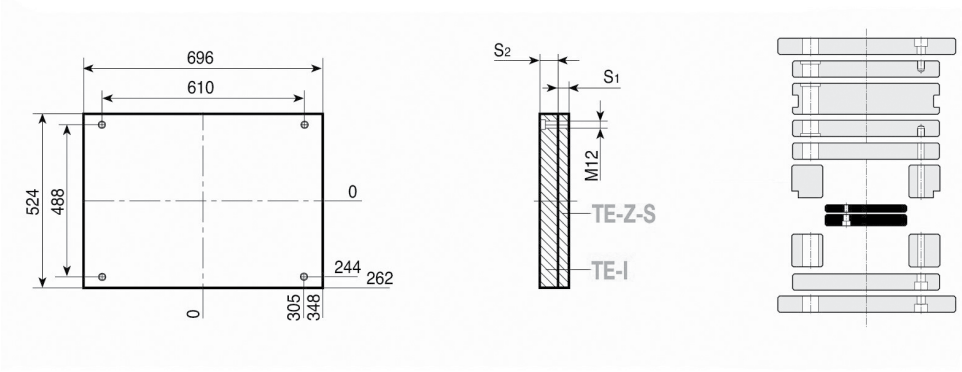

1.1730

S1 - 27
S2 - 36

Esempio di ordinativo *Order example* *Bestellbeispiel*	articolo *article* *Artikel*	serie *series* *Serie*	spessore *thickness* *Dicke*	materiale *material* *Material*
	D-H	696 x 696	96	1.1730

Altri materiali sono disponibili a richiesta (1.2085 - 1.2714 - alluminio...)
Other materials available on request (1.2085 - 1.2714 - aluminium...)
Andere Materialien auf Anfrage verfügbar (1.2085 - 1.2714 - Aluminium...)

696

PSXE

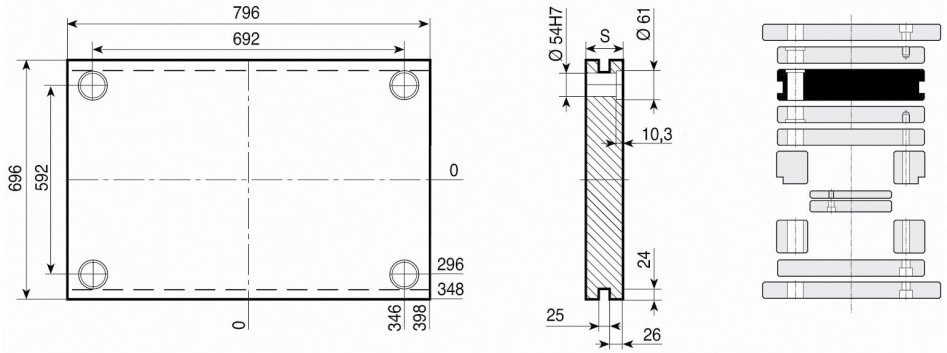

1.1730	TOOLOX 33	1.2311 1.2738
S	**S**	**S**
76	76	136
96	96	156
116	116	196
136		
156		
196		

PI-Z

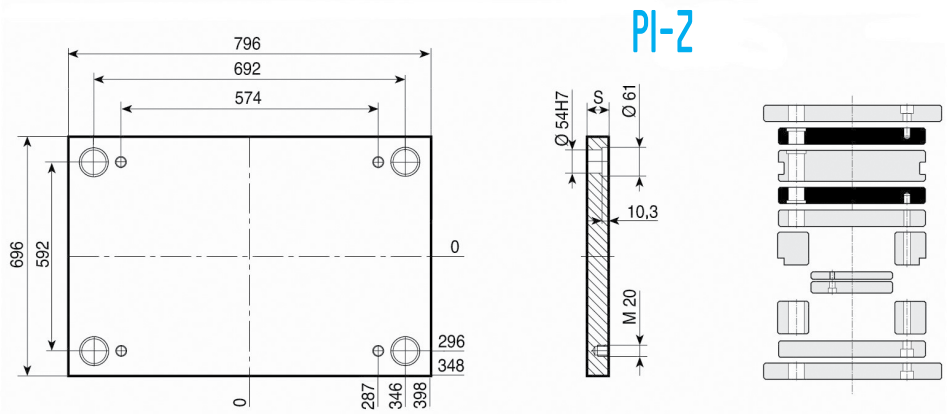

1.1730	TOOLOX 33	1.2311 1.2738
S	**S**	**S**
76	76	136
96	96	156
116	116	196
136		
156		
196		

PX-Z

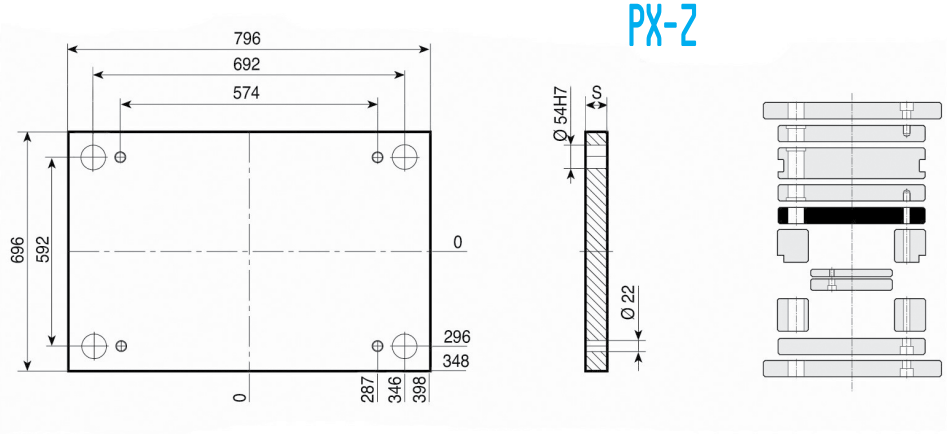

1.1730
S
46
56
76

PF

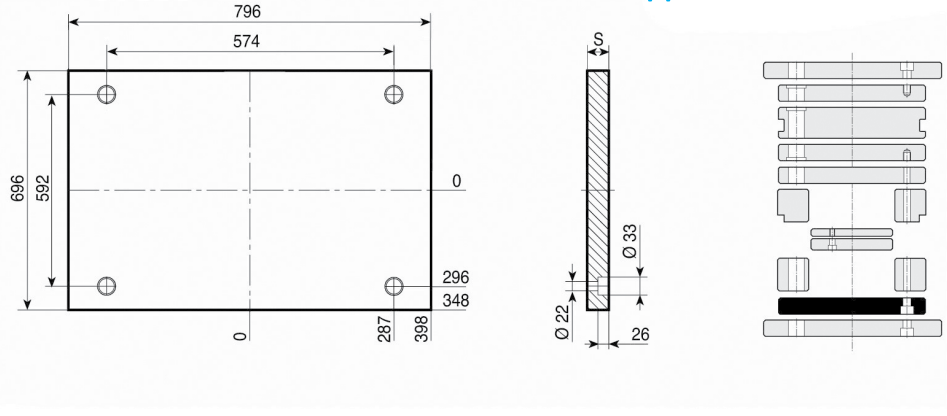

1.1730
S
76

Esempio di ordinativo ***Order example*** **Bestellbeispiel**	articolo *article* *Artikel*	serie *series* *Serie*	spessore *thickness* *Dicke*	materiale *material* *Material*
	PSXE	696 x 796	76	1.1730

Altri materiali sono disponibili a richiesta (1.2085 - 1.2714 - alluminio...)
Other materials available on request (1.2085 - 1.2714 - aluminium...)
Andere Materialien auf Anfrage verfügbar (1.2085 - 1.2714 - Aluminium...)

PD

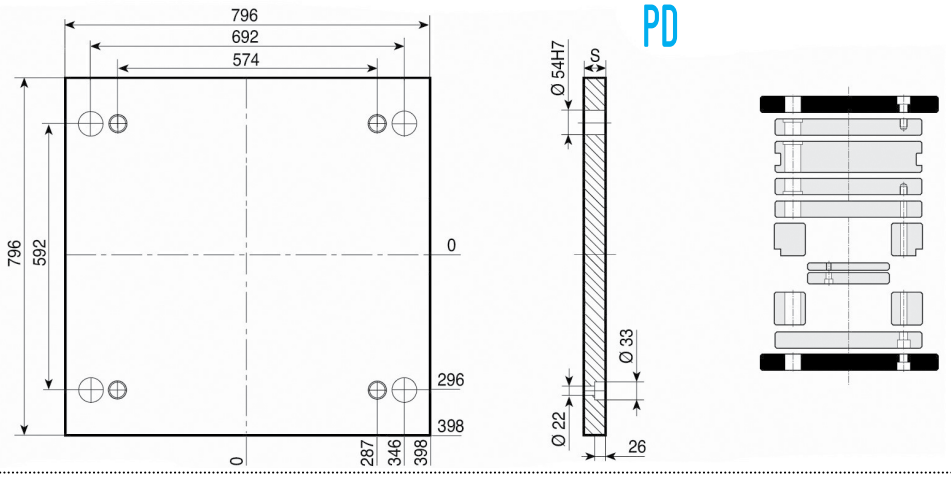

1.1730

S
76

D

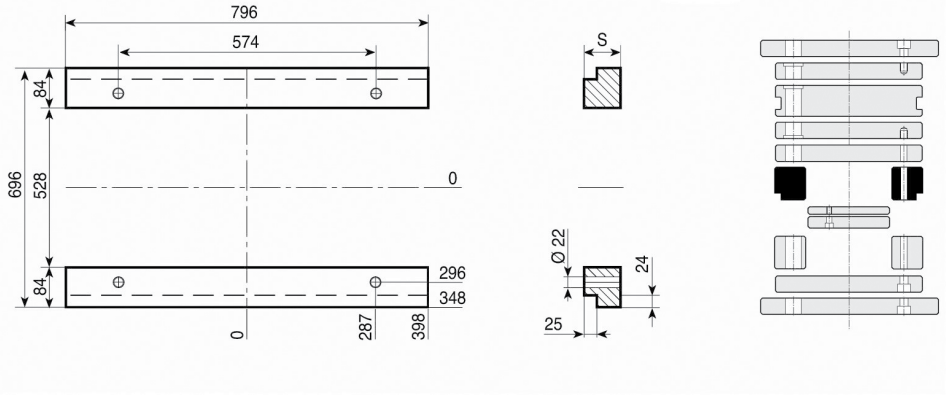

1.1730

S
96
116
136
156

D-H

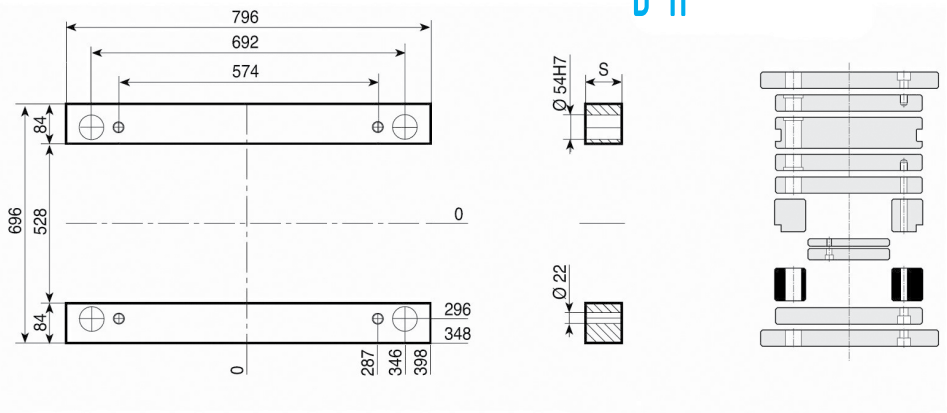

1.1730

S
96
116
136
156

TE-Z { TE-Z-S / TE-I

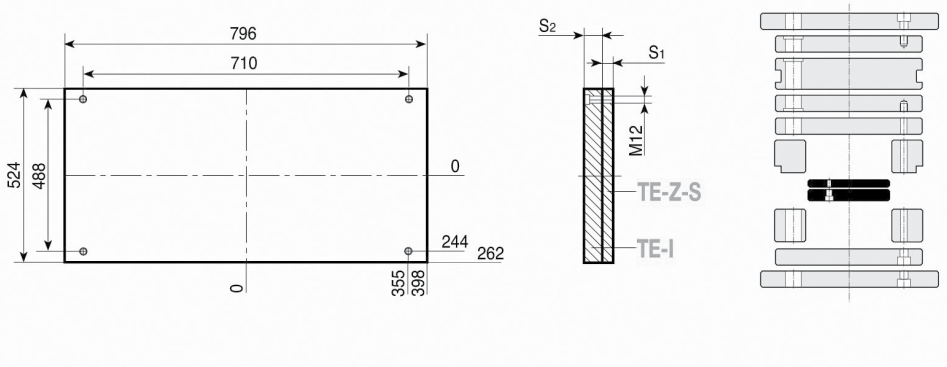

1.1730

S1 - 27
S2 - 36

	articolo	serie	spessore	materiale
Esempio di ordinativo	*article*	*series*	*thickness*	*material*
Order example	*Artikel*	*Serie*	*Dicke*	*Material*
Bestellbeispiel	D-H	696 x 796	96	1.1730

Altri materiali sono disponibili a richiesta (1.2085 - 1.2714 - alluminio...)
Other materials available on request (1.2085 - 1.2714 - aluminium...)
Andere Materialien auf Anfrage verfügbar (1.2085 - 1.2714 - Aluminium...)

PSXE

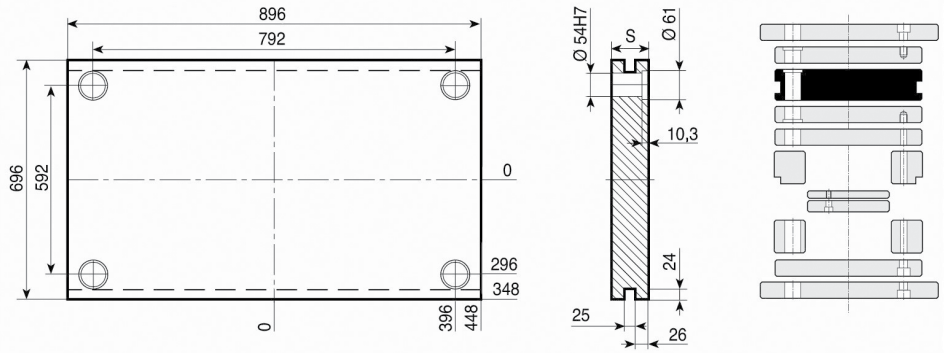

1.1730	TOOLOX 33	1.2311 1.2738
S	**S**	**S**
76	76	136
96	96	156
116	116	196
136		
156		
196		

PI-Z

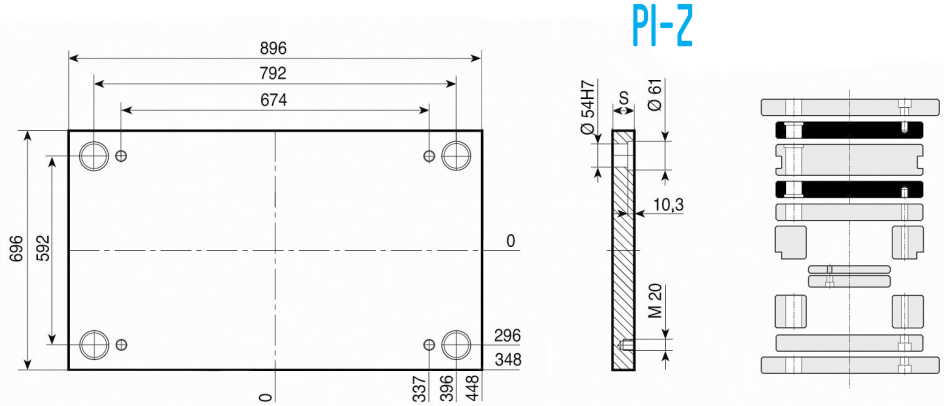

1.1730	TOOLOX 33	1.2311 1.2738
S	**S**	**S**
76	76	136
96	96	156
116	116	196
136		
156		
196		

PX-Z

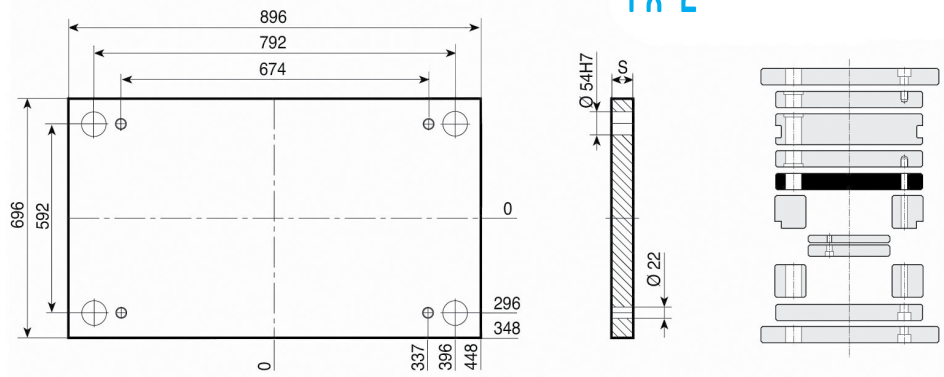

1.1730
S
46
56
76

PF

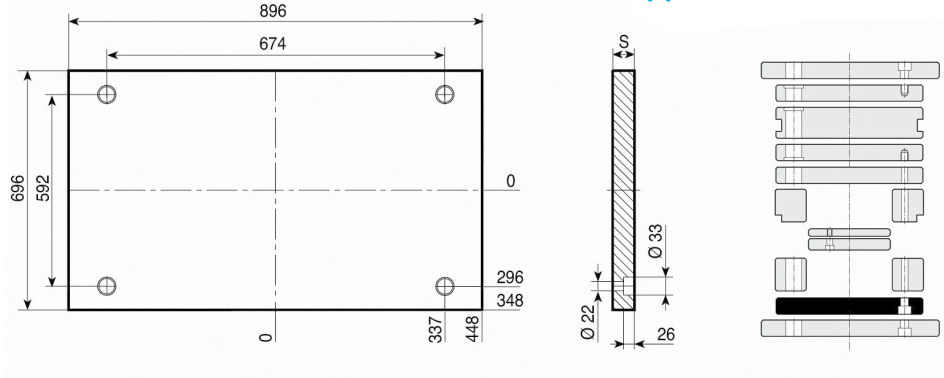

1.1730
S
76

Esempio di ordinativo ***Order example*** ***Bestellbeispiel***	articolo *article* *Artikel* PSXE	serie *series* *Serie* 696 x 896	spessore *thickness* *Dicke* 76	materiale *material* *material* 1.1730

Altri materiali sono disponibili a richiesta (1.2085 - 1.2714 - alluminio...)
Other materials available on request (1.2085 - 1.2714 - aluminium...)
Andere Materialien auf Anfrage verfügbar (1.2085 - 1.2714 - Aluminium...)

PD

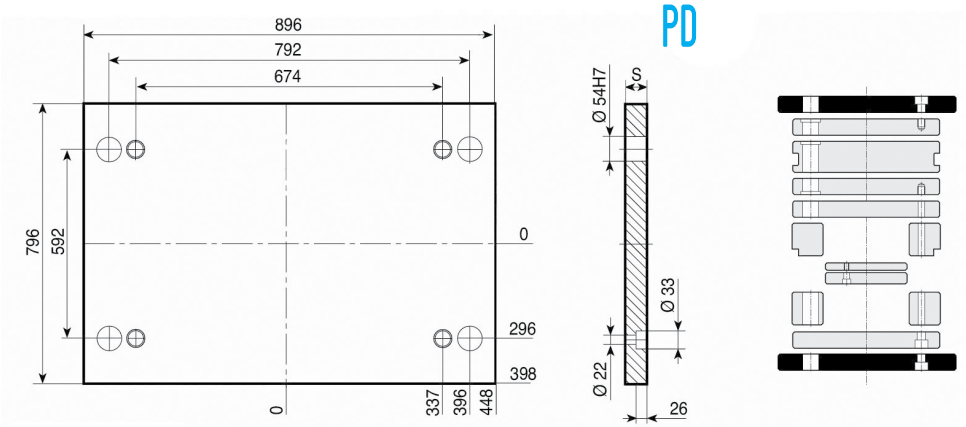

1.1730

S
76

D

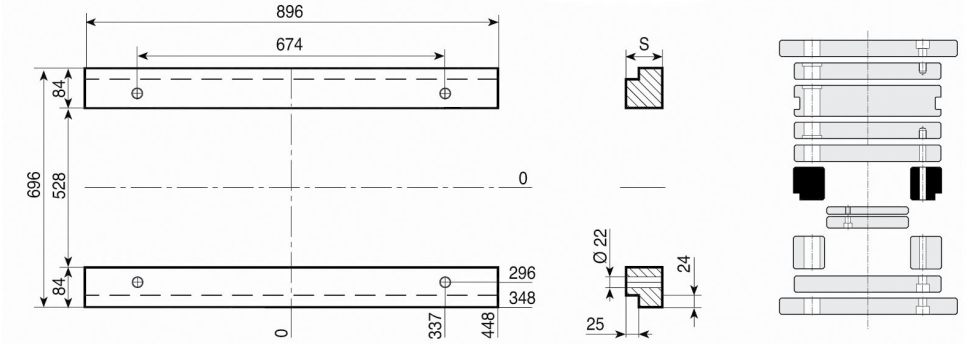

1.1730

S
96
116
136
156

D-H

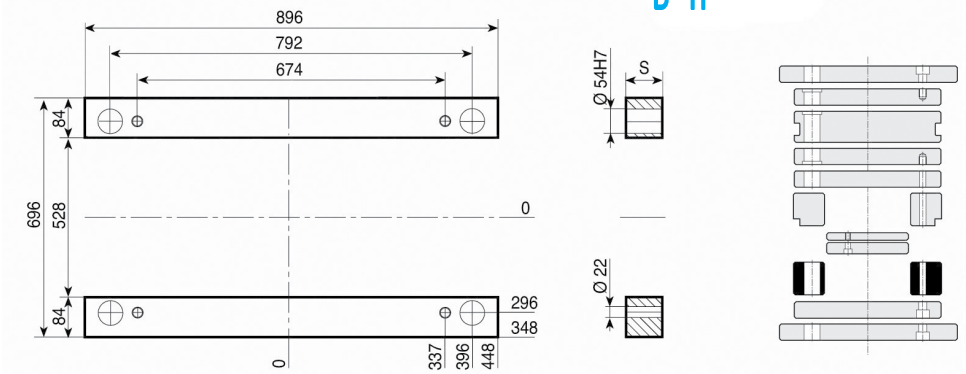

1.1730

S
96
116
136
156

TE-Z { TE-Z-S / TE-I

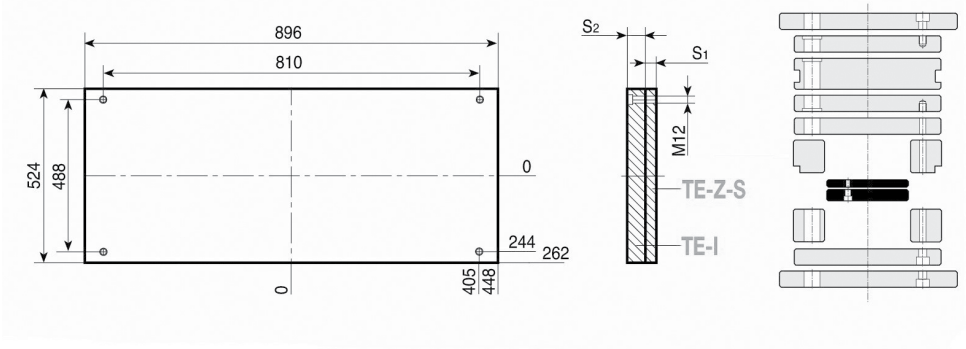

1.1730

S1 - 27
S2 - 36

Esempio di ordinativo ***Order example*** **Bestellbeispiel**	articolo *article* Artikel	serie *series* Serie	spessore *thickness* Dicke	materiale *material* Material
	D-H	696 x 896	96	1.1730

Altri materiali sono disponibili a richiesta (1.2085 - 1.2714 - alluminio...)
Other materials available on request (1.2085 - 1.2714 - aluminium...)
Andere Materialien auf Anfrage verfügbar (1.2085 - 1.2714 - Aluminium...)

PSXE

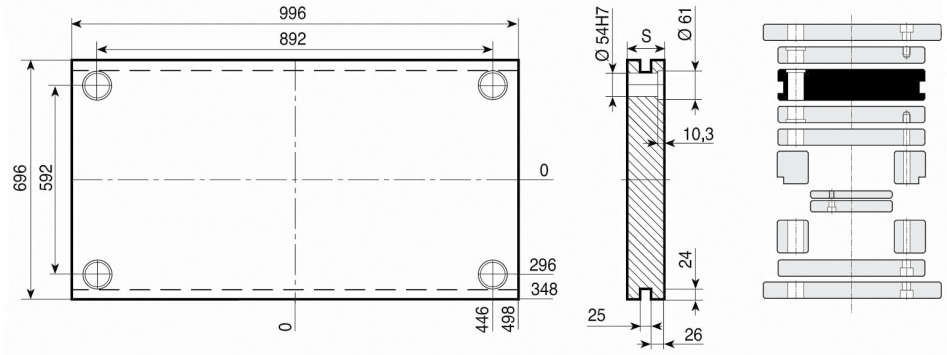

1.1730	TOOLOX 33	1.2311 1.2738
S	**S**	**S**
76	76	136
96	96	156
116	116	196
136		
156		
196		

PI-Z

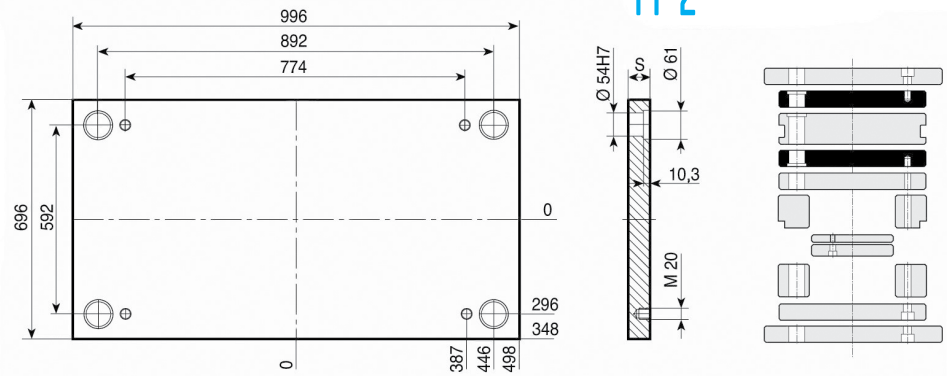

1.1730	TOOLOX 33	1.2311 1.2738
S	**S**	**S**
76	76	136
96	96	156
116	116	196
136		
156		
196		

PX-Z

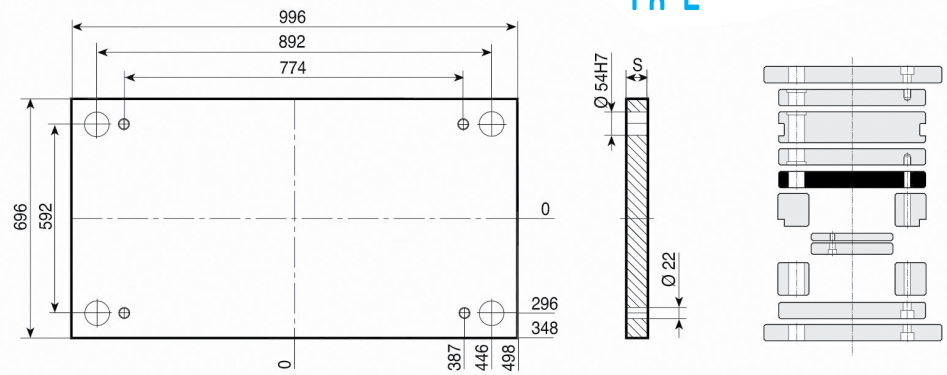

1.1730
S
46
56
76

PF

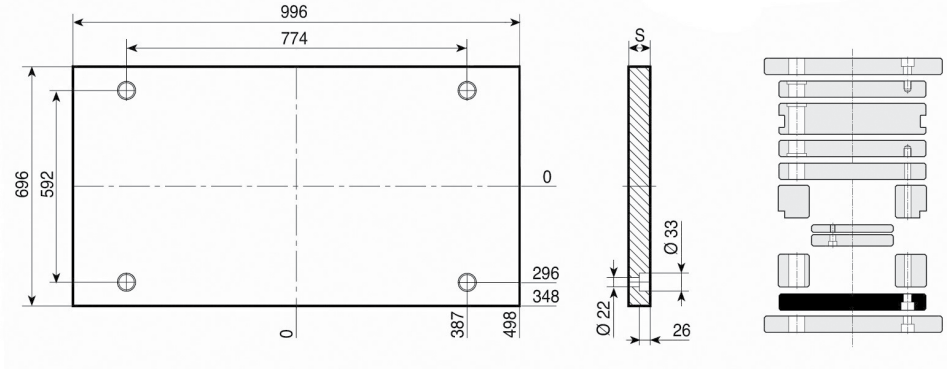

1.1730
S
76

Esempio di ordinativo ***Order example*** ***Bestellbeispiel***	articolo *article* *Artikel* PSXE	serie *series* *Serie* 696 x 996	spessore *thickness* *Dicke* 76	materiale *material* *Material* 1.1730

Altri materiali sono disponibili a richiesta (1.2085 - 1.2714 - alluminio...)
Other materials available on request (1.2085 - 1.2714 - aluminium...)
Andere Materialien auf Anfrage verfügbar (1.2085 - 1.2714 - Aluminium...)

PD

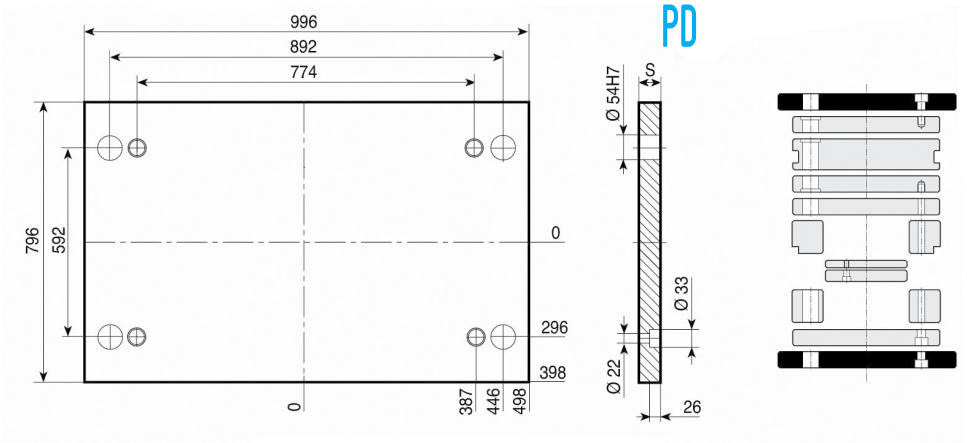

1.1730

S
76

D

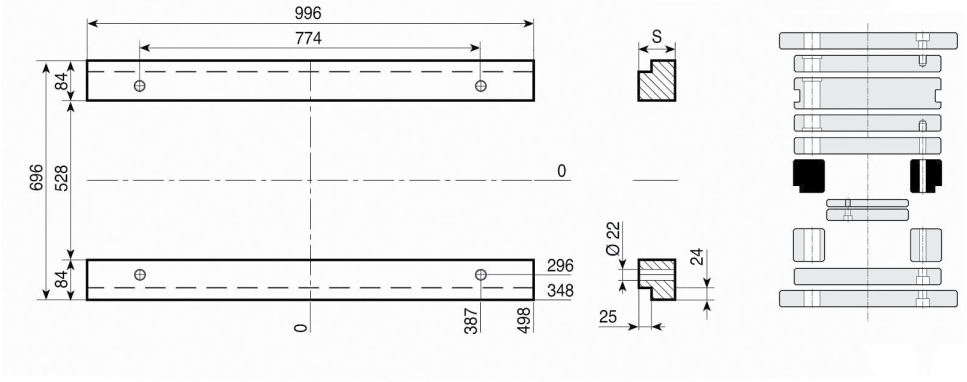

1.1730

S
96
116
136
156

D-H

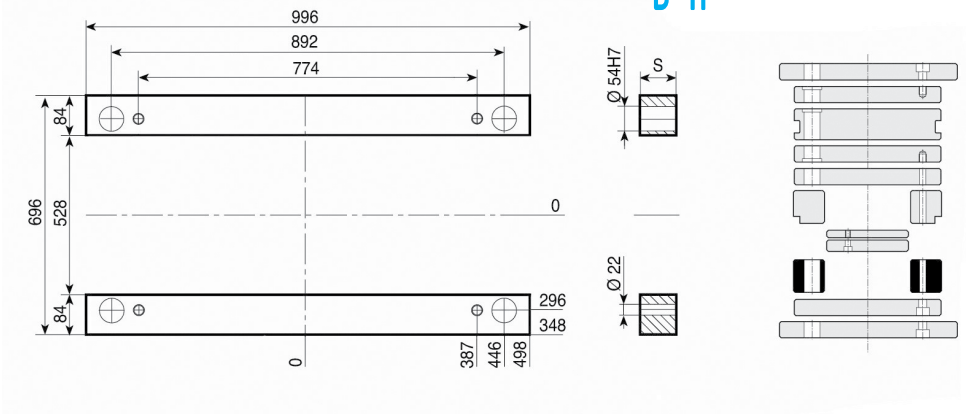

1.1730

S
96
116
136
156

TE-Z { TE-Z-S / TE-I

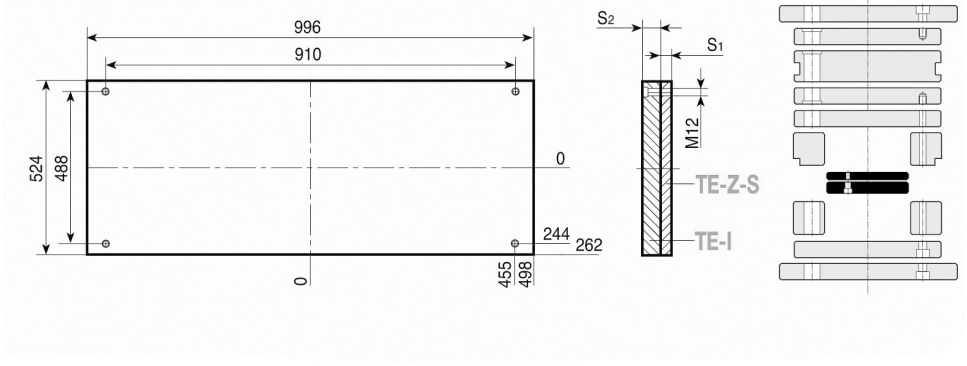

1.1730

S1 - 27
S2 - 36

Esempio di ordinativo ***Order example*** **Bestellbeispiel**	articolo *article* Artikel	serie *series* Serie	spessore *thickness* Dicke	materiale *material* Material
	D-H	696 x 996	96	1.1730

Altri materiali sono disponibili a richiesta (1.2085 - 1.2714 - alluminio...)
Other materials available on request (1.2085 - 1.2714 - aluminium...)
Andere Materialien auf Anfrage verfügbar (1.2085 - 1.2714 - Aluminium...)

PSXE

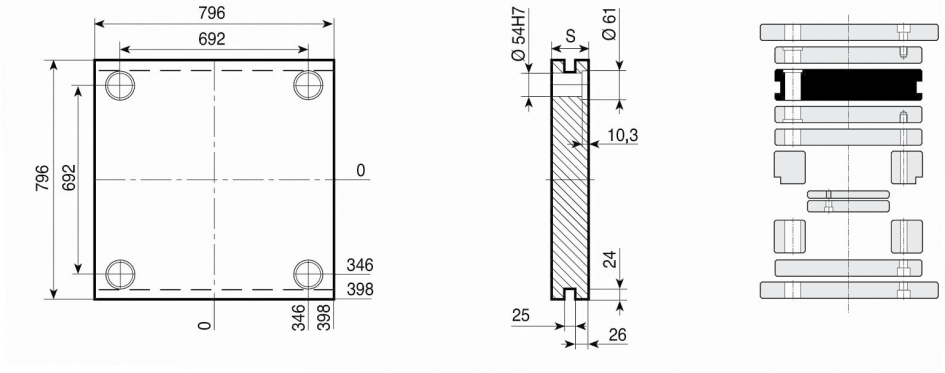

1.1730	TOOLOX 33	1.2311 1.2738
S	**S**	**S**
76	76	136
96	96	156
116	116	196
136		
156		
196		

PI-Z

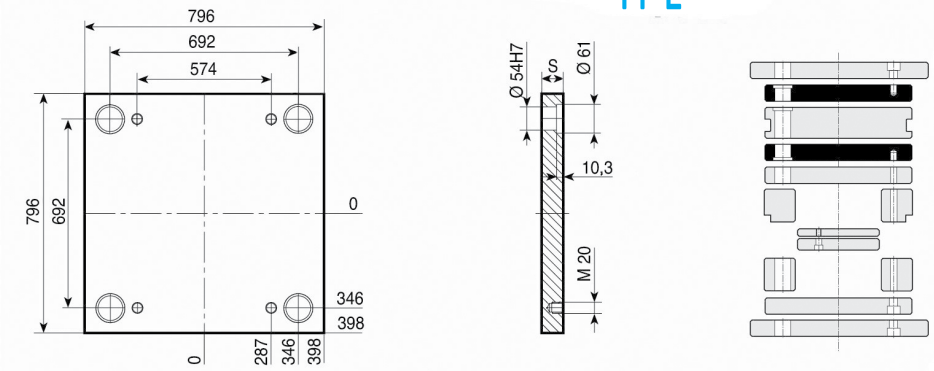

1.1730	TOOLOX 33	1.2311 1.2738
S	**S**	**S**
76	76	136
96	96	156
116	116	196
136		
156		
196		

PX-Z

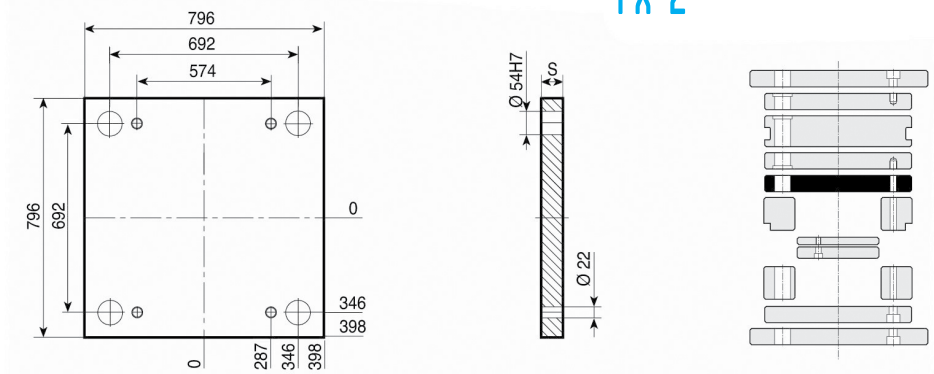

1.1730
S
46
56
76

PF

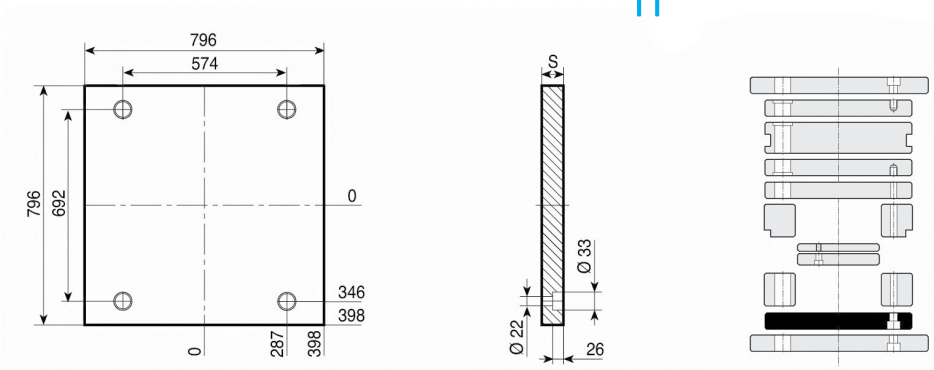

1.1730
S
76

Esempio di ordinativo ***Order example*** ***Bestellbeispiel***	articolo *article* *Artikel*	serie *series* *Serie*	spessore *thickness* *Dicke*	materiale *material* *Material*
	PSXE	796 x 796	76	1.1730

Altri materiali sono disponibili a richiesta (1.2085 - 1.2714 - alluminio...)
Other materials available on request (1.2085 - 1.2714 - aluminium...)
Andere Materialien auf Anfrage verfügbar (1.2085 - 1.2714 - Aluminium...)

PD

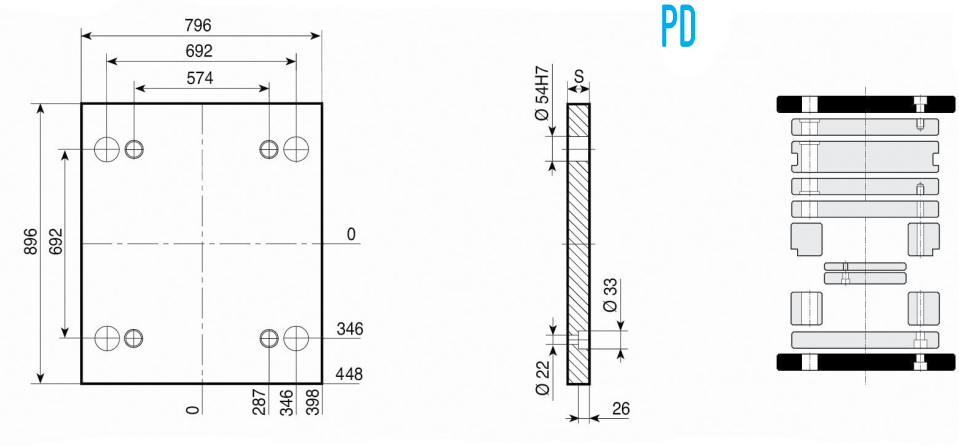

1.1730

S
76

D

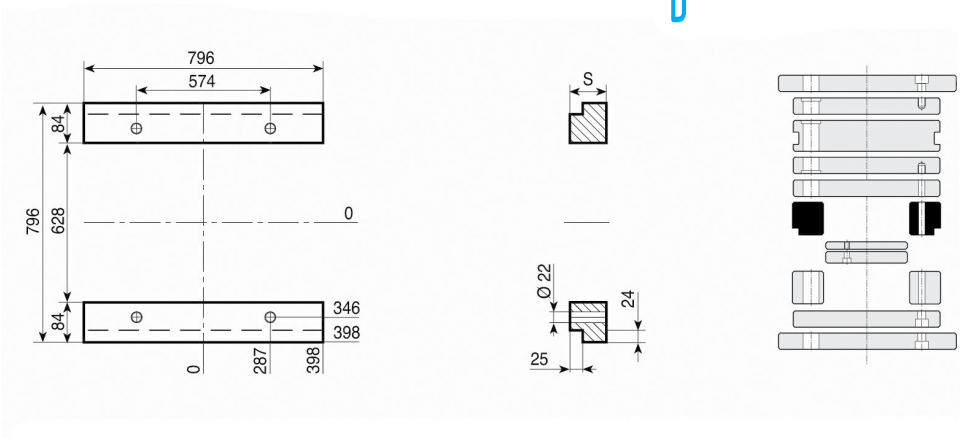

1.1730

S
96
116
136
156

D-H

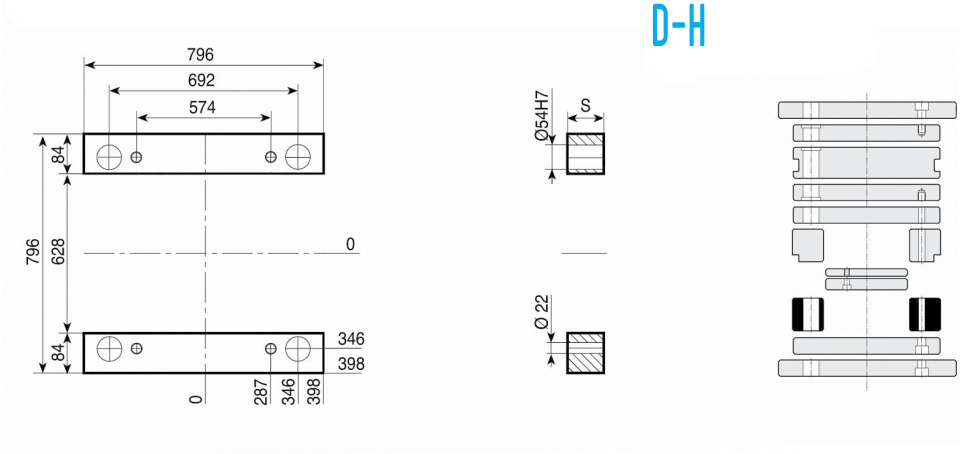

1.1730

S
96
116
136
156

TE-Z {TE-Z-S / TE-I

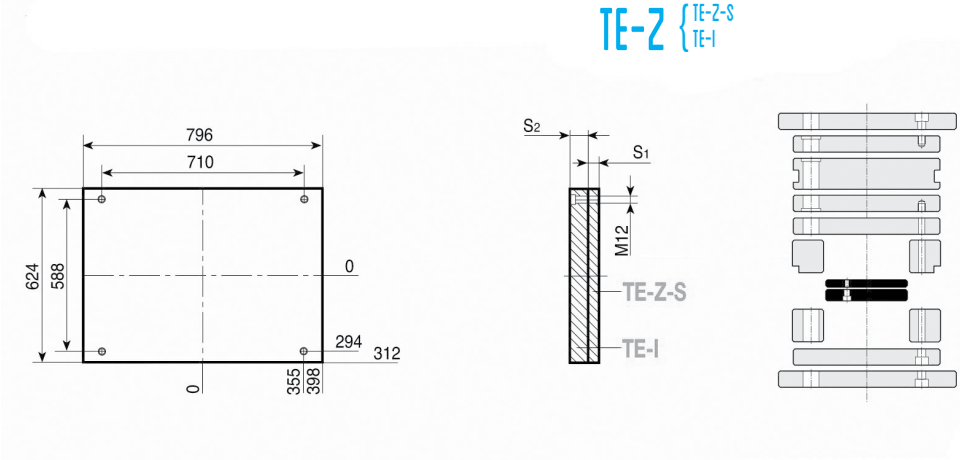

1.1730

S1 - 27
S2 - 46

Esempio di ordinativo *Order example* *Bestellbeispiel*	articolo *article* *Artikel*	serie *series* *Serie*	spessore *thickness* *Dicke*	materiale *material* *Material*
	D-H	796 x 796	96	1.1730

Altri materiali sono disponibili a richiesta (1.2085 - 1.2714 - alluminio...)
Other materials available on request (1.2085 - 1.2714 - aluminium...)
Andere Materialien auf Anfrage verfügbar (1.2085 - 1.2714 - Aluminium...)

796

PSXE

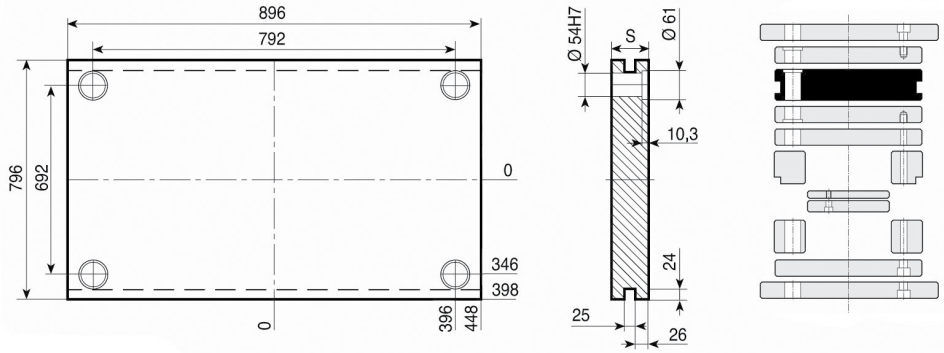

1.1730	TOOLOX 33	1.2311 1.2738
S	**S**	**S**
76	76	136
96	96	156
116	116	196
136		
156		
196		

PI-Z

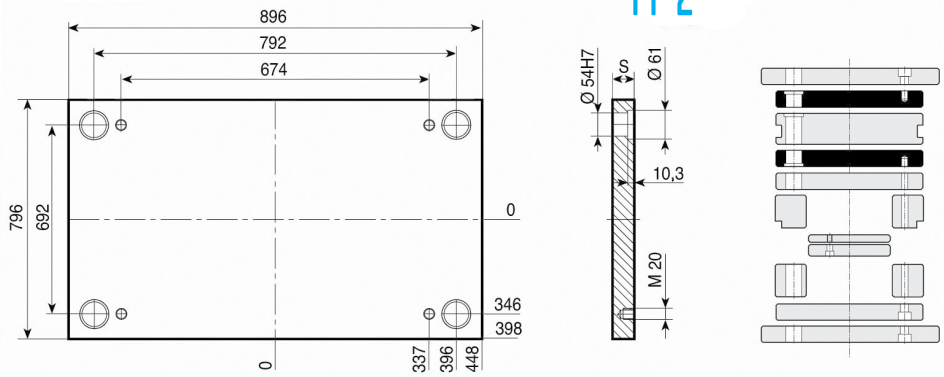

1.1730	TOOLOX 33	1.2311 1.2738
S	**S**	**S**
76	76	136
96	96	156
116	116	196
136		
156		
196		

PX-Z

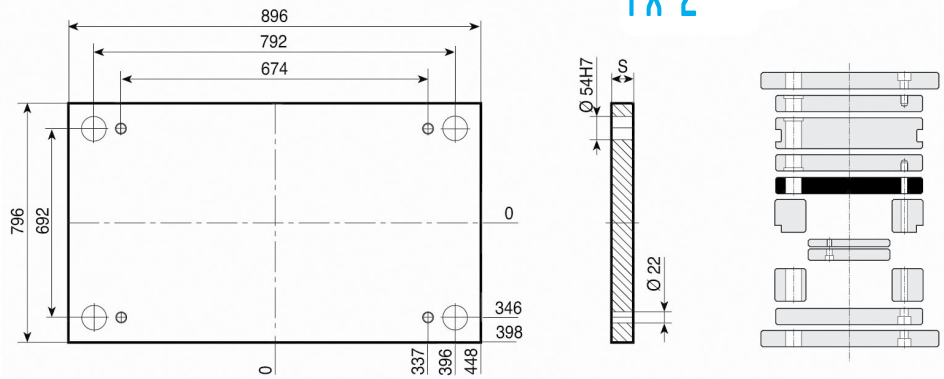

1.1730
S
46
56
76

PF

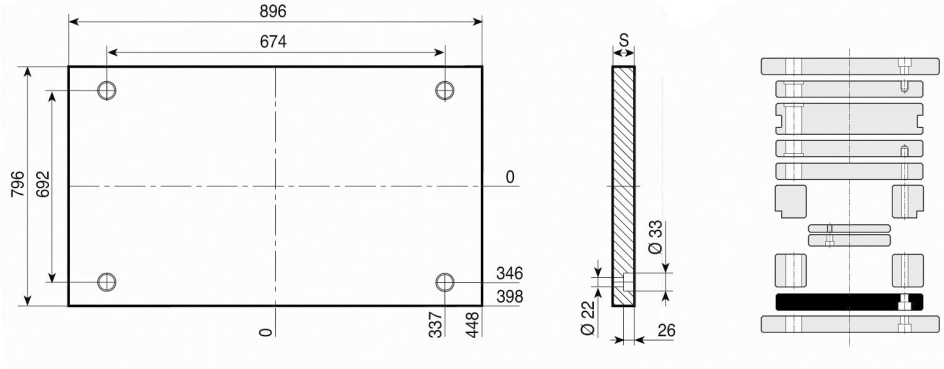

1.1730
S
76

Esempio di ordinativo ***Order example*** ***Bestellbeispiel***	articolo *article* *Artikel*	serie *series* *Serie*	spessore *thickness* *Dicke*	materiale *material* *Material*
	PSXE	796 x 896	76	1.1730

Altri materiali sono disponibili a richiesta (1.2085 - 1.2714 - alluminio...)
Other materials available on request (1.2085 - 1.2714 - aluminium...)
Andere Materialien auf Anfrage verfügbar (1.2085 - 1.2714 - Aluminium...)

PD

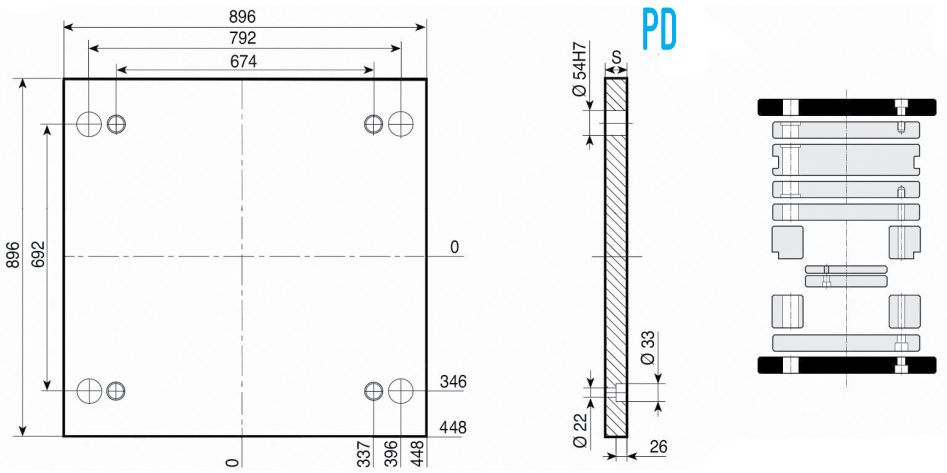

1.1730

S
76

D

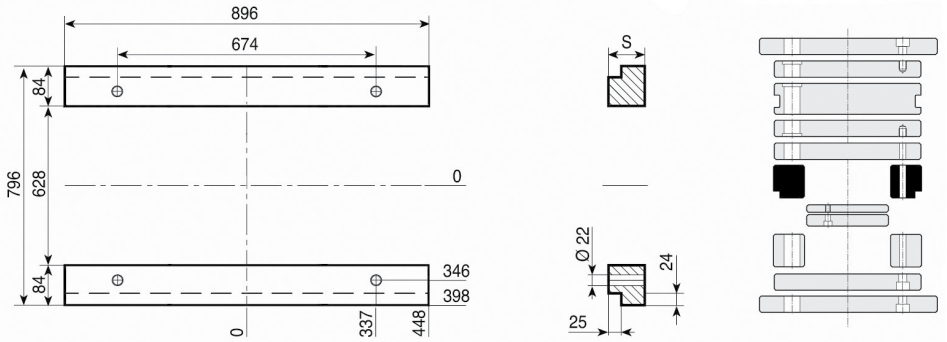

1.1730

S
96
116
136
156

D-H

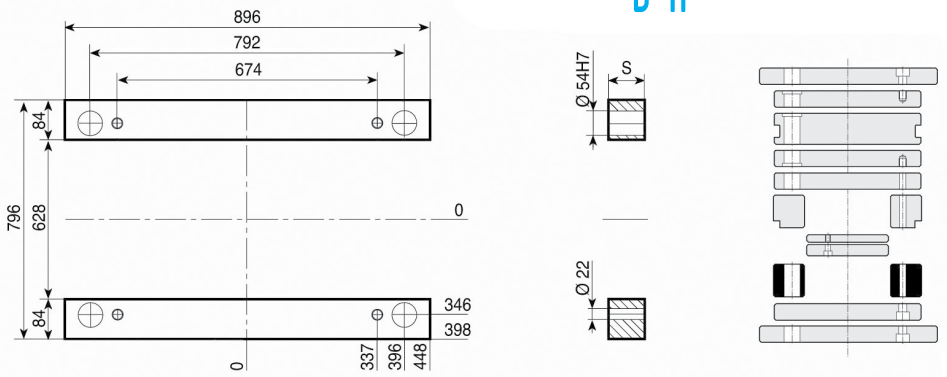

1.1730

S
96
116
136
156

TE-Z { TE-Z-S / TE-I

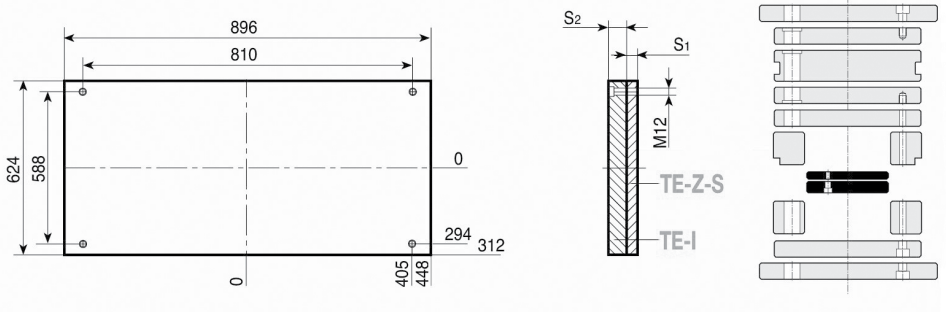

1.1730

S1 - 27
S2 - 46

Esempio di ordinativo ***Order example*** **Bestellbeispiel**	articolo *article* Artikel	serie *series* Serie	spessore *thickness* Dicke	materiale *material* Material
	D-H	796 x 896	96	1.1730

Altri materiali sono disponibili a richiesta (1.2085 - 1.2714 - alluminio...)
Other materials available on request (1.2085 - 1.2714 - aluminium...)
Andere Materialien auf Anfrage verfügbar (1.2085 - 1.2714 - Aluminium...)

PSXE

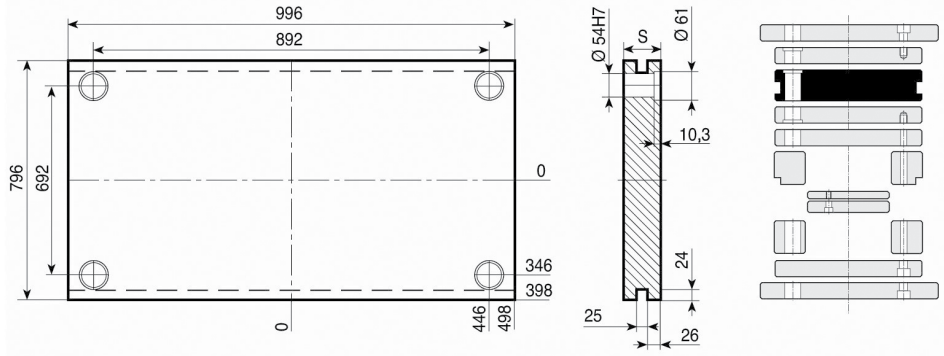

1.1730	TOOLOX 33	1.2311 1.2738
S	**S**	**S**
76	76	136
96	96	156
116	116	196
136		
156		
196		

PI-Z

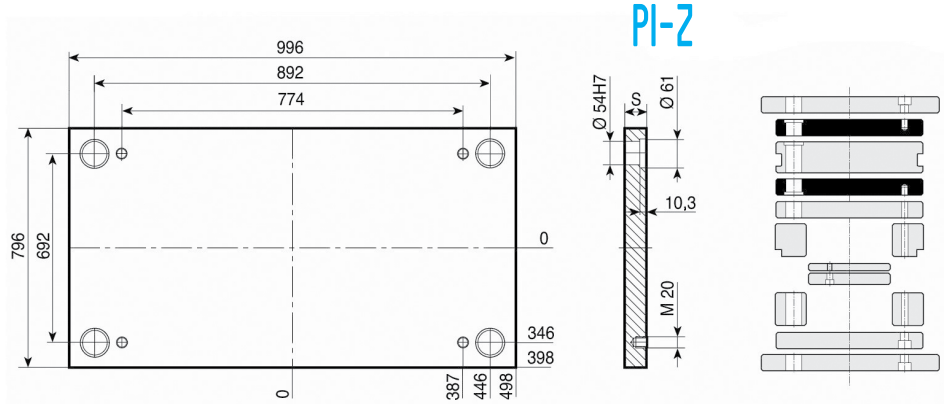

1.1730	TOOLOX 33	1.2311 1.2738
S	**S**	**S**
76	76	136
96	96	156
116	116	196
136		
156		
196		

PX-Z

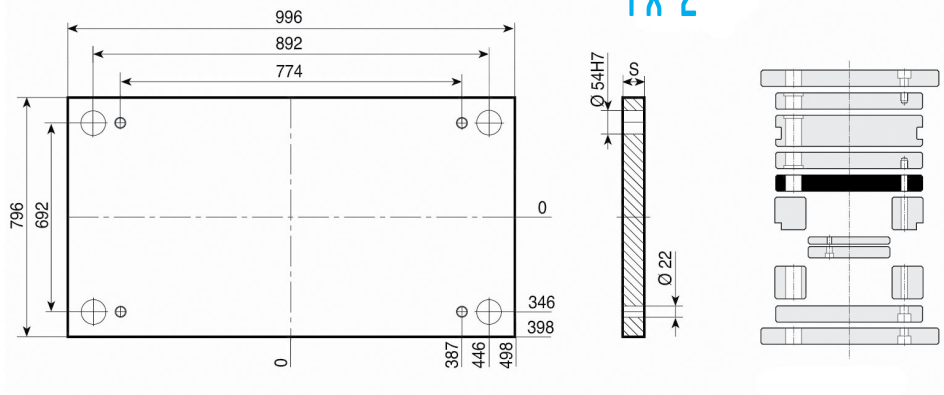

1.1730
S
46
56
76

PF

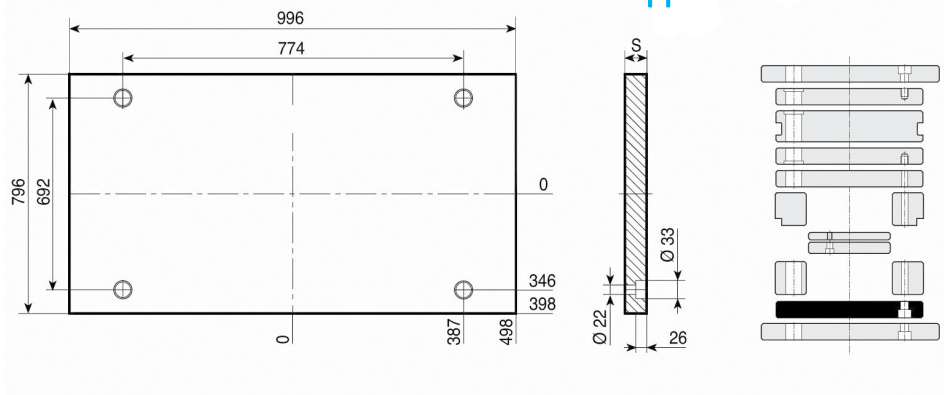

1.1730
S
76

Esempio di ordinativo ***Order example*** ***Bestellbeispiel***	articolo *article* *Artikel*	serie *series* *Serie*	spessore *thickness* *Dicke*	materiale *material* *Material*
	PSXE	769 x 996	76	1.1730

Altri materiali sono disponibili a richiesta (1.2085 - 1.2714 - alluminio...)
Other materials available on request (1.2085 - 1.2714 - aluminium...)
Andere Materialien auf Anfrage verfügbar (1.2085 - 1.2714 - Aluminium...)

PD

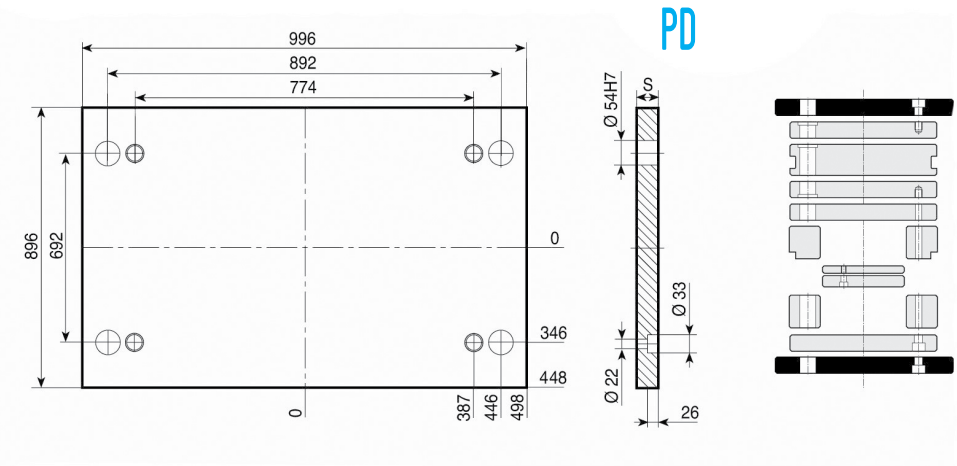

1.1730

S
76

D

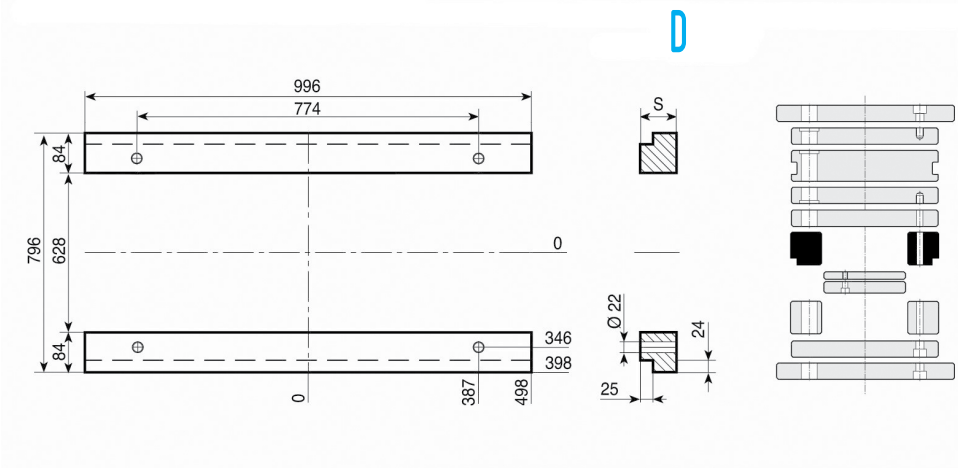

1.1730

S
96
116
136
156

D-H

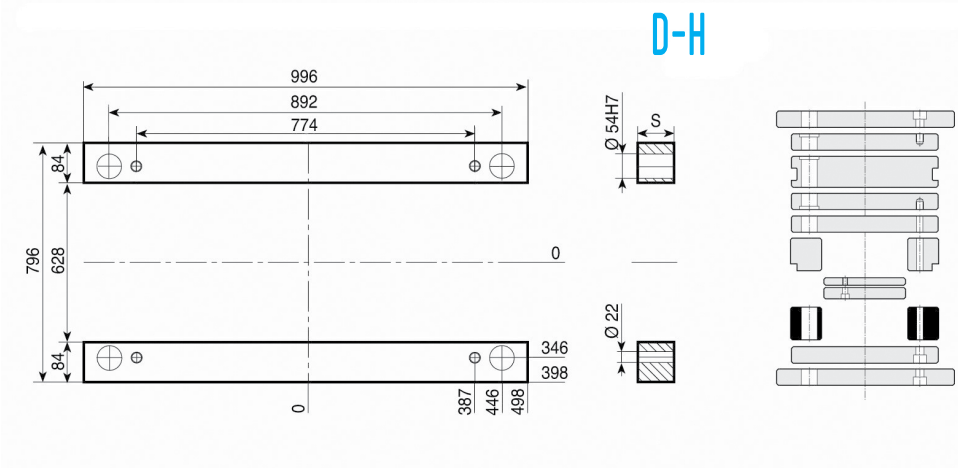

1.1730

S
96
116
136
156

TE-Z {TE-Z-S / TE-I

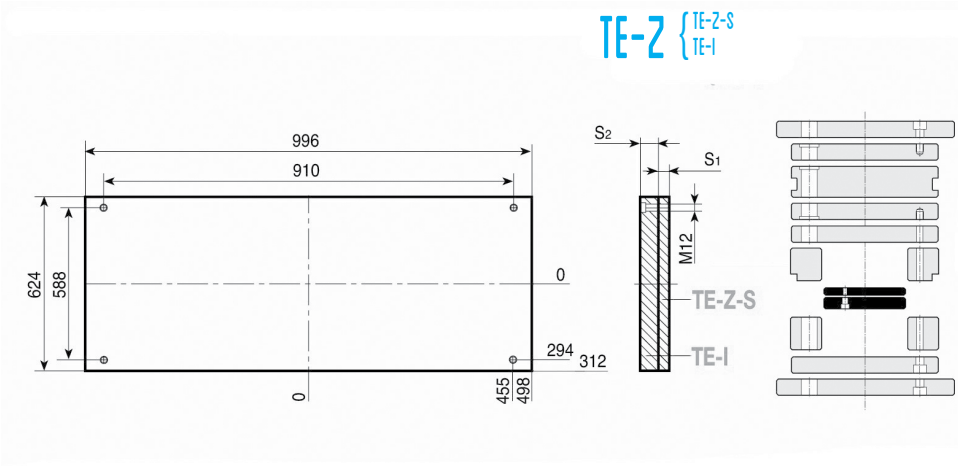

1.1730

S1 - 27
S2 - 46

Esempio di ordinativo *Order example* *Bestellbeispiel*	articolo *article* *Artikel*	serie *series* *Serie*	spessore *thickness* *Dicke*	materiale *material* *Material*
	D-H	769 x 996	96	1.1730

Altri materiali sono disponibili a richiesta (1.2085 - 1.2714 - alluminio...)
Other materials available on request (1.2085 - 1.2714 - aluminium...)
Andere Materialien auf Anfrage verfügbar (1.2085 - 1.2714 - Aluminium...)

PS

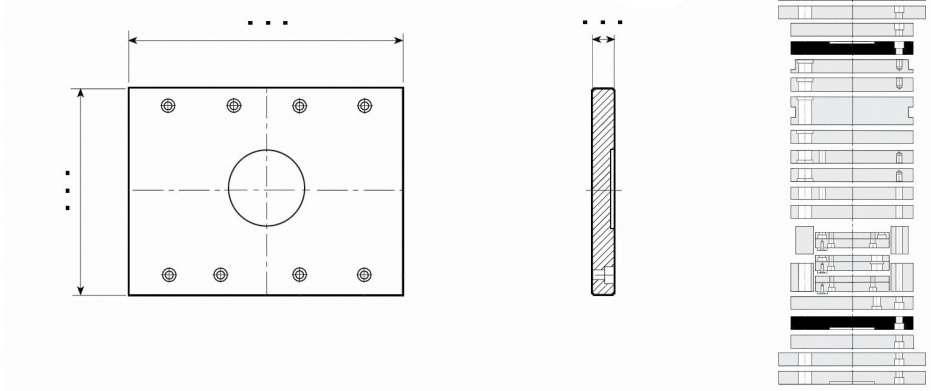

MATERIALI E DIMENSIONI A RICHIESTA

MATERIALS AND DIMENSIONS ON REQUEST

WERKSTOFFEN UND ABMESSUNGEN AUF ANFRAGE

PSX

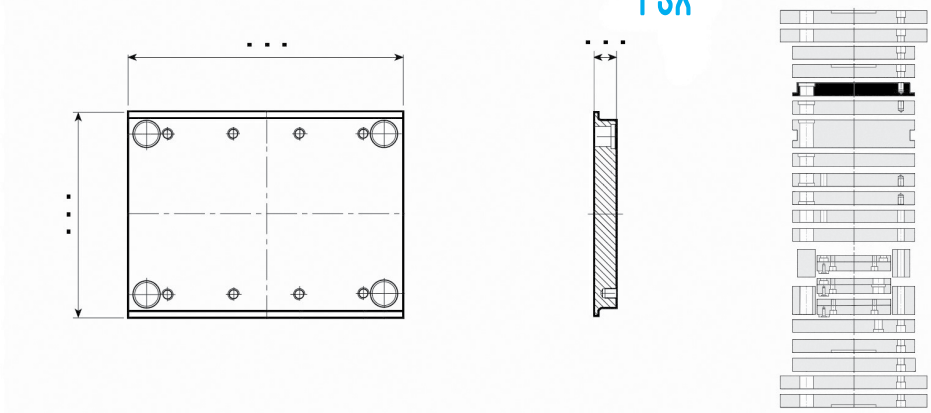

MATERIALI E DIMENSIONI A RICHIESTA

MATERIALS AND DIMENSIONS ON REQUEST

WERKSTOFFEN UND ABMESSUNGEN AUF ANFRAGE

PI-Z

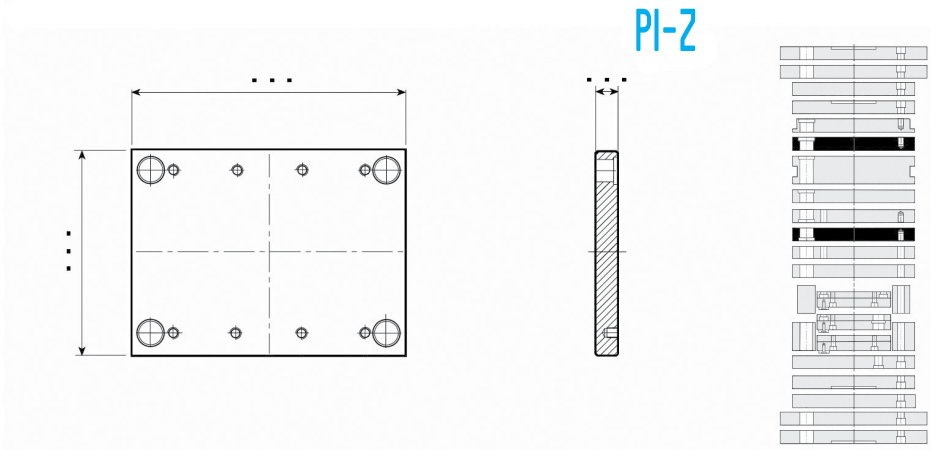

MATERIALI E DIMENSIONI A RICHIESTA

MATERIALS AND DIMENSIONS ON REQUEST

WERKSTOFFEN UND ABMESSUNGEN AUF ANFRAGE

PI

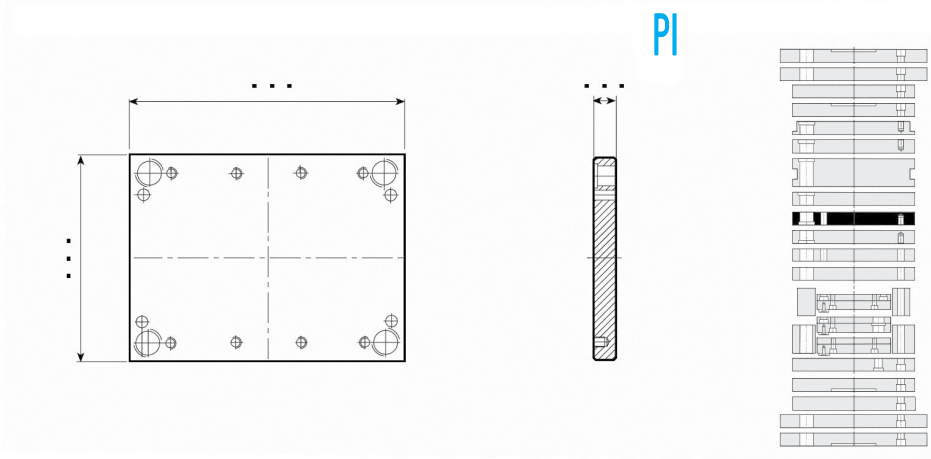

MATERIALI E DIMENSIONI A RICHIESTA

MATERIALS AND DIMENSIONS ON REQUEST

WERKSTOFFEN UND ABMESSUNGEN AUF ANFRAGE

Esempio di ordinativo ***Order example*** **Bestellbeispiel**	articolo *article* *Artikel*	serie *series* *Serie*	spessore *thickness* *Dicke*	materiale *material* *Material*
	PSX	...X...	...	.....

Altri materiali sono disponibili a richiesta (1.2085 - 1.2714 - alluminio...)
Other materials available on request (1.2085 - 1.2714 - aluminium...)
Andere Materialien auf Anfrage verfügbar (1.2085 - 1.2714 - Aluminium...)

PSXE

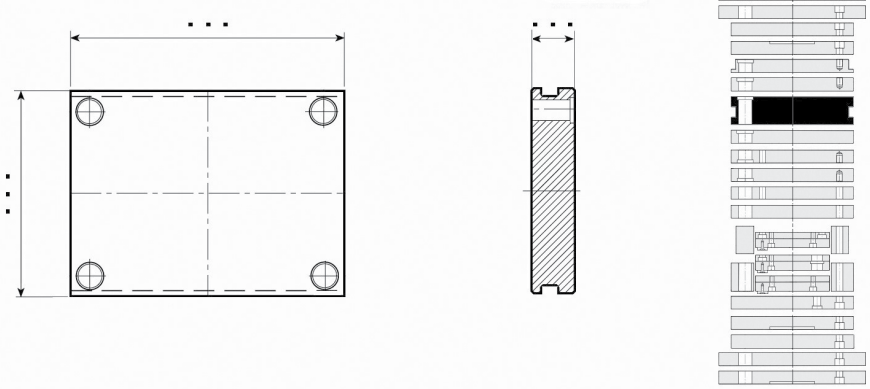

MATERIALI E DIMENSIONI A RICHIESTA

MATERIALS AND DIMENSIONS ON REQUEST

WERKSTOFFEN UND ABMESSUNGEN AUF ANFRAGE

PM

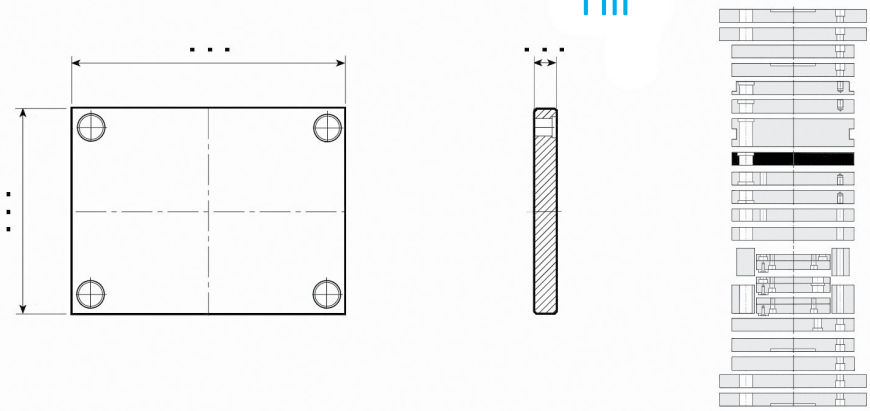

MATERIALI E DIMENSIONI A RICHIESTA

MATERIALS AND DIMENSIONS ON REQUEST

WERKSTOFFEN UND ABMESSUNGEN AUF ANFRAGE

PX

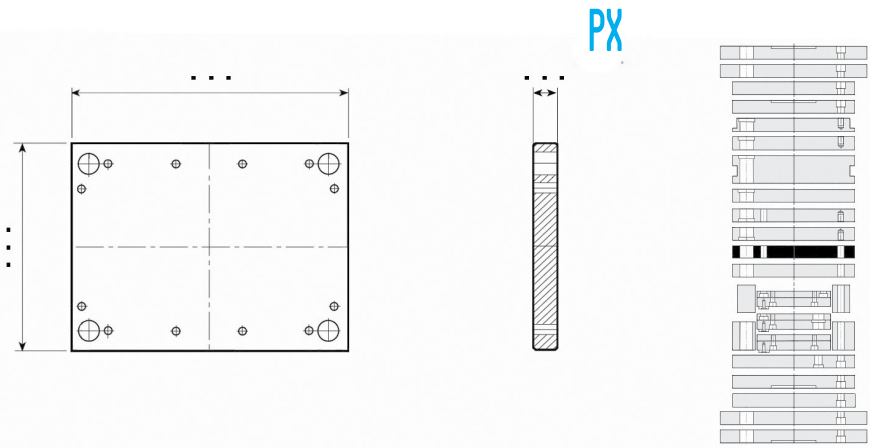

MATERIALI E DIMENSIONI A RICHIESTA

MATERIALS AND DIMENSIONS ON REQUEST

WERKSTOFFEN UND ABMESSUNGEN AUF ANFRAGE

PX-Z

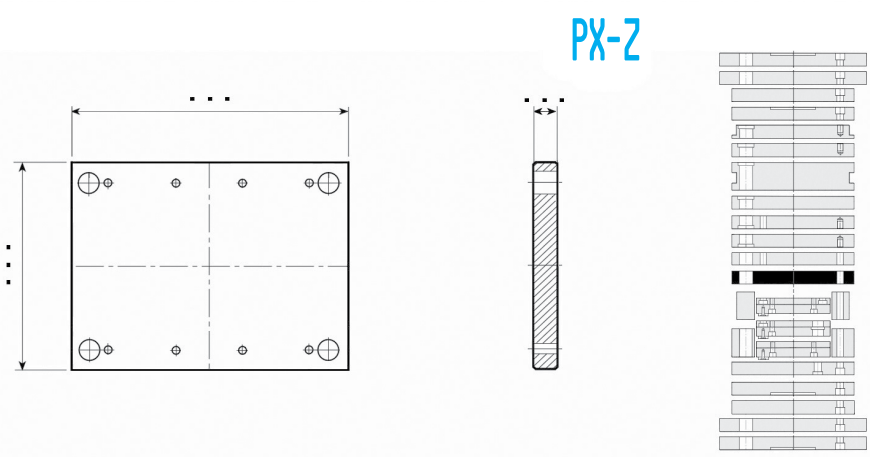

MATERIALI E DIMENSIONI A RICHIESTA

MATERIALS AND DIMENSIONS ON REQUEST

WERKSTOFFEN UND ABMESSUNGEN AUF ANFRAGE

Esempio di ordinativo	articolo	serie	spessore	materiale
Order example	*article*	*series*	*thickness*	*material*
Bestellbeispiel	*Artikel*	*Serie*	*Dicke*	*Material*
	PSXE	...X...	...	.....

Altri materiali sono disponibili a richiesta (1.2085 - 1.2714 - alluminio...)
Other materials available on request (1.2085 - 1.2714 - aluminium...)
Andere Materialien auf Anfrage verfügbar (1.2085 - 1.2714 - Aluminium...)

PF

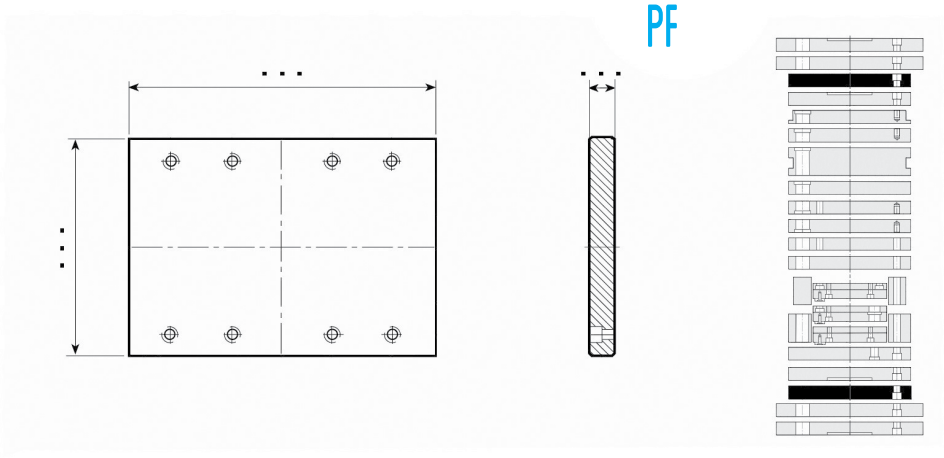

MATERIALI E DIMENSIONI A RICHIESTA

MATERIALS AND DIMENSIONS ON REQUEST

WERKSTOFFEN UND ABMESSUNGEN AUF ANFRAGE

PF-G

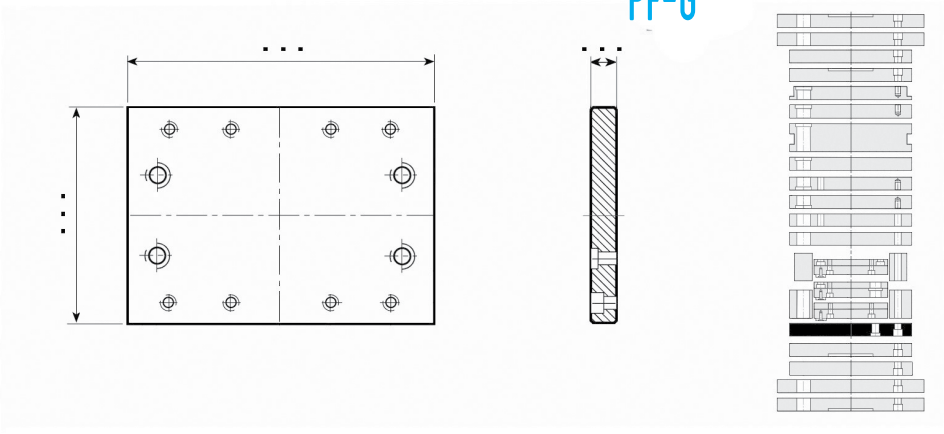

MATERIALI E DIMENSIONI A RICHIESTA

MATERIALS AND DIMENSIONS ON REQUEST

WERKSTOFFEN UND ABMESSUNGEN AUF ANFRAGE

PD

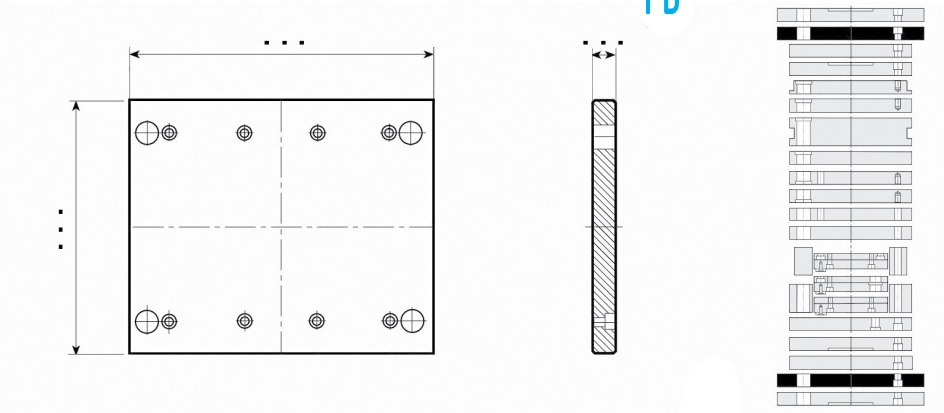

MATERIALI E DIMENSIONI A RICHIESTA

MATERIALS AND DIMENSIONS ON REQUEST

WERKSTOFFEN UND ABMESSUNGEN AUF ANFRAGE

PD-C

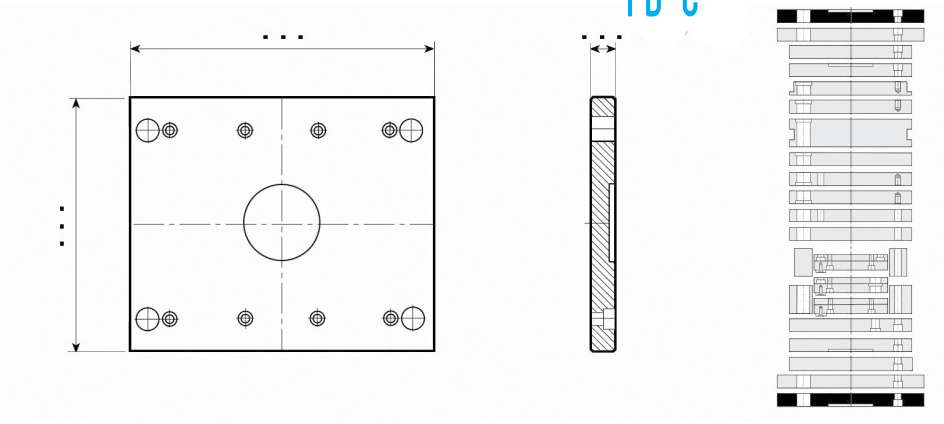

MATERIALI E DIMENSIONI A RICHIESTA

MATERIALS AND DIMENSIONS ON REQUEST

WERKSTOFFEN UND ABMESSUNGEN AUF ANFRAGE

Esempio di ordinativo ***Order example*** **Bestellbeispiel**	articolo *article* Artikel	serie *series* Serie	spessore *thickness* Dicke	materiale *material* Material
	PF-G	...X...	...	.....

Altri materiali sono disponibili a richiesta (1.2085 - 1.2714 - alluminio...)
Other materials available on request (1.2085 - 1.2714 - aluminium...)
Andere Materialien auf Anfrage verfügbar (1.2085 - 1.2714 - Aluminium...)

D

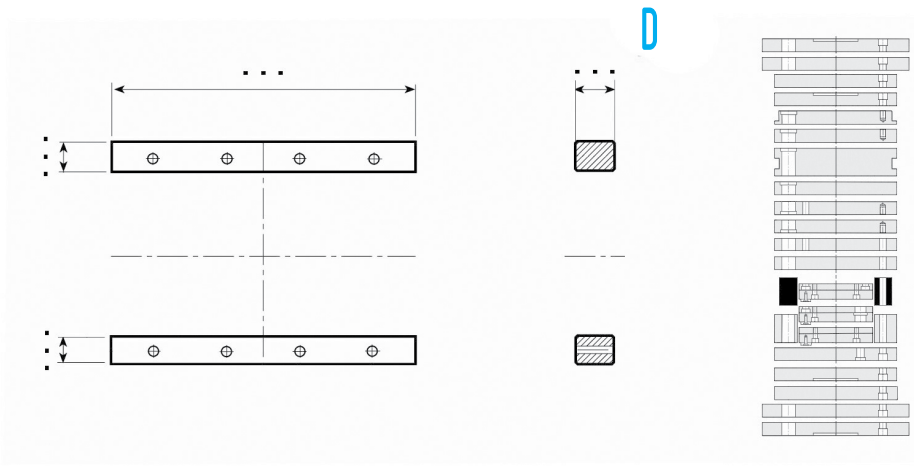

MATERIALI E DIMENSIONI A RICHIESTA

MATERIALS AND DIMENSIONS ON REQUEST

WERKSTOFFEN UND ABMESSUNGEN AUF ANFRAGE

D-H

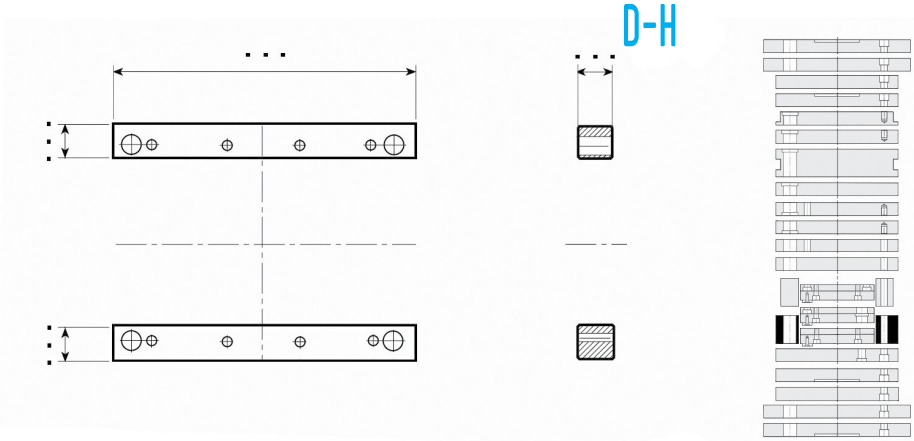

MATERIALI E DIMENSIONI A RICHIESTA

MATERIALS AND DIMENSIONS ON REQUEST

WERKSTOFFEN UND ABMESSUNGEN AUF ANFRAGE

TE { TE-S / TE-I

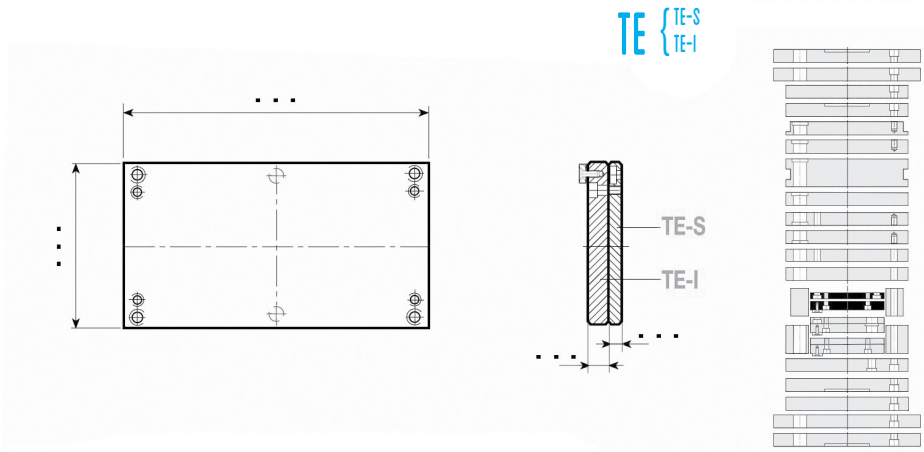

MATERIALI E DIMENSIONI A RICHIESTA

MATERIALS AND DIMENSIONS ON REQUEST

WERKSTOFFEN UND ABMESSUNGEN AUF ANFRAGE

TE-Z { TE-Z-S / TE-I

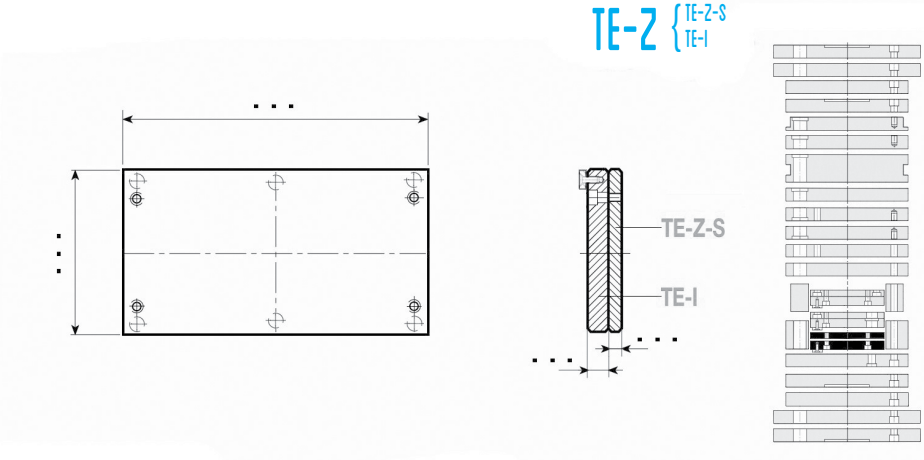

MATERIALI E DIMENSIONI A RICHIESTA

MATERIALS AND DIMENSIONS ON REQUEST

WERKSTOFFEN UND ABMESSUNGEN AUF ANFRAGE

Esempio di ordinativo *Order example* *Bestellbeispiel*	articolo *article* *Artikel*	serie *series* *Serie*	spessore *thickness* *Dicke*	materiale *material* *Material*
	D-H	...X...	...	.....

Altri materiali sono disponibili a richiesta (1.2085 - 1.2714 - alluminio...)
Other materials available on request (1.2085 - 1.2714 - aluminium...)
Andere Materialien auf Anfrage verfügbar (1.2085 - 1.2714 - Aluminium...)

TE-G { TE-G-S / TE-G-I

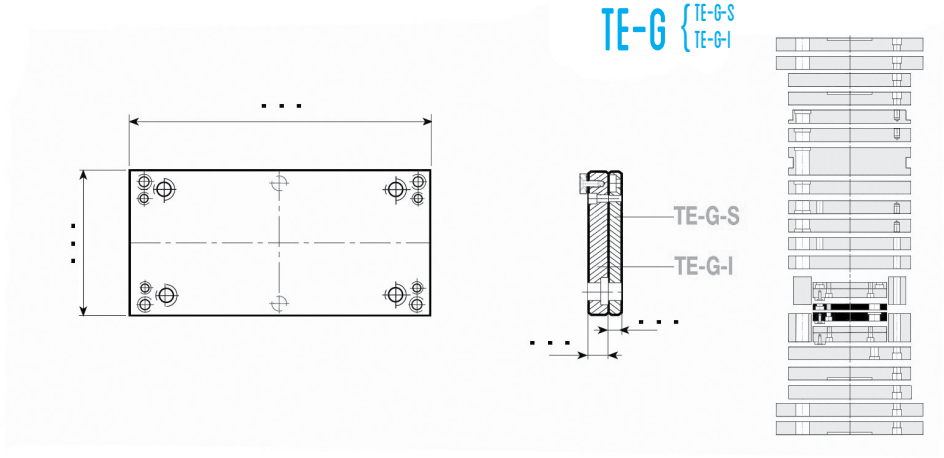

MATERIALI E DIMENSIONI A RICHIESTA

MATERIALS AND DIMENSIONS ON REQUEST

WERKSTOFFEN UND ABMESSUNGEN AUF ANFRAGE

P

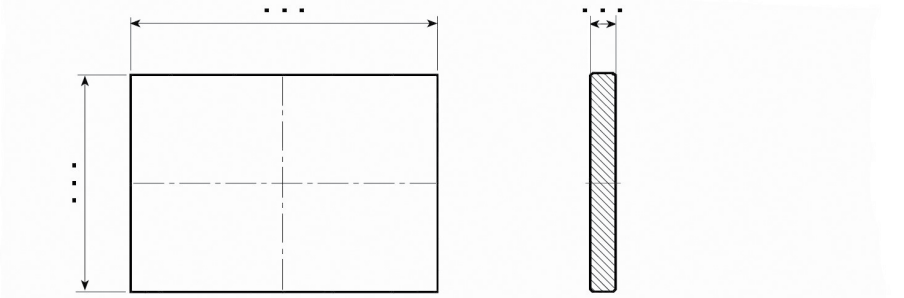

MATERIALI E DIMENSIONI A RICHIESTA

MATERIALS AND DIMENSIONS ON REQUEST

WERKSTOFFEN UND ABMESSUNGEN AUF ANFRAGE

Esempio di ordinativo ***Order example*** ***Bestellbeispiel***	articolo *article* *Artikel*	serie *series* *Serie*	spessore *thickness* *Dicke*	materiale *material* *Material*
	TE-G-I	...X...	...	.....

Altri materiali sono disponibili a richiesta (1.2085 - 1.2714 - alluminio...)
Other materials available on request (1.2085 - 1.2714 - aluminium...)
Andere Materialien auf Anfrage verfügbar (1.2085 - 1.2714 - Aluminium...)

CONDIZIONI GENERALI DI VENDITA

PREAMBOLO

a) Tutte le vendite effettuate rispondono esclusivamente alle presenti Condizioni Generali di Vendita: esse prevalgono su ogni diversa clausola contenuta nella richiesta di offerta, nell'ordine ed ogni altro accordo. Ogni trasmissione di ordini alla nostra Società implica l'accettazione da parte dell'acquirente delle presenti condizioni senza riserva.
b) Le due parti verranno indicate nel presente contratto come il "Fornitore" (Pedrotti S.p.A.) e il "Acquirente"
c) Gli ordini vanno trasmessi completi in ogni loro parte e hanno valore di proposta contrattuale la cui accettazione è costituita dalla conferma d'ordine redatta dal Fornitore che stabilisce le condizioni particolari della fornitura. Le condizioni espresse nella conferma d'ordine prevalgono su quelle indicate in fase d'offerta e/o nell'ordine da parte dell'Acquirente e si intendono definitive se non rigettate immediatamente

CONDIZIONI GENERALI DI VENDITA

1. RESA: Salvo diversi precisi accordi scritti, i prezzi si intendono sempre per merce franco stabilimento di produzione o di deposito. Gli eventuali imballaggi al prezzo di costo, le spese di trasporto, e qualunque altra spesa o tassa che dovesse gravare sulla merce sono a carico dell'Acquirente.

2. CONSEGNA: Le consegne avverranno secondo le possibilità e le esigenze di fabbricazione. I termini di consegna sono senza impegno tassativo da parte della società. Gli eventuali ritardi non possono dar luogo a risarcimento di danni nè ad annullamento o riduzione dell'ordinazione e gli imprevisti, come scioperi, sospensione energia elettrica, alluvioni, incendi, difficoltà nei trasporti e guasti alle macchine, difficoltà di rifornimento materie prime, ecc., ecc., costituiscono casi di forza maggiore per il Fornitore. In caso di mancata consegna della merce approntata, per ragioni non dipendenti dal Fornitore, decorreranno ugualmente i termini di pagamento dall' avviso di merce pronta e a carico dell'Acquirente decorreranno le spese di immagazzinaggio con esonero del Fornitore da ogni responsabilità per danneggiamenti di sorta.

3. TRASPORTI: Le merci vendute, dal momento in cui lasciano i magazzini della società s'intendono di proprietà dell''Acquirente e quindi a tutti gli effetti, consegnate allo stesso anche se vendute franco destino e qualunque siano le condizioni di pagamento pattuite; ogni responsabilità del Fornitore cessa pertanto nel momento in cui la merce esce dalle fabbriche o dai suoi magazzini. Qualora il vettore, per tutto o parte del percorso, sia lo stesso Fornitore, è inteso che l'Acquirente la esonera sin d'ora da qualsiasi responsabilità dipendente dal trasporto, che verrà effettuato ad esclusivo rischio e pericolo dell' Acquirente stesso. Il Fornitore sia come venditore, che come eventuale vettore, è esonerato dall'obbligo di assicurare il trasporto qualora l'Acquirente non lo richieda espressamente nel contratto di vendita; in tal caso l'assicurazione sarà effettuata a spese dell'Acquirente, presso la compagnia che egli indicherà o, in difetto, presso una compagnia di fiducia del Fornitore stesso.

4. PAGAMENTI: Le condizioni di pagamento vengono stabilite ad ogni offerta, in mancanza di speciali accordi. Il fornitore, nel caso accettasse di posticipare il termine di consegna su richiesta dell'Acquirente, acquisirà diritto al rimborso degli oneri di immagazzinaggio. Ai fini delle scadenze dei pagamenti la consegna sarà da intendersi come avvenuta nei termini pattuiti. I pagamenti si riterranno validi soltanto se effettuati direttamente al Fornitore o a persona espressamente delegata alle riscossioni. In caso di ritardato pagamento decorreranno gli interessi del 6% annuo superiore al tasso ufficiale di sconto della Banca d'Italia anche per regolamento con cambiali. Se una vendita si compone di più consegne, il mancato pagamento anche di una sola fattura autorizza la Società a rescindere il contratto, trattenendo a titolo di risarcimento quanto versato e restando riservata al Fornitore ogni azione di rivalsa per maggiori danni.

5. CONDIZIONI DI FORNITURA: Il Fornitore si riserva il diritto di modificare a sua discrezione le tolleranze e/o le caratteristiche tecniche dei prodotti indicate nel presente catalogo e si impegna ad informare tempestivamente il cliente in forma scritta.

6. RECLAMI O CONTESTAZIONI: I reclami per difetti della merce dovranno, sotto pena di decadenza, essere avanzati entro 8 giorni dall'effettivo arrivo a destinazione. La custodia del materiale spetta all'Acquirente. Il fornitore non assume alcuna responsabilità per le alterazioni subite dal materiale dopo l'arrivo e dovute a qualsiasi causa. La Società non risponde per alterazioni, avarie od usure che il materiale stesso dovesse subire in dipendenza di sollecitazioni di trattamento o di uso errati. In caso di ritorno di merce protestata, questa dovrà essere spedita a carico dell'Acquirente in porto franco; in difetto di ciò il Fornitore potrà rifiutare il ritiro. Resta invece inteso che eventuali contestazioni su una singola spedizione non avranno alcun effetto sul resto dell'ordine e dell'impegno. Resta pure esplicitamente stabilito che il Fornitore non assume alcuna responsabilità relativamente al valore del prodotto fornito, e che in nessun modo o per nessun motivo essa dovrà corrispondere qualsiasi indennità per eventuali danni diretti o indiretti.
L' obbligo resta pertanto limitato alla sostituzione di quella parte di merce che i suoi tecnici riconosceranno difettosa di materiale o di lavorazione.

7. QUANTITÀ: La quantità della merce che il Fornitore si impegna a fornire - salvo gli impedimenti di cui gli articoli precedenti - è quella indicata nell'ordine. Tutte le misure e i dati relativi di costruzione, anche se rilevati dal Fornitore, debbono essere controllati dall'Acquirente sotto sua responsabilità. Tutte le ordinazioni in aggiunta alla fornitura principale saranno sempre soggette alle presenti Condizioni Generali di Vendita e saranno accettate dal Fornitore con facoltà di aumentare i prezzi e per consegna - il prima possibile - compatibilmente con gli impegni aziendali dal Fornitore.

8. PREZZI: I prezzi sono stipulati in base ai costi delle materie prime e della manodopera in atto al momento dell'ordine. Qualora dopo la conclusione del contratto sopravvengano aumenti dei costi, l'Acquirente si impegna a riconoscere un adeguato aumento del prezzo della fornitura. Un'eventuale fornitura a determinate quotazioni non impegna la società a mantenere gli stessi prezzi per altra commessa, anche se a distanza di pochi giorni, essendo le quotazioni stesse variabili secondo le disponibilità di materie prime o di manodopera.

9. COMPETENZE: Per quanto si riferisce a vendite e ad impegni quindi per ogni azione o contestazione ad essi relativa e da essa dipendente, sarà esclusivamente competente l'Autorità Giudiziaria di Brescia rinunciando le parti a ogni diritto od eccezione contraria alla piena osservazione di tale clausola, anche se il pagamento sia convenuto a mezzo tratta o pagherò cambiali domiciliari presso il debitore.

10. DANNI PER MERCI GIACENTI: La merce ordinata, fabbricata e pagata, è di proprietà dell'Acquirente. Il Fornitore gli darà comunicazione scritta di merce pronta e da quel momento tutti i danni di qualsiasi specie e derivanti da qualunque causa saranno a carico dell'Acquirente, al quale spetterà l'onere ed il compito di chiedere eventuali risarcimenti a chi di dovere.

11. NOTE: I termini stipulati per il pagamento si intendono perentori ed essenziali; verificandosi l'inadempienza dell'Acquirente per qualsiasi ragione o causa, il Fornitore avrà la facoltà di ritenere risolto il contratto e di ritirare di conseguenza la merce venduta, incamerando quanto già riscosso a titolo di penale per inadempienza dell'Acquirente, salvo ed impregiudicati i danni per il deperimento o le avarie riscontrate nella merce.

GENERAL TERMS OF SALE

PREAMBLE

a) All sales refer exclusively to these General Terms of Sale: these conditions prevail over all other clauses in requests for quotations, orders, or other agreements. Each order sent to our company implicitly implies acceptance of these conditions by the purchaser.

b) The two parties are referred to in this contract as “Supplier” (Pedrotti S.p.A.) and “Purchaser”

c) Orders must be sent fully completed and value as a contractual offer which is accepted with the Order Confirmation sent by the Supplier that defines the specific terms of supply. The terms in the order confirmation prevail over all others indicated during quotation and/or order by the Purchaser, and are considered final if not rejected immediately.

GENERAL TERMS OF SALE

1. TERMS: Unless there are specific, previous, written agreements, the prices are always for ex-works goods at the production plant or the warehouse. Any packaging costs, shipping costs, and any other expenses or taxes that are applied to the goods are the sole responsibility of the Purchaser.

2. DELIVERY: Delivery will be performed based on production needs and availability. Delivery dates are not binding for the Supplier. Delays cannot be the cause for request for damages, cancellation or reduction in the order; incidents, such as strikes, suspension of electric supply, floods, fires, difficulties in shipping, machine malfunctions, problems in raw material supply, etc., are cases of force majeure for the Supplier. Should goods ready for shipment not be delivered, for reasons not directly resulting from the Supplier, the terms of payment start from the date of the goods ready advisory and the Purchaser is responsible for all costs for storage, exempting the Supplier from any and all responsibility for damage of any sort.

3. SHIPPING: From the moment the goods sold leave the Supplier’s warehouse they are property of the Purchaser and therefore, to all effects, are delivered to the Purchaser, even if sold delivered and regardless of the agreed payment terms; therefore, the Supplier’s responsibility for the goods ceases from the moment the goods leave the factory or its warehouses. If the shipper is the same Supplier for all or a portion of the route, it is understood that the Purchaser excludes the Supplier from all responsibility due to transport, which will be performed at the sole risk of the Purchaser. The Supplier company, both as Supplier and forwarder, is exonerated from the obligation to insure the shipment of the goods should the Purchaser not expressly request this in the purchase contract; in this case the insurance is the responsibility and expense of the Purchaser, with their company of choice, or with a reliable insurance company chosen by the Supplier.

4. PAYMENT: Payment terms are established for each quotation unless there are specific agreements. Should the Supplier accept a delay in the delivery terms upon request of the Purchaser, the Supplier has the right to request reimbursement for storage charges. For payment dates, the delivery is understood to be carried out with the agreed terms. Payment is only considered valid if performed directly to the Supplier or to a person expressly delegated as an authorized agent for payment. If there is delay in payment, interest will be assessed at a rate of 6% annually in addition to the official interest rate of the Banca d’Italia, this is also valid for promissory payments. If a sale consists of multiple deliveries, payment default for even a single invoice authorizes the Supplier to recede from the contract, withholding payments made as amendment, with the reserve that the Supplier has the right to recourse for greater damages.

5. CONDITIONS OF SUPPLY: Pedrotti reserves itself the right to change at its discretion tolerances and/or technical specifications of the products listed in this catalog and undertakes the liability to promptly inform the client in writing form.

6. COMPLAINTS OR DISPUTES: Complaints for defects in the goods must be communicated within 8 days from effective arrival at the destination or this right will be forfeit. Storage of the goods is the responsibility and cost of the Purchaser. The Supplier assumes no responsibility for changes suffered by the material after arrival due to any cause. The Supplier declines all responsibility for any changes, modifications, malfunctions, or wear that the material may suffer due to handling or improper use. Goods returned due to dispute must be shipped at the Purchaser’s cost, delivered; any other shipping term may allow the Supplier to refuse the goods. It is understood that any disputes for a single shipment will not have effects on the remain of the order and the Purchaser’s obligation. It is explicitly agreed that the Supplier declines all responsibility for the value of the supplied product, and declines all responsibility for any direct or indirect damages caused. The obligation of the Supplier is limited to the replacement of that portion of the goods that the Supplier’s technicians deem defective due to material or processing.

7. QUANTITY: The quantity of the goods that the Supplier commits to provisioning – with the reserve for the restrictions in the previous paragraphs – is that indicated in the order. All of the measurements and data relative to construction, even if taken by the Supplier, must be checked by the Purchaser under his sole responsibility. All additions to the primary order are always subject to these same general Terms of Sales and will be accepted by the Supplier with the reserve to increase prices and to determine delivery – as quickly as possible – compatibly with the Supplier’s other commitments.

8. PRICES: Prices are established based on the raw materials and labor costs at the time of order. Should there have been cost increases following the signature of the contract, the Purchaser commits to recognizing a suitable price increase for the supply. Supply of a specific quotation does not commit the Supplier to maintaining the same prices for further orders, even after just a few days, as pricing is based on the availability of raw materials and/or labor, which may vary.

9. COMPETENCE: In terms of sales and commitments, and for each and every action, complaint, or dispute in this regard and bearing, the Courts of Brescia will have exclusive competence, the parties declining any and all rights, or exceptions contrary to the full observation this clause, even if payment has been agreed with drafts or promissory notes by the debtor.

10. DAMAGES FOR STORED GOODS: The goods ordered, manufactured and paid are the property of the Purchaser. The Supplier will provide a written goods ready advisory and from that time all damages of any type, due to any cause, will be the full responsibility of the Purchaser; the Purchaser is responsible for charges and must pursue reimbursement for these from whom ever is responsible.

11.NOTES: The terms determined for payment are final and essential. Should the Purchaser default for any reason or cause, the Supplier has the right to consider the contract terminated and, consequently, withdraw the goods sold, retaining what has already been paid as a cancellation fee by the Purchaser, without prejudice to the right to claim damages for deterioration or faults found with the goods.

ALLGEMEINE GESCHÄFTSBEDINGUNGEN

PRÄAMBEL

a) Alle Geschäfte werden ausschließlich zu den vorliegenden Allgemeinen Geschäftsbedingungen getätigt: diese haben den Vorzug vor jeder anderslautenden Klausel in Angebot, Bestellung und sonstigen Vereinbarungen. Mit der Erteilung eines Auftrags an unser Unternehmen stimmt der Käufer den vorliegenden AGBs uneingeschränkt zu.
b) Die beiden Parteien werden im vorliegenden Vertrag als „Lieferant" (Pedrotti S.p.A) und „Käufer" bezeichnet.
c) Aufträge müssen mit vollständigen Angaben eingehen und gelten als Vertragsangebot, dessen Annahme die vom Lieferanten ausgestellte Auftragsbestätigung ist, mit welcher er die besonderen Bedingungen der Lieferung festlegt. Die in der Auftragsbestätigung angegebenen Bedingungen haben Vorrang gegenüber den in der Angebotsphase und/oder im Auftrag des Käufers angegebenen Bedingungen und gelten als endgültig festgelegt, wenn sie nicht umgehend abgelehnt werden.

ALLGEMEINE GESCHÄFTSBEDINGUNGEN

1. LEISTUNG: Vorbehaltlich präziser, schriftlicher anderslautender Vereinbarungen verstehen sich die Preise grundsätzlich ab Werk oder ab Lager. Die eventuellen Verpackungen zum Einkaufspreis, die Transportkosten und alle sonstigen Kosten oder Abgaben, die auf den Waren lasten sollten, gehen zu Lasten des Käufers.

2. LIEFERUNG: Die Lieferungen werden entsprechend der Möglichkeiten und Fabrikationserfordernisse ausgeführt. Die angegebenen Lieferfristen sind ohne Gewähr. Eventuelle Verzögerungen geben keinen Anlass zu Schadensersatzforderungen, Stornierungen oder Reduzierungen der bestellten Mengen. Unvorhergesehene Vorkommnisse wie Streiks, Stromausfälle, Überschwemmungen, Feuer, Transportschwierigkeiten und Maschinenschäden, Rohstoff-Versorgungsschwierigkeiten, etc. gelten als höhere Gewalt. Im Falle der ausgebliebenen Lieferung der fertiggestellten Ware aus Gründen, die nicht dem Lieferanten anzulasten sind, beginnt die Zahlungsfrist unverändert mit der Bereitstellungsmitteilung und der Käufer hat die Kosten für die Lagerung der Ware zu tragen. Der Lieferant übernimmt keine Verantwortung für evtl. sonstigen Beschädigungen.

3. TRANSPORT: Das Eigentum der verkauften Ware geht mit dem Verlassen der unternehmenseigenen Lager auf den Käufer über und gilt in jeder Hinsicht als an diesen geliefert. Dies gilt auch bei Lieferungen frei Haus und ist unabhängig von den Zahlungsvereinbarungen. Jede Verantwortung des Lieferanten endet in dem Moment, in dem die Ware die Werke oder die Lager verlässt. Ist der Lieferant selbst über einen Teil oder den ganzen Weg auch der Frachtführer, befreit der Käufer ihn von jeder Verantwortung im Zusammenhang mit dem Transport, welcher vollkommen auf seine eigene Verantwortung erfolgt. Das Unternehmen, sowohl als Lieferant als auch als eventueller Frachtführer, ist nicht verpflichtet, den Transport zu versichern, wenn der Käufer dies nicht ausdrücklich im Kaufvertrag verlangt; ist das der Fall, wird die Versicherung auf Kosten des Käufers bei dem von ihm angegebenen Versicherungsunternehmen abgeschlossen. Gibt der Käufer kein Unternehmen an, wird der Vertrag mit einer Versicherungsgesellschaft des Vertrauens des Lieferanten selbst abgeschlossen.

4. ZAHLUNG: 4. ZAHLUNG - Die Zahlungsbedingungen werden mit jedem Angebot festgelegt, wenn keine Sondervereinbarungen vorliegen. Für den Fall, dass der Lieferant auf Wunsch des Käufers eine Lieferverschiebung akzeptiert, hat er das Recht auf Erstattung der Lagerkosten. Im Sinne der Zahlungsfrist gilt die Lieferung entsprechend der Vereinbarungen als erfolgt. Die Zahlungen werden nur dann anerkannt, wenn sie direkt an das Unternehmen oder an einen ausdrücklich mit dem Einzug der Zahlungen beauftragten Bevollmächtigten erfolgen. Bei Zahlungsverzug werden Verzugszinsen in Höhe von 6% pro Jahr über dem offiziellen Diskontsatz der Banca d' Italia berechnet. Dies gilt auch für Wechselzahlungen. Setzt sich ein Verkauf aus mehreren Lieferungen zusammen, ist der Lieferant bei Ausbleiben der Zahlung auch nur einer Rechnung befugt, den Vertrag aufzulösen und die gezahlte Summe als Schadensersatz einzubehalten. Der Lieferant behält sich jedoch vor, weitere Regressklagen für höhere Schäden zu führen.

5. LIEFERBEDINGUNGEN: Pedrotti behält sich das Recht vor, nach eigenem Ermessen Toleranzen und / oder Spezifikationen der in diesem Katalog angegebenen Produkten zu ändern und verpflichtet sich, den Kunden schriftlich unverzüglich zu informieren.

6. REKLAMATIONEN ODER BEANSTANDUNGEN: Reklamationen wegen mangelhafter Ware müssen innerhalb von 8 Tagen nach dem tatsächlichen Eingang am Bestimmungsort eingereicht werden. Die Verwahrung des Materials ist zu Lasten des Käufers. Der Lieferant übernimmt keine Verantwortung für Veränderungen des Materials nach dem Eingang und aus jeglichem Grund. Der Lieferant übernimmt keine Verantwortung für Veränderungen, Havarien oder Abnutzungen, die das Material infolge von unsachgemäßen Belastungen oder Verwendungen erfährt. Beanstandete Ware muss zu Lasten des Käufers frei Haus zurückgesendet werden; ist das nicht der Fall, kann der Lieferant die Warenannahme verweigern. Eventuelle Beanstandungen einer einzelnen Lieferung haben jedoch keine Auswirkung auf die restliche Bestellung und die eingegangenen Verpflichtungen. Weiterhin wird ausdrücklich festgelegt, dass der Lieferant keine Verantwortung für den Wert des gelieferten Produkts übernimmt und auf keine Weise oder aus jeglichem Grund für einen Schadensersatz eventueller direkter oder indirekter Schäden aufzukommen hat. Die einzige Verpflichtung beschränkt sich auf den Ersatz jener Ware, für die die hauseigenen Techniker Material- oder Bearbeitungsfehler anerkennen.

7. MENGE: Die Warenmenge, die der Lieferant sich verpflichtet zu liefern (vorbehaltlich der in den vorangegangenen Artikeln genannten Verhinderungen) ist die im Auftrag angegebene Menge. Alle Abmessungen und die Daten zur Fertigung müssen vom Käufer auf dessen Verantwortung geprüft werden (auch wenn diese vom Lieferanten erfasst wurden). Alle zusätzlich zur Hauptbestellung eingehenden Bestellungen unterliegen ebenfalls den vorliegenden AGBs und werden vom Lieferanten akzeptiert, jedoch mit Vorbehalt einer eventuellen Preiserhöhung und mit einer Lieferfrist, die mit den bereits eingegangenen Verpflichtungen des Lieferanten vereinbar ist.

8. PREISE: Die Preise werden auf Grund der bei Auftragseingang geltenden Rohmaterialpreise und Löhne vereinbart. Sollte nach Vertragsabschluss Kostenerhöhungen eintreten, verpflichtet sich der Käufer, eine entsprechende Preiserhöhung für die Lieferung anzuerkennen. Eine eventuelle Lieferung zu bestimmten Preisangaben verpflichtet den Lieferanten nicht, die gleichen Preise für einen auch nur wenige Tage später eingehenden Auftrag beizubehalten, da diese je nach Verfügbarkeit des Rohmaterials oder der Höhe der Löhne Schwankungen unterliegen können.

9. GERICHTSSTAND: Im Hinblick auf Geschäfte und Verpflichtungen und somit für jeden damit im Zusammenhang stehenden bzw. Daraus resultierenden Vorgang oder Beanstandung ist ausschließlich der Gerichtsstand von Brescia zuständig. Die Parteien verzichten auf jedes Recht oder Ausnahme, die der vollen Beachtung dieser Klausel wiederspricht, auch wenn eine Zahlung mittels Wechseln oder Domizilwechseln beim Schuldner vereinbart wurde.

10. SCHADEN DURCH UNGELIEFERTE WARE: Die bestellte, produzierte und bezahlte Ware ist Eigentum des Käufers. Der Lieferant erteilt schriftliche Mitteilung, dass die Ware bereit ist und ab diesem Zeitpunkt gehen alle Schäden und Folgeschäden jeglicher Ursache zu Lasten des Käufers, dem die Aufgabe und Verpflichtung obliegt, eventuellen Schadensersatz von den zuständigen Stellen zu fordern.

11. ANMERKUNGEN: Die vereinbarten Zahlungsfristen sind endgültig und grundsätzlich; im Falle der Nichterfüllung des Käufers aus jeglichem Grund oder Ursache ist der Lieferant berechtigt, den Vertrag als aufgelöst ansehen und dementsprechend die verkaufte Ware einzuziehen. Bereits getätigte Zahlungen werden in diesem Fall als Vertragsstrafe wegen Nichterfüllung des Käufers einbehalten, unter Vorbehalt weiterer Schadensersatzvorderungen für Verfall oder Schäden, die an der Ware festgestellt werden.

EDIZIONE NOVEMBRE 2012

PEDROTTI
NORMALIZZATI - MECCANICA

DIREZIONE
HEAD OFFICE:
Via della Ferrovia, 1/3/5
25085 Gavardo (Bs) Italia

Unità produttive
Production Dept.:
Via della Ferrovia, 1/3/5
25085 Gavardo (Bs) Italia

Via IV Novembre, 160
25080 Prevalle (Bs) Italia

Amministrazione e Ufficio Personale
Administration and HR:
Tel. +39 0365.330.146
Fax. +39 0365 330.140
amministrazione@pedrotti.it
personale@pedrotti.it

Ufficio Vendite
Sales:
Tel. +39 0365.330.111
Fax. +39 0365.330.150
vendite@pedrotti.it
meccanica@pedrotti.it

www.pedrotti.it